VÁLTOZAT SZÁMA: **5** AZONOSÍTÓ JEL: **SZ-14**

Üzletszabályzat

2020. július 1.

Készítette:
jogi és igazgatási osztályvezető

Ellenőrizte:
ügyvezető igazgató

Jóváhagyta:

Pécs Megyei Jogú Város Önkormányzat Jegyzője a 3/615-1/2020. számú határozatával

Tartalom

Bevezetés ... 5
Az üzletszabályzat tárgya (Tszt. 3. § v) pont) ... 5
Az üzletszabályzat hatálya ... 5
1 PÉTÁV Pécsi Távfűtő Korlátolt Felelősségű Társaság, mint szolgáltató bemutatása ... 5
1.1 A társaság legfontosabb adatai ... 5
1.2 A társaság tevékenysége ... 6
1.3 A cég telephelyei, ellátási területek ... 6
1.4 A társaság szervezeti tagozódása ... 6
1.5 A társaság munkaszervezete ... 6
1.6 Általános működési feltételek és keretek ... 7
2 Fogalom meghatározások ... 7
3 Felhasználói helyek létesítése, bővítése, a csatlakozás, bővítés feltételei ... 8
4 Közszolgáltatási (hőszolgáltatási) szerződés ... 8
4.1 Szerződéskötési kötelezettség, szerződéses ajánlat ... 8
4.2 A közszolgáltatási szerződés ... 9
4.3 A közszolgáltatási szerződés tartalmi követelményei ... 9
4.4 A közszolgáltatási szerződés alanyainak jogai és kötelezettségei ... 9
4.4.1 Felhasználó jogai ... 9
4.4.2 Felhasználó kötelezettségei ... 10
4.4.3 Szolgáltató jogai ... 10
4.4.4 Szolgáltató kötelezettségei ... 11
4.5 Közszolgáltatási szerződések felmondása ... 11
4.6 Szerződésszegés és következményei ... 12
4.6.1 Szerződésszegés a szolgáltató részéről ... 12
4.6.2 Szerződésszegés a felhasználó részéről ... 12
5 Ügyfélszolgálati tevékenység (Tszt. 11. §, TKSz. 26.2.) ... 14
5.1 Az ügyfélszolgálat feladata ... 14
5.2 Az ügyfélszolgálat és hibafelvétel elérhetőségei és működési rendje ... 15
5.3 Az ügyfélszolgálati tevékenység ügyviteli szolgáltatásai ... 16
6 Távhőszolgáltatás árképzési rendszere ... 16
7 A szolgáltatás ellenértékének elszámolása ... 16
7.1 Fűtési célú távhőszolgáltatás díjai ... 16
7.2 Használati melegvíz célú távhőszolgáltatás díjai ... 18
7.3 Elszámoló mérők leolvasása, felülvizsgálata, hitelesítése ... 18
7.4 Számlázás rendje ... 19
7.5 Késedelmes fizetés következményei ... 23
8 Az üzemi események rendszere ... 24

8.1 Hibaelhárítás ... 25
8.1.1 Hibabejelentés ... 25
8.1.2 A hiba elhárításának rendje ... 25
8.2 Szolgáltatás kimaradás ... 25
8.2.1 Hibából, üzemzavarból eredő szolgáltatás kimaradás ... 25
8.2.2 Tervezett szolgáltatás kimaradás ... 26
8.3 Korlátozás ... 26
9 Reklamációk, panaszügyek kezelése ... 26
9.1 Fogyasztóvédelem ... 26
9.2 A felhasználók és a felhasználói érdekképviseletek tájékoztatása ... 26
9.3 Panaszügyek kezelése ... 27
9.3.1 Az ügyfél bejelentéssel kapcsolatos tájékoztatás a társaság honlapján és ügyfélszolgálatán is hozzáférhető ... 27
9.4 Kifogás a számla ellen ... 28
9.5 Elszámoló mérővel kapcsolatos panasz ... 28
9.6 Elszámolás hibás mérés esetén ... 29
9.7 Minőségi reklamáció ... 29
10 Kapcsolattartás ... 29
10.1 A kapcsolattartás tartalma ... 29
10.2 A kapcsolattartás és tájékoztatás egyéb módjai ... 30
11 Energiagazdálkodás, energia hatékonyság ... 30
12 Minőségirányítás és környezetvédelem ... 31
13 Közmű egyeztetés, adatszolgáltatás ... 31
Mellékletek ... 35
1. melléklet – A PÉTÁV Kft. ellátási területei ... 35
2. melléklet – A távhőszolgáltatásról szóló 2005. évi XVIII. törvény (Tszt.) valamint a Kormány 157/2005. (VIII. 15.) Korm. rendelete a távhőszolgáltatásról szóló XVIII. törvény végrehajtásáról (Vhr.) ... 37
3. melléklet - A távhőszolgáltatónak értékesített távhő árának, valamint a lakossági felhasználónak és a külön kezelt intézménynek nyújtott távhőszolgáltatás díjának megállapításáról szóló 50/2011. (IX.30.) NFM rendelet (Árrendelet) ... 106
4. melléklet - Pécs M. J. Város Közgyűlésének 49/2005. (12. 20.) sz. rendelete a távhőszolgáltatásról (Ör.) ... 107
5. melléklet - Műszaki Csatlakozási Feltételek (MCSF) ... 145
6. melléklet – A PÉTÁV Pécsi Távfűtő Korlátolt Felelősségű Társaság Általános Szerződési Feltételei a távhőenergia és a használati melegvíz mérés szerinti elszámolására ... 170
7. melléklet – Az általános közszolgáltatási szerződés lakossági felhasználó esetén ... 176
7.1. melléklet – Megállapodás távhő mérés szerinti elszámolására - A távhőszolgáltatás díját havonta, egy összegben fizeti a felhasználó (1. típus) ... 177
7.2. melléklet – Megállapodás távhő mérés szerinti elszámolására – A távhőszolgáltatás díját havonta, a mérők leolvasását követően fizetik a díjfizetők, az általuk megadott arányban (5. típus) ... 182

7.3. melléklet - Megállapodás távhő mérés szerinti elszámolására – A távhőszolgáltatás részszámláit havonta, a részszámlák és a felhasználás közötti díjkülönbözetet az elszámolási időszak végén fizetik a díjfizetők (6. típus) 189

8. melléklet - Távhő épületrészenkénti mérésére vonatkozó szerződések 196

8.1. melléklet - Fűtési célú távhő épületrészenkénti méréssel történő igénybevételére vonatkozó szerződés 197

8.2. melléklet - Használati melegvíz célú távhő épületrészenkénti méréssel történő igénybevételére vonatkozó megállapodás 203

9. melléklet - Egyedi Közszolgáltatási Szerződések 206

9.1. melléklet - Hőenergia Szolgáltatási Szerződés (egyéb felhasználó esetén) 207

9.2. melléklet – Hőenergia Szolgáltatási Szerződés (egyéb felhasználó,díjfizető esetén) 215

9.3. melléklet- Hőenergia Szolgáltatási Szerződés (külön kezelt felhasználó esetén) 224

9.4. melléklet - Hőenergia Szolgáltatási Szerződés (külön kezelt felhasználó,díjfizető esetén).. 232

10. melléklet - Használati melegvíz célú távhő igénybevételére vonatkozó megállapodás (nem lakossági)..... 242

11. melléklet - Felhasználó/díjfizető változás bejelentő..... 245

11.1. melléklet - Lakossági felhasználó/díjfizető változás bejelentő 246

11.2. melléklet - Nem lakossági felhasználó/díjfizető változás bejelentő..... 249

12. melléklet - Jegyzőkönyv bejelentésről 252

13. melléklet - Tájékoztató részletfizetési megállapodásról..... 255

Bevezetés

A PÉTÁV Pécsi Távfűtő Korlátolt Felelősségű Társaság (PÉTÁV Kft.) a felhasználók tájékoztatása, a szolgáltatási feltételrendszer egyértelmű rögzítése és a kiegyensúlyozott szolgáltatói-felhasználói jogviszony kialakítása érdekében üzletszabályzatában részletesen meghatározza a PÉTÁV Kft-nek a hatályos jogszabályok által meghatározott működési kereteit, valamint azokat a legfontosabb feltételeket, amelyek elengedhetetlenül szükségesek a felhasználó (díjfizető) és a szolgáltató eredményes együttműködéséhez. Az üzletszabályzat elsődleges feladata a társaság és a felhasználók kapcsolatában a távhőszolgáltatással, illetve a hőenergia-vételezéssel kapcsolatos jogok és kötelezettségek rögzítése.
Az üzletszabályzat megfogalmazza a társaság legfontosabb célkitűzését, a szolgáltatói és a felhasználói eszköz-rendszerek mindenkori műszaki színvonalához igazodó, a felhasználói igényekhez alkalmazkodó, megbízható és színvonalas távhőszolgáltatás folyamatos biztosítását.

Az üzletszabályzat tárgya (Tszt. 3. § v) pont)

A PÉTÁV Kft. üzletszabályzata a jogszabályi felhatalmazás keretei között a helyi sajátosságok figyelembevételével szabályozza a távhőszolgáltatás működését, és meghatározza a távhőszolgáltató kötelezettségeit és jogait, szabályozza a távhőszolgáltató és a felhasználó szerződéses viszonyát, a mérés és elszámolás rendjét, valamint a szolgáltatónak a felhasználóval, a fogyasztóvédelmi hatósággal és a felhasználók társadalmi érdekképviseleti szervezeteivel való együttműködését.

Az üzletszabályzat hatálya

Jelen szabályzat hatálya a PÉTÁV Kft. működési engedélyében meghatározott működési területre, illetve a PÉTÁV Kft-től hőenergiát vételező, vele szerződéses jogviszonyban álló felhasználókra (díjfizetőkre) terjed ki.
Az Üzletszabályzat a Pécs Megyei Jogú Város Önkormányzat Jegyzője által történő jóváhagyás napján lép hatályba, a jóváhagyásban meghatározott feltételekkel, és határozatlan időre szólóan jön létre. A korábbi módosításokkal egységes szerkezetbe foglalt Üzletszabályzat 5. változata a jegyzői jóváhagyás napjával az Üzletszabályzat 4. változata helyébe lép.

1 PÉTÁV Pécsi Távfűtő Korlátolt Felelősségű Társaság, mint szolgáltató bemutatása

1.1 A társaság legfontosabb adatai

A társaság cégneve:	PÉTÁV Pécsi Távfűtő Korlátolt Felelősségű Társaság
Rövidített neve:	PÉTÁV Kft.
Székhelye:	7623 Pécs, Tüzér u. 18-20.
Alapítója:	Pécs Megyei Jogú Város Önkormányzata
A társaság tagjai:	Pécs Megyei Jogú Város Önkormányzata Pannon Hőerőmű Zrt. Pécsi Vagyonhasznosító Zrt.

A PÉTÁV Kft. a Pécsi Távfűtő Vállalat általános jogutódja

A cégbejegyzés helye:	Pécsi Törvényszék Cégbírósága
A cégbejegyzés időpontja:	1996. február 13.
A cégbejegyzés száma:	Cg. 02-09-063561
A működés időtartama:	Határozatlan
A működés megkezdésének időpontja:	1996. január 1.
A távhőszolgáltatói működési engedély száma:	123/2012.

Az üzleti év január 1-jétől december 31-éig tart.

1.2 A társaság tevékenysége

A társaság alapvető feladatai: hőenergia termelése, vásárlása, elosztása, értékesítése, fűtés- és használati melegvíz-szolgáltatás, valamint hőtermelő, hőelosztó, hőszolgáltató és hőfelhasználó berendezések létesítése, fenntartása, javítása és üzemeltetése.

Ezeken kívül a társaság foglalkozik még a hőenergia értékesítéséhez kapcsolódó szolgáltatásokkal, valamint egyéb másodlagos tevékenységekkel is.

1.3 A cég telephelyei, ellátási területek

A társaság központi telephelye:	7623 Pécs, Tüzér u. 18-20.	Tel.: 503-400
A társaság telephelyei:	7632 Pécs, Keszüi u. 43/1.	Tel.: 550-230

A társaság távhő ellátási területét az 1. számú melléklet mutatja.

1.4 A társaság szervezeti tagozódása

A PÉTÁV Kft. legfőbb döntéshozó szerve a taggyűlés.
A társaság élén az ügyvezető igazgató áll, aki a jogszabályok keretei között önállóan és egyéni felelősséggel irányítja a szervezet tevékenységét a Társasági Szerződésben foglaltak szerint. A társaság igazgatóhelyettesei, egységvezetői (osztályvezetők, minőségügyi vezető) átruházott jogkörben gyakorolják, illetve végzik a hatáskörükbe tartozó tevékenységet.
A Felügyelőbizottság és a független könyvvizsgáló, mint a társaság ügyvezetését és működését ellenőrző szerv működik.

1.5 A társaság munkaszervezete

A társaság szervezeti felépítése:

Az ügyvezető igazgató közvetlen felügyelete alá tartozó egységek, munkakörök:

- Jogi és Igazgatási Osztály
- Vállalat- és ügyfélkapcsolati menedzser
- Minőségügyi vezető
- Belső ellenőr
- Adatvédelmi tisztviselő
- Megfelelési tanácsadó
- Műszaki tanácsadó
- Esélyegyenlőségi munkatárs

A műszaki igazgatóhelyettes közvetlen felügyelete alá tartozó egységek:

- Műszaki Osztály
- Üzemviteli Osztály
- Szolgáltatási Osztály

- Üzletfejlsztési Osztály
- Méréstechnikai Osztály

A gazdasági igazgatóhelyettes közvetlen felügyelete alá tartozó egységek:
- Közgazdasági Osztály
- Pénzügyi és Számviteli Osztály
- Számlázási és Behajtási Osztály
- Ügyfélszolgálati Osztály.

1.6 Általános működési feltételek és keretek

A PÉTÁV Kft. a hatályos jogszabályok, a Működési Engedélyek, a Társasági Szerződés, valamint a Szervezeti és Működési Szabályzatban meghatározott feltételek és keretek között működik.

Működése Pécs Megyei Jogú Város közigazgatási területére terjed ki.

2 Fogalom meghatározások

Az üzletszabályzat alkalmazásában irányadó fogalmakat a távhőszolgáltatásról szóló 2005. évi XVIII. törvény (a továbbiakban: Tszt.) 3. §-a, a Tszt. végrehajtásáról szóló 157/2005. (VIII. 15.) Korm. rendelet (a továbbiakban: Vhr.) 3. számú mellékletét képező Távhő Közszolgáltatási Szabályzat (a továbbiakban: TKSz.) 2.1. pontja, valamint Pécs Megyei Jogú Város Önkormányzata Közgyűlésének 49/2005. (XII.20.) önkormányzati rendelete (a továbbiakban: Ör.) 2. §-a határozza meg. Az ezen jogszabályokban meghatározott fogalmakból következően és azon túlmenően a felhasználó és szolgáltató közötti jogviszonyban a következő fogalmak is irányadóak:

Felhasználó
A távhővel ellátott épületnek, építménynek, a törvényben meghatározott esetben az épületrésznek a távhőszolgáltatóval a távhő mérés szerint történő szolgáltatására vonatkozóan közszolgáltatási szerződéses jogviszonyban álló tulajdonosa, több tulajdonos esetén a tulajdonosok közössége (a társasház, a lakásszövetkezet, a Polgári Törvénykönyvről szóló 2013. évi V. törvény (a továbbiakban: Ptk.) szerinti közös tulajdon esetén a tulajdonostársak). Abban az esetben, ha a távhőfelhasználás a több személy tulajdonában lévő épület valamennyi épületrészében mérhető, a felhasználó az egyes épületrészek tulajdonosa is lehet. A felhasználó lehet lakossági vagy egyéb felhasználó:
- lakossági felhasználó: a lakóépület és a vegyes célra használt épület tulajdonosa, tulajdonosainak közössége, épületrészenkénti hőmennyiségmérés esetén az egyes épületrészek tulajdonosa, valamint a hitelszerződésből eredő kötelezettségeiknek eleget tenni nem tudó természetes személyek lakhatásának biztosítására szolgáló törvény alapján a Nemzeti Eszközkezelő Zrt. által megvásárolt lakóingatlan bérlője.
- egyéb felhasználó: a lakossági felhasználó fogalmi körébe nem tartozó épület, építmény tulajdonosa, tulajdonosainak közössége, épületrészenkénti hőmennyiségmérés esetén az egyes épületrészek tulajdonosa.
- külön kezelt intézmény: az egyéb felhasználók közül a központi költségvetési szerv, a központi költségvetési szerv költségvetési intézménye, a helyi önkormányzat, a helyi önkormányzat költségvetési intézménye, valamint a normatív állami támogatásban részesülő, közfeladatot ellátó, nem nyereség- és vagyonszerzési célt szolgáló egyéb intézmény.

Díjfizető

Épületrészenkénti díjmegosztás esetén az épületrésznek a közszolgáltatási szerződésben megnevezett tulajdonosa, a Tszt.-ben meghatározott esetekben az épület, építmény vagy az épületrész bérlője, használója.

Távhővezeték-hálózat
Az a csővezetékrendszer – a hozzá tartozó műtárgyakkal, hálózati szerelvényekkel, kapcsolódó automatikákkal, műszerekkel, elektromos berendezésekkel együtt – amely a távhőnek (hőhordozó közegnek) a távhőtermelő létesítménytől a csatlakozási pontig történő szállítására szolgál. A távhővezeték-hálózat részei: a gerincvezeték, az elosztóvezeték, a bekötővezeték, valamint a szolgáltatói hőközpontból kiinduló és az átalakított hővel ellátott épület vagy építmény hőfogadó állomása főelzáró szerelvényéig, ennek hiányában a felhasználási helyet magában foglaló ingatlan telekhatáráig terjedő vezeték.

Felhasználói vezetékhálózat
Az a csővezetékrendszer, amely a hőnek hőhordozó közeg által, a csatlakozási ponttól a felhasználói berendezésekhez való továbbítását szolgálja.

Gerincvezeték
Melyen keresztül a hőenergia nagyobb felhasználói csoportokhoz juttatható el hőhordozó közeg segítségével (pl.: városrészek).

Elosztóvezeték
A gerincvezetékről lecsatlakozva kisebb felhasználói csoportok hőigényének kielégítéséhez szükséges hőenergiát szállítják hőhordozó közeg segítségével.

Bekötővezeték
Gerinc- vagy elosztóvezetékekről lecsatlakozó olyan vezeték, melyen keresztül egy felhasználói közösség egy vagy több hővételezési pontjára juttatható el a hőenergia hőhordozó közeg segítségével.

3 Felhasználói helyek létesítése, bővítése, a csatlakozás, bővítés feltételei

A távhőellátó rendszerre való csatlakozás, bővítés részletes szabályait és feltételeit ezen szabályzat 5. számú melléklete a Műszaki Csatlakozási Feltételek (a továbbiakban: MCSF), a távhőfejlesztésre kijelölt területeket az Ör. 5. számú melléklete tartalmazza.

4 Közszolgáltatási (hőszolgáltatási) szerződés

Vonatkozó jogszabályok:
Tszt. 37-39.§
Vhr. 17/J-17/M. §
Vhr. 3. melléklet (TKSz.) 9-11. pont,
Ör. 20-25.§

4.1 Szerződéskötési kötelezettség, szerződéses ajánlat

Az engedéllyel végezhető távhőszolgáltatás közszolgáltatásnak minősül, és erre vonatkozóan szolgáltatónak a felhasználókkal, igénybejelentővel közszolgáltatási szerződéskötési kötelezettsége van.

A lakossági felhasználóval, igénybejelentővel általános, az egyéb felhasználóval, igénybejelentővel egyedi közszolgáltatási szerződés kötendő – a lehetőségekhez képest – még a vételezés megkezdése előtt.

Szolgáltató a vételezés igénybejelentését, valamint a közszolgáltatási szerződés megkötéséhez szükséges felhasználói, igénybejelentői adatszolgáltatás kézhezvételétől számított 30 napon belül köteles közszolgáltatási szerződéstervezetét – amely szolgáltatót 30 napig köti - a szerződő fél részére átadni, aki azt a kézhezvételtől számított 15 napon belül aláírásával elfogadva visszaküldi szolgáltatónak.

Amennyiben felhasználónak, igénybejelentőnek a közszolgáltatási szerződéssel, vagy annak egyes pontjaival kapcsolatosan véleményeltérése van, és azt szolgáltató tudomására hozza, szolgáltató ezen időpontot követő 15 napon belül köteles felek álláspontjának egyeztetését kezdeményezni, amennyiben a véleményeltéréssel nem ért egyet.

Ha felhasználó, igénybejelentő a szerződéses ajánlatot elfogadta, vagy a véleményeltérést követően felek egyezségre jutottak, felek jogviszonyára a közszolgáltatási szerződésben foglaltak az irányadók.

Ha felek a közszolgáltatási szerződéses ajánlat feltételeiben nem jutnak egyezségre, és a közszolgáltatási szerződés a szolgáltatás igénybevételével létrejött, mindaddig, amíg az egyezség létre nem jön, vagy a távhőszolgáltatás igénybevétele nem szűnik meg, felek jogviszonyára a Ptk., a hatályos távhőszolgáltatási jogszabályok előírásai, valamint az általános közszolgáltatási szerződés feltételei az irányadóak.

4.2 A közszolgáltatási szerződés

Az Általános Szerződési Feltételeket a 6. melléklet, az általános közszolgáltatási szerződéseket a 7. melléklet, az egyedi közszolgáltatási szerződéseket a 8. sz. melléklet tartalmazza.

4.3 A közszolgáltatási szerződés tartalmi követelményei

Az általános közszolgáltatási szerződésnek tartalmaznia kell a TKSz. 9. pontjában foglaltakat, az egyedi közszolgáltatási szerződésnek ezen túlmenően a TKSz. 10. pontjában foglaltakat is.

4.4 A közszolgáltatási szerződés alanyainak jogai és kötelezettségei

4.4.1 Felhasználó jogai

Felhasználó a közszolgáltatási szerződés hatálya alatt jogosult:

- a tulajdonosok (díjfizetők) egymással történő megállapodása szerint a Vhr. 17/B.§ (1) bek. által felkínált elszámolási módok (légköbméter alapú, költségmegosztó) közül választani (Tszt. 44. § (1) bek.),
- az általános közszolgáltatási szerződés feltételei szerint a távhőszolgáltatást igénybe venni,
- a tulajdonosok (díjfizetők) megállapodása szerint a TKSz. 12.1. pontja alapján – a lekötött hőteljesítmény mértékéig – a fűtési célú távhőszolgáltatás mértékét, annak megkezdését és befejezését, a napok, napszakok szerinti változtatását szolgáltatóval egyeztetett módon írásban kérni,
- a felhasználóról nyilvántartott adatokba betekinteni,
- a szolgáltatással kapcsolatos panaszok, észrevételek, reklamációk bejelentésére, ezek érdemi kivizsgálásának kérésére, valamint a vizsgálat eredményéről a megfelelő tájékoztatásra 15 napon belül,

- az elszámolásra alkalmazott mérőeszköz hitelességének mérésügyi hatóság általi igazolását, továbbá az alkalmazott mérőeszközök megfelelő beépítésének méréstechnikai felülvizsgálatát kérni (Tszt. 46. § (2) bek.),
- elszámolási időszakon belül – indokolt esetben – a számlázott átlagmennyiség, és a fűtés díja (részszámla) módosítására.

4.4.2 Felhasználó kötelezettségei

Felhasználó a közszolgáltatási szerződés hatálya alatt köteles:
- a nyújtott szolgáltatást az általános közszolgáltatási szerződésben meghatározott célra és módon igénybe venni,
- az igénybe vett szolgáltatás díjait a számlán feltüntetett fizetési határidőig megfizetni,
- a tulajdonában lévő felhasználói berendezések állapotát rendszeresen ellenőrizni, fenntartásáról és karbantartásáról gondoskodni (Tszt. 55. §, Ör. 18. §),
- a tulajdonában, használatában lévő épületrészben elhelyezett elszámoló mérő hiteles állapotban való tartásáról gondoskodni, annak meghibásodását haladéktalanul szolgáltatónak bejelenteni (Ör. 16. § (5) bek.),
- lehetővé tenni szolgáltató részére a vételezés, a felhasználói berendezés állapotának ellenőrzését (TKSz. 15.2.),
- ellenőrzés során a felhasználói tulajdonú felhasználói berendezéseken tapasztalt rendellenességeket, hibákat megszüntetni,
- az elszámoló mérők leolvasását és fenntartását (hitelesítés céljából való cseréjét) a jelzett időpontban köteles lehetővé tenni, és az azokhoz való hozzáférhetőséget biztosítani (TKSz. 17.3. pontja),
- országos tüzelőanyag hiány miatt, valamint környezet- és levegőtisztaság védelmi okból szükségessé váló szolgáltatás-korlátozást tűrni,
- a felhasználó/díjfizető személyében, illetve adataiban bekövetkező változást a régi és új felhasználó/díjfizető írásban együttesen, 15 napon belül bejelenteni (TKSz. 21.1; 21.2; 21.3. Ör. 26. §),
- tartózkodni attól, hogy más felhasználó/díjfizető vételezését akadályozza, meggátolja (TKSz. 14.1 – 14.2.),
- szerződésszegő magatartása folytán a szolgáltatónak okozott kárt és egyéb költségeket megtéríteni,
- a Tszt. 49. § (2) bek. b)-e) pontjaiban meghatározott szerződésszegése esetén tűrni, hogy a szolgáltató a távhőszolgáltatást felfüggessze.

4.4.3 Szolgáltató jogai

Szolgáltató jogosult a közszolgáltatási szerződés hatálya alatt:
- ellenőrizni a felhasználó/díjfizető vételezését, a felhasználói berendezés állapotát a felhasználási helyen a szabálytalan vételezésre utaló körülményeket vizsgálni, továbbá a Tszt. 51. § (3) bekezdés a) és b) pontjai szerinti távhőszolgáltatást felfüggeszteni. (TKSz. 15.1 – 15.2.),
- a felhasználó/díjfizető által igénybe vett szolgáltatás díjának érvényesítésére,
- a jogszabályokban meghatározott módon, indokolt esetben a szolgáltatás szüneteltetésére, korlátozására, felfüggesztésére, (Tszt. 40. §; 41. §; 51. § (3) - (4); TKSz 14.2, TKSz 16.1.),
- a jogszabályban meghatározott esetekben felhasználási helyre történő bejutás elrendelése iránti eljárást kezdeményezni. (Tszt. 51. § (8) bek.),
- a felhasználói hőközpont helyiségét és a hőfogadó állomást, valamint az összekötő vezetéket magában foglaló helyiséget, épületrészt térítésmentesen használni (Tszt. 56. § (2) bek.),
- az elszámoló mérőkön saját zárjegyeit, és a leolvasáskor azonosításra szolgáló QR kódot elhelyezni,

- felhasználó távhőszolgáltatásba való bekapcsolását megtagadni, illetve vételezését megszüntetni, ha a felhasználó tulajdonában lévő berendezések az életet, az egészséget vagy a vagyonbiztonságot veszélyeztetik (Tszt. 39. § a) pont).

4.4.4 Szolgáltató kötelezettségei

Szolgáltató a közszolgáltatási szerződés hatálya alatt köteles:
- a közszolgáltatási szerződés feltételei szerint a felhasználó részére távhőt szolgáltatni,
- a szolgáltatással kapcsolatos észrevételeket, panaszokat, reklamációkat kivizsgálni és azok jogossága esetén, azokat megszüntetni,
- a szolgáltatói - és a tulajdonában lévő felhasználói berendezéseket üzemképes állapotban tartani (Tszt. 55. § (2) bek.),
- az új, vagy többletteljesítményt igénylő felhasználót 30 napon belül tájékoztatni az igény kielégítésének műszaki-gazdasági feltételeiről és a legkedvezőbb vételezési mód meghatározásában az igénylővel együttműködni (Tszt. 36. § (1) bek.),
- közszolgáltatási szerződési ajánlatát 30 napig fenntartani (TKSz. 7.3.),
- két elszámolási időszak között felhasználó kérésére az átlagmennyiséget és/vagy a fűtési díjat (részszámla) módosítani,
- az elszámoló mérőket a közszolgáltatási szerződésben rögzített időpontokban leolvasni és a fogyasztásról számlát küldeni felhasználó/díjfizető részére,
- felhasználó kérésére az elszámolásra alkalmazott mérőeszköz hitelességének mérésügyi hatóság általi igazolását, továbbá az alkalmazott mérőeszközök megfelelő beépítésének méréstechnikai felülvizsgálatát kérni (Tszt. 46. § (2) bek.),
- az elszámolási mérők pontossági felülvizsgálatáról, illetve újrahitelesítéséről gondoskodni, és annak eredményéről felhasználót tájékoztatni,
- a távhőszolgáltatás tervezett, műszaki okból szükségessé váló szüneteltetéséről, csökkentett mértékű szolgáltatásról felhasználót tájékoztatni (TKSz. 16.1.),
- szerződésszegő magatartása folytán a felhasználónak okozott kárt és egyéb költségeket megtéríteni,
- üzemzavar esetén annak elhárításáról a lehető legrövidebb időn belül és legkisebb felhasználói kört érintően gondoskodni (TKSz. 16.2.),
- az elszámoló mérők jogszabályban előírt időszakonkénti hitelesítéséről gondoskodni (Tszt. 46. § (1) bek.).

4.5 Közszolgáltatási szerződések felmondása

4.5.1 Az általános közszolgáltatási szerződést a felhasználó a Tszt. 38. § (2) bekezdés, a TKSz. 27.1. - 27.3. pontjai, valamint az Ör. 23. § és 25. §-ban foglalt feltételek betartásával 30 napos felmondási idővel mondhatja fel.
Amennyiben a felhasználási helyen valamely épületrész (lakás, üzlet, iroda, stb.) fűtési célú távhőszolgáltatását kívánja valamely díjfizető megszüntetni, az nem az általános közszolgáltatási szerződés felmondását jelenti, hanem annak módosítását vonhatja maga után, amelyet az épületrész tulajdonosa (bérlője, használója nem) és a felhasználó közösen kezdeményezhet a Tszt. 38. § (5) - (6) bekezdése, az Ör. 24- 25. §-ában foglaltak betartása mellett.

4.5.2. A határozott időtartamú egyedi közszolgáltatási szerződést csak rendkívüli felmondással (súlyos szerződésszegés), illetve közös megegyezéssel lehet megszüntetni.
A határozatlan idejű egyedi közszolgáltatási szerződés a szerződésben meghatározott időpontra mondható fel – a súlyos szerződésszegés esetét kivéve – az Ör. 23-25. §-ban előírt feltételek betartásával.

4.6 Szerződésszegés és következményei

Vonatkozó jogszabályok:

Tszt. 49-51. §
Ör. 40-41. §

4.6.1 Szerződésszegés a szolgáltató részéről

A szolgáltató részéről szerződésszegésnek minősül, ha

- a távhőszolgáltatást a közszolgáltatási szerződésben meghatározott időpontban nem kezdi meg (Tszt. 49. § (1) bek. a) pont),
- a távhőt nem a közszolgáltatási szerződésben meghatározott, illetőleg nem a tőle elvárható módon szolgáltatja (Tszt. 49. § (1) bek. b) pont),
- a távhő felhasználó részére történő szolgáltatást nem hitelesített mérőeszköz alkalmazásával végzi (Tszt. 49. § (1) bek. c) pont),
- a távhőszolgáltatás előre tervezhető munkák miatti szüneteltetéséről a felhasználót az üzletszabályzatban vagy a szerződésben előírt módon és időben nem értesíti (Tszt. 49. § (1) bek. d) pont),
- felróható magatartása folytán a szolgáltatás megszűnik vagy azt a Tszt. 40-41. §-aiban foglaltakon túlmenően szünetelteti vagy korlátozza (Tszt. 49. § (1) bek. e) pont),
- a távhőszolgáltatás felfüggesztése esetén a felfüggesztési ok megszüntetésére vonatkozó írásbeli értesítés kézhezvételét követő munkanapon a felhasználó részére szolgáltatást nem kezdi meg (Tszt. 49. § (1) bek. f) pont).

A távhőszolgáltató köteles a felhasználó vagy a díjfizető részére a díj arányos részét visszatéríteni, ha a Tszt. 49. § (1) bekezdésének e) pontjában meghatározott szerződésszegést követi el.

A Tszt. 49. § (1) bekezdés d) és e) pontjában meghatározott szerződésszegés esetén, ha a szolgáltató a felhasználóval szemben fennálló távhőszolgáltatási kötelezettségének folyamatosan három napot meghaladóan, neki felróható okból vagy a Tszt. 40. § (2) bekezdése szerinti előzetes értesítés mellőzésével nem tesz eleget az erre irányuló panasz bejelentésétől kezdve a szolgáltató:

- fűtési célú szolgáltatás esetén a közszolgáltatási szerződésben meghatározott éves alapdíj hányad kétszeresét,
- használati melegvíz-szolgáltatás célú szolgáltatás esetén a használati melegvíz mennyisége után megfizetett vízfelmelegítési díj kétszeresét fizeti vissza vagy írja jóvá a felhasználó, vagy díjfizető számlájában (Ör. 40. § (1) bek.).

4.6.2 Szerződésszegés a felhasználó részéről

A felhasználó, illetőleg díjfizető részéről szerződésszegésnek minősül, ha

- a szerződésben meghatározott hőteljesítményt túllépi (Tszt. 49. § (2) bek. a) pont),
- a távhő folyamatos és biztonságos szolgáltatását, illetőleg más felhasználó vagy díjfizető szerződésszerű távhővételezését zavarja vagy veszélyezteti (Tszt. 49. § (2) bek. b) pont),
- a mérőeszközt vagy mérőeszköz hitelességét tanúsító jelet (fémzár, hitelesítési bélyegzés, matrica) megrongálja, eltávolítja vagy – amennyiben a mérőeszköz olyan helyiségben van elhelyezve, amelybe a fogyasztó állandó bejutása, illetve felügyelete biztosított – ezek sérülését, illetve hiányát a távhőszolgáltatónak nem jelenti be (Tszt. 49. § (2) bek. c) pont),
- a mérőeszköz befolyásolásával vagy megkerülésével – ideértve a mérőeszköz vagy annak hitelességét tanúsító jel megrongálását és eltávolítását (a mérőeszköz szolgáltatói hozzájárulás nélkül történő időleges áthelyezése, helyzetének

megváltoztatása) is – távhőt (fűtési, használati melegviz, vagy egyéb célra) vételez (Tszt. 49. § (2) bek. d) pont),
- a távhő díját nem vagy nem a szerződésben meghatározott időben fizeti meg (Tszt. 49. § (2) bek. e) pont),
- a korlátozási rendelkezéseknek nem tesz eleget (Tszt. 49. § (2) bek. f) pont),
- a távhő vételezését nem a Tszt. 38. § (2), (4), illetve (5) bekezdésében foglalt feltételekkel szünteti meg (Tszt. 49. § (2) bek. g) pont).

A közszolgáltatási szerződés megszegésének következménye:
- díjvisszatérítés, illetőleg pótdíjfizetés,
- kártérítés
- csökkentett mértékű szolgáltatás,
- távhőszolgáltatás felfüggesztése,
- közszolgáltatási szerződés felmondása.

A díjfizetés kötelezettje köteles a szolgáltató részére pótdíjat fizetni szerződés nélküli távhőfogyasztás esetén, továbbá ha a Tszt. 49. § (2) bekezdés a), c), d) vagy f)-g) pontjaiban meghatározott szerződésszegést követ el.

A szolgáltató a távhőszolgáltatást felfüggesztheti, ha a felhasználó vagy díjfizető a Tszt. 49. § (2) bekezdés c)-d) pontjaiban meghatározott szerződésszegést követi el.

A Tszt. 50. § (1) bekezdés d)-f) pontjaiban meghatározott szankciók alkalmazása nem érintheti a teljesítő felhasználót vagy díjfizetőt.

A távhőszolgáltatás felfüggesztésével, valamint a felfüggesztés megszüntetésével felmerült költségeket a szolgáltató jogosult a szerződésszegés elkövetőjére áthárítani.

A közszolgáltatási szerződés nélküli távhőfogyasztás esetén – az abból származó jogkövetkezményekért – az érintett ingatlan ingatlan-nyilvántartás szerinti tulajdonosa felel.

A Tszt. 49. § (2) bekezdés a) pontjában meghatározott szerződésszegés esetén a szolgáltató pótdíjat számíthat fel, ha a felhasználó a szerződésben lekötött legnagyobb hőteljesítményt 1-1 naptári napon folyamatosan, 60 percnél hosszabb időtartamon keresztül túllépi (Tszt. 49. § (2) bekezdés a) pont).
Jogosulatlanul igénybevett többletteljesítmény után a pótdíj mértéke minden megkezdett 10 kW után a szerződött teljesítményt meghaladóan igénybevett többletteljesítményre jutó éves alapdíj 1/6-od része, valamint a lekötött teljesítmény túllépésével vételezett hőmennyiség után járó mindenkor érvényes hődíj másfélszerese. Ismételt túllépés esetén a teljesítmény túllépés pótdíját a szolgáltató annyiszor számítja fel, ahány napon a jogosulatlan igénybevétel megtörtént.
Nem kell pótdíjat fizetnie a felhasználónak, ha a csúcs lekötését a szolgáltató állapította meg.

Hőátalakítás nélküli távhő energia szolgáltatás vagy fűtési célú távhőszolgáltatás esetén, ha a felhasználó illetőleg a díjfizető a Tszt. 49.§ (2) bekezdésének c), d), f) és g) pontjában szabályozott szerződésszegést, vagy a Tszt. 3. § n) pontja szerinti szabálytalan vételezést valósít meg, a szolgáltatás díján felül pótdíjat köteles fizetni.
A pótdíj mértéke a felhasználóra (díjfizetőre) vonatkozó éves alapdíj, méretlen időszakra eső hányadának háromszorosa, a szerződésszegés, illetőleg a más módon történő szabálytalan vételezés időtartamára számítva.

Használati melegvíz szolgáltatás esetén, ha a felhasználó vagy díjfizető a Tszt. 49. § (2) bekezdésének c), d), f) és g) pontjában szabályozott szerződésszegést, vagy a Tszt. 3. § n) pontja szerinti szabálytalan vételezést valósít meg, a szolgáltatás díján felül pótdíjat köteles fizetni.

A pótdíj mértéke a méretlen időszakra az Ör. 34. § (1) bekezdés b) pontjában meghatározott mennyiség díjának kétszerese, a szerződésszegés, illetőleg a más módon történő szabálytalan vételezés időtartamára számítva.

A pótdíj mérsékelhető, ha felhasználó/díjfizető hitelt érdemlően igazolja (pl. lakásfelújítással összefüggő számlát, vagy biztosítónál felvett kárbejelentőt vagy a munkavégzéssel megbízott vállalkozói nyilatkozatot nyújt be, stb.) a mérőhelyen bekövetkezett rendellenesség okát és körülményeit. Ilyen esetben, a felhasználó/díjfizető által feltárt körülmények mérlegelését és dokumentálását követően, az Ör. 40. §-a szerinti pótdíj legfeljebb 90 %-kal csökkenthető.

5. Ügyfélszolgálati tevékenység

Vonatkozó jogszabályok:

Tszt. 3. §, 11. §,
TKSz. 26.2.
Fogyasztóvédelemről szóló 1997. évi CLV. tv. (a továbbiakban: Fgytv.) 17/B. §

5.1. Az ügyfélszolgálat feladata

Az ügyfélszolgálati tevékenység magában foglalja mindazon ügyek intézését, amelyek a felhasználói/díjfizetői szolgáltatói jogviszony létrejöttét, hatályát és megszűnését érintik.

Az ügyfélszolgálat tevékenységi köréhez tartozik:

- a felhasználók/díjfizetők tájékoztatása az igénybevétel, a csatlakozás, a bővítés, a megszüntetés feltételeiről,
- tájékoztatás a közszolgáltatási szerződések típusairól, a távhő és használati melegvíz mérés szerinti elszámolásának lehetőségeiről és feltételeiről,
- szerződéskötési és módosítási igények ügyintézése,
- tájékoztatás az áralkalmazás feltételeiről, az elszámolási módokról, távhőszolgáltatás díjtételeiről, a számlázás és a díjfizetés rendjéről,
- a felhasználási helyek alapadatainak és változásainak nyilvántartása,
- a felhasználók és díjfizetők adatainak és azok változásainak nyilvántartása, valamint a változás bejelentésével kapcsolatos feladatok ellátása,
- az elszámoló mérőkkel kapcsolatos feladatok (meghibásodás, felülvizsgálat, csere, mérő pontossági vizsgálatának kezdeményezése, mérőállás leolvasása stb.) intézése,
- az ügyfelek tulajdonában lévő berendezések meghibásodásával, üzemeltetésével, felülvizsgálatával és korszerűsítésével összefüggő feladatok (megrendelések) továbbítása az érintett egységek felé,
- a mérőhelyek állapotának és a felhasználók/díjfizetők vételezésének ellenőrzésével kapcsolatos feladatok ellátása, rendellenességre utaló körülmények esetén a felülvizsgálat kezdeményezése,
- a szolgáltatás teljesítésével és minőségével kapcsolatos ügyek intézése,
- a felhasználók/díjfizetők tájékoztatása a követelések és befizetések egyenlegéről,
- a behajtási tevékenység ellátásának elősegítése,
- szabálytalan vételezéssel (Tszt. 3. § n) pontja), szerződésszegéssel (Tszt. 49. § (2) bekezdés c),d) pontja) összefüggő ügyek intézése,
- tartozás esetén a szolgáltatás felfüggesztésének kezdeményezése,
- ügyfélszolgálati pénztár működtetése,

- annak elősegítése, hogy a felhasználók/díjfizetők - az általuk meghatározott díjfizetési módnak - megfelelően tudjanak eleget tenni díjfizetési kötelezettségüknek,
- a távhőszolgáltatással összefüggő ügyviteli feladatok ellátása,
- energetikai tanácsadás,
- tájékoztató kiadványok eljuttatása az érdekeltekhez,
- a felhasználók/díjfizetők tájékoztatása a távhőszolgáltatást érintő jogszabályokról és ezek összefüggéseiről,
- együttműködés a fogyasztóvédelmi hatósággal és a felhasználói érdekképviseletekkel,
- az ügyfelek tájékoztatása a jogorvoslati lehetőségekről,
- a felhasználók/díjfizetők tájékoztatása a szociális és egyéb támogatások igényléséről, a felhasználókat érintő pályázati lehetőségekről,
- a szolgáltatással kapcsolatos hibák, panaszok fogadása,
- fogyasztóvédelmi referensi feladatok,
- közreműködés a bejutás elrendelésre irányuló jogi folyamatokban (egyenlegközlés, adategyeztetés),
- kiemelt partnereinkkel (nagyfogyasztóinkkal) való közvetlen kapcsolattartás.

5.2. Az ügyfélszolgálat és hibafelvétel elérhetőségei és működési rendje

Telefonon: **72/503-402**
Levélben: PÉTÁV Kft. 7623 Pécs, Tüzér u. 18-20.
E-mailben: ugyfelszolgalat@petav.hu
E-ügyfélszolgálat: https://ugyfelszolgalat.petav.hu
Személyesen: **Pécs, Magyar L. u. 4.** (központi ügyfélszolgálati iroda)

Ügyfélfogadási időpontok: Hétfő, Kedd, Szerda 8^{00}-15^{00} óra között
Csütörtök 8^{00}-20^{00} óra között
Péntek 8^{00}-12^{00} óra között

Időpontfoglalás ügyintézésre: http://idopont.petav.hu, vagy 72/503-402 telefonszámon

Személyesen: **Pécs, Búza tér 8/b.** (kihelyezett ügyfélszolgálati iroda)

Ügyfélfogadási időpontok:
Hétfő, Kedd, Szerda: 8^{00}-12^{00} és 12^{30}-15^{00} óra között
Csütörtök: 8^{00}-12^{00} és 12^{30}-17^{00} óra között
Péntek: 8^{00}-12^{00} óra között

A telefonon történő hibafelvétel: **folyamatos**

Munkaidőn kívüli ellátási hiányosságok elhárítására a PÉTÁV Kft. műszaki ügyeleti és készenléti szolgálatot működtet.

A felhasználó/díjfizető személyesen vagy meghatalmazottja által kezdeményezheti ügye intézését, illetve kérhet tájékoztatást.

Szolgáltató ügyfélszolgálata köteles felhasználó részére panaszbejelentés esetén, annak beérkezését követő 15 napon belül az azzal kapcsolatos állásfoglalását és intézkedéseit indokolással ellátva írásba foglalni és megküldeni, kivéve a felhasználó vagy díjfizető személyesen bejelentett és azonnal orvosolt panaszát. A válaszadási idő (indokolt esetben, pl. helyszíni vizsgálat, vagy valamely hatóság megkeresésének szükségessége) egy alkalommal 15

nappal meghosszabbítható, erről azonban a válaszadási határidő előtt felhasználót írásban tájékoztatni kell Fgytv.17/B. § (5) bekezdése).

Egyéb bejelentések esetén szolgáltató a lehető legrövidebb időn belül (legkésőbb 30 nap) köteles írásos választ adni az ügyintézés eredményéről. (Fgytv.17/A. § (6) bek.)

5.3. Az ügyfélszolgálati tevékenység ügyviteli szolgáltatásai

A felhasználó/díjfizető köteles megfizetni azoknak az ügyviteli szolgáltatásoknak a díját, amelyekre a hatályos önkormányzati rendeletben részletezett díjak, illetve az árhatóság által jóváhagyott díjak nem nyújtanak fedezetet.

Az ügyviteli szolgáltatások jegyzékét és díját az ügyfélszolgálati irodákban kell kifüggeszteni. Ha az ügyviteli szolgáltatás nem szerepel a jegyzékben, akkor a tevékenység elvégzéséért díjat nem lehet felszámítani.

Az ügyviteli szolgáltatásért fizetendő díjról, a tevékenység ellátása előtt tájékoztatni kell az ügyfelet.
Az ügyviteli szolgáltatás teljesítése nem tagadható meg, ha a szolgáltatást kérő a helyszínen nem tudja kifizetni az ügyviteli szolgáltatásról kiállított számla összegét.

6. Távhőszolgáltatás árképzési rendszere

Vonatkozó jogszabályok:

Tszt. 57. § (2) bek. , 57/D-57/E. §,
50/2011. (IX.30.) NFM rendelet

A lakossági, valamint a külön kezelt intézményi felhasználónak nyújtott (hatósági áras) távhőszolgáltatás díját a nemzeti fejlesztési miniszter rendeletben határozza meg.

Az egyéb felhasználó az egyedi közszolgáltatási szerződésben, a közszolgáltatási szerződésben rögzített távhőszolgáltatási díjat, az abban meghatározott feltételek szerint fizeti meg szolgáltatónak.

7. A szolgáltatás ellenértékének elszámolása

7.1. Fűtési célú távhőszolgáltatás díjai

Vonatkozó jogszabályok:

Tszt. 43.§ , 44.§, 47.§ Vhr. 17/A. §, 17/B. §
Ör. 30.§, 32.§, 33.§, 36.§, 37.§, 43.§ (1)-(2) bek.

Felhasználót, a közszolgáltatási szerződésben szabályozott távhőszolgáltatás igénybevételéért, díjfizetési kötelezettség terheli. Az igénybe vett szolgáltatás díjának elszámolása történhet havonta vagy a fűtési időszakot követően. Az elszámolási időszakról, a mérés szerinti fűtési díj felosztási módjáról a közszolgáltatási szerződés rendelkezik.

Fogyasztásmérő berendezés nélkül történő vételezésre csak különösen indokolt műszaki és/vagy gazdasági szempontok érvényesülése esetén és kizárólag a szolgáltató hozzájárulásával – külön megállapodás szerint – van lehetőség.
Ha a mérés nélküli vételezésre a felek között előzetesen nem jön létre megállapodás, akkor a mérés nélküli vételezés engedély nélküli vételezésnek minősül és szolgáltató jogosult az erre vonatkozó előírásokat alkalmazni és érvényesíteni.

PÉTÁV Kft. az alapdíj és a hődíj számlákat a közszolgáltatási szerződésben meghatározott felhasználási helyenként bocsátja ki.

Ha felhasználók/díjfizetők a távhőszolgáltatás díjának megosztási és kiegyenlítési módjában nem tudnak megállapodni, akkor az alapdíjat és a hődíjat a használatukban lévő épületrészek fűtött térfogatának arányában fizetik.

Alapdíj:
Az alapdíj éves díj, amely havonta, a lekötött hőteljesítmény 1/12-ed része után esedékes.
Nem lakossági (egyéb) felhasználónak/díjfizetőnek az alapdíjat előre, a tárgyhó első napjáig, számla ellenében kell megfizetni.
Lakossági felhasználónak/díjfizetőnek az alapdíjat a számlán feltüntetett határidőig, általában a tárgyhó utolsó napjáig kell megfizetni.

A lekötött teljesítmény díját, az éves alapdíjat akkor is meg kell fizetnie felhasználónak/díjfizetőnek ha nem vételez hőt a közszolgáltatási szerződés hatálya alatt, vagy a közszolgáltatási szerződést nem az abban foglaltak szerint mondja fel, vagy ha a közszolgáltatási szerződés felmondását követően nem tesz eleget a Tszt. és a hatályos önkormányzati rendelet előírásainak.

Hődíj:
Felhasználónak a közszolgáltatási szerződésben rögzített feltételek szerint, az elszámoló mérőn mért tényleges hőmennyiség után hődíjat kell fizetni.

Fűtésdíj (részszámla) és elszámolás:
Ha felhasználó a fűtési díjat (alapdíj+hődíj) a fűtési időszakot követően számolja el szolgáltatóval, akkor felhasználó/díjfizető havonta a felhasználási hely fűtött térfogatával arányos fűtésdíjat (részszámlát) fizet. A fűtési díj május-szeptember és október-április közötti időszakra jóváhagyott-, vagy 12 hónapig azonos díjjal kerül kiszámlázásra.
Az igénybe vett szolgáltatás mérés szerinti díja (alapdíj + hődíj) és a fűtésdíj (részszámlák) közötti díjkülönbözettel szolgáltató köteles a közszolgáltatási szerződésben meghatározott módon, a fűtési időszakot követően felhasználóval elszámolni.

Fűtési díj megosztása:
Vonatkozó jogszabályok*:*

Tszt. 44.§ (1) bek.,44.§ (4) bek., Vhr. 17/A. – 17/H. §
TKSz. 9.15., 19.1-19.2., 20.1, 23.2., 26.1. pont
Ör. 32.§ (2) bek. d) pont

A díj kiegyenlítése a tulajdonosok egymással történő megállapodása szerint együttesen vagy külön-külön épületrészenként is történhet. Külön történő díjfizetés esetén a szolgáltató köteles a fűtési díjat (alapdíj + hődíj) a tulajdonosok egymással történő megállapodása alapján, a közszolgáltatási szerződésben meghatározott módon, épületrészenként megosztani és a díjfizetők részére számlázni.

Az épületrészek közötti megosztási részarányokat felhasználó bocsátja szolgáltató rendelkezésére. Szolgáltató köteles a megadott megosztási részarányok szerint elkészíteni az elszámolást, ha a kimutatást felhasználó képviselője igazolta.
Szolgáltató köteles a megadott részarányok szerint elkészíteni az elszámolást akkor is, ha a kimutatást nem egy költségmegosztással megbízott szakcég végezte, de a felhasználó képviselője írásban nyilatkozott, hogy az általa igazolt részarányok a Vhr. előírásainak figyelembevételével kerültek meghatározásra.

7.2. Használati melegvíz célú távhőszolgáltatás díjai

Vonatkozó jogszabályok:

Tszt. 43.§ (3) bek., 47.§
TKSz. 19.1-19.2. pont
Ör. 31.§; 34.§; 36.§; 37.§; 40.§ (1) b); 43.§ (1)- (2) bek.

Nem lakossági (egyéb) felhasználó/díjfizető esetén a meleg-víz felhasználás a leolvasást követően havonta, vagy évente elszámolásra kerül.

Felhasználó/díjfizető a mérőhelyen elhelyezett elszámoló mérő(k) által ténylegesen mért melegvíz mennyisége (m^3) után vízfelmelegítési díjat, vagy, ha és amennyiben a közműves ivóvizet a szolgáltató bocsátja rendelkezésre melegvíz-szolgáltatási díjat (vízfelmelegítési díjat és közműves ivóvíz díjat) fizet (Ör. 30. § (3) bek.).

Ha a felhasználási helyen nincs kialakítva mérőhely, vagy a kialakított mérőhely alkalmatlan a melegvíz felhasználás mérés szerinti elszámolására, akkor a felhasznált melegvíz elszámolása havonta a hatályos önkormányzati rendeletben meghatározott mennyiséggel (m^3) történik.

A melegvíz felhasználás mérés szerinti elszámolásának feltételeit a Műszaki Csatlakozási Feltételek (5. számú melléklet) tartalmazza. Ha az elszámolás feltételei közül bármelyik hiányzik, akkor a melegvíz felhasználást az Ör. 34. § (1) bek. b.) pontja szerint kell elszámolni.

A ténylegesen felhasznált és a havonta fizetett melegvíz mennyisége közötti különbség elszámolására, a mérők PÉTÁV Kft. által történt leolvasását követően évente egyszer kerül sor.

Felhasználó/díjfizető változás esetén az előző és az új felhasználónak/díjfizetőnek közösen kell nyilatkozni az elszámoló mérő(k) állásáról és a mérőhely állapotáról. Meghibásodásra vagy rendellenességre utaló körülmény esetén szolgáltatónak a mérőhely felülvizsgálatát kell kezdeményeznie. Ha az érintettek a felülvizsgálatot nem tartják indokoltnak, akkor erről írásban kell nyilatkozniuk. A felülvizsgálat elmaradásából származó következmények szolgáltatóra nem háríthatók át. Rendellenességre utaló jelek hiányában is kérhetik felhasználók szolgáltatótól a mérőhely felülvizsgálatát.

7.3. Elszámoló mérők leolvasása, felülvizsgálata, hitelesítése

Vonatkozó jogszabályok:

Tszt. 34. §, 46.§; 54.§ (6) bek.
TKSz. 17.1-17.5; 22.1-22.2.; 23.1- 23.2. pont
Ör: 2.§ (1); 16.§; 17.§; 18.§; 26.§ (1) bek. b) pont

Az elszámoló mérők állapotának ellenőrzése, leolvasása a szolgáltató feladata.
A mérők leolvasásáról a közszolgáltatási szerződés, vagy megállapodás rendelkezik.
Az elszámoló mérők leolvasása a közszolgáltatási szerződésben, vagy megállapodásban meghatározott időponttól legfeljebb 3 munkanappal térhet el.
Felhasználó kezdeményezésére a leolvasást, az elszámoló mérő felülvizsgálatát vagy cseréjét úgy kell ütemezni, hogy arra felhasználóval közösen kerüljön sor.
Az elszámoló mérő mérésügyi, méréstechnikai megfelelőségét a felhasználó kérésére a szolgáltató köteles a Tszt. 46.§ (2) bekezdésének rendelkezése alapán a mérésügyi hatósággal megvizsgáltatni. Ha a mérőeszköz mérési hibája a mérésügyi előírásokban meghatározott mértéket túllépi vagy más ok miatt hiteles mérésre alkalmatlan, akkor a mérő vizsgálatával felmerült minden költség és a mérőcsere költsége a szolgáltatót terheli. Ha a vizsgálat szerint a

mérő helyesen működik, illetőleg a megengedett hibahatárt nem lépi túl, úgy a felmerült költségeket a szolgáltató jogosult a felhasználóra áthárítani.
Felhasználó/díjfizető a cserét követő 5 munkanapon belül kérheti a leszerelt mérő és a jegyzőkönyv adatainak ellenőrzését szolgáltatótól.

Az elszámoló mérők leolvasása történhet:

- tíznaponta,
- havonta,
- naptári évenként.

Az elszámoló mérők leolvasása, felülvizsgálata:

- használati melegvíz mérők esetében a mérőhely felülvizsgálat (éves leolvasás) során az adatrögzítés mobileszközön történik, a mérőhely állapotáról, felhasználási hely azonosítóval és dátummal ellátott fénykép készül. Írásos dokumentumot (leolvasó lapot) a leolvasásról nem kap az ügyfél.
- hőmennyiségmérő leolvasás esetén, amennyiben a mérő nem lakáson belül van elhelyezve az adatok mobileszközön kerülnek rögzítésre,
- hőmennyiségmérő leolvasás esetén, amennyiben a mérő lakáson belül van elhelyezve a mérőállás havonta a felhasználó/díjfizető részéről bediktálható, a szolgáltató által végzett éves leolvasás során pedig az adatok mobileszközön kerülnek rögzítésre.

Felhasználó/díjfizető változás esetén az elszámoló mérő/mérők szolgáltató által történt leolvasását az előző és az új felhasználó/díjfizető együttes és írásbeli nyilatkozata pótolja.

Ha felhasználó/díjfizető szolgáltató írásbeli felszólítására sem biztosítja a mérő/mérők leolvasását vagy cseréjét, a mérőhely felülvizsgálatát, akkor szolgáltató jogosult a felhasználást az Ör. 40. §-a szerint megállapított pótdíjjal együtt elszámolni.

Ha felhasználó/díjfizető a leolvasás/felülvizsgálat/mérőcsere időpontjában nem tartózkodik a helyszínen, akkor írásos, időpontegyeztetést kezdeményező értesítő kerül elhelyezésre a levélszekrénybe. Ha felhasználó/díjfizető nem egyeztet időpontot vagy a szolgáltatóval megbeszélt időpontban ismételten nem biztosítja a leolvasást/felülvizsgálatot/mérőcserét, akkor ajánlott levélben kell felszólítani az újabb időpontegyeztetésre. Ha az ajánlott levélben megadott határidőig az egyeztetésre nem kerül sor, akkor a szolgáltató jogosult külön értesítés nélkül az Ör. 34. § (1) bek. g.) pontja szerint az elszámolást elkészíteni. A meghiúsult leolvasás, mérőcsere és az értesítések költségeit felhasználó/díjfizető köteles megfizetni.

A felhasználó/díjfizető az általa kezdeményezett, felhasználói rendszeren történő munkavégzés esetén köteles a szolgáltató által levett plombát haladéktalanul, de legkésőbb a plomba levételétől számított 30 napon belül visszahelyeztetni és a levétel, visszahelyezés költségeit megfizetni.
Amennyiben felhasználó/díjfizető ezen kötelezettségének nem tesz eleget, úgy a szolgáltató jogosult a plomba levételétől kezdődő időtartamra az Ör. 34. § (1) bekezdés b) pontja szerinti használati melegvíz mennyiséget számlázni részére.

7.4. Számlázás rendje

Vonatkozó jogszabályok:

Tszt. 43.§ (2) bek.; 44.§ (5) bek.; 47.§; 57.§ (4) bek.;
TKSz. 26.1-26.2; 26.4. pont
Ör. 26.§ (2) bek.; 30.§ (3) bek.; 31-34.§; 36-37.§; 43.§ (1) - (2) bek.
az egységes közszolgáltatói számlaképről szóló 2013. évi CLXXXVIII. tv. (a továbbiakban: Számlakép tv.)

Számlaadási kötelezettség, követelések benyújtása

A felhasználás elszámolásának előírásait a vonatkozó jogszabályok és az Általános Szerződési Feltételek tartalmazzák.

A számlákra vonatkozó jogszabály előírásainak betartásával szolgáltató felhasználási helyenként, a távhőszolgáltatásért fizetendő ellenértékről számlát állít ki.

A számla csak a befizetést igazoló bizonylattal (bevételi pénztárbizonylat, átvételi elismervény, pénzintézeti egyenlegértesítő, átvételt igazoló postabélyegző, stb.) együtt tekinthető kiegyenlítettnek.
A kibocsátott számla lehet:

- alapdíj számla,
- hődíj számla,
- részszámla,
- elszámoló számla,
- helyesbítő számla.

A számlák elkészítési időpontja:

- alapdíj számla: az esedékességet megelőző hónap 20-ig,
- hődíj számla: az elszámolási időszakot követő 8 munkanapon belül,
- részszámla: minden hónap 10-ig,
- elszámoló számla: a közszolgáltatási szerződésben meghatározott időpontig,
- helyesbítő számla: a módosításra vonatkozó dokumentum, például a műszaki vagy pénzügyi igazolás, tulajdoni lap kézhezvételét követő 5 munkanapon belül.

A számlák fizetési határideje: egyéb megállapodás hiányában a számlán feltüntetett időpont.

Abban az esetben, ha a számlázás megkezdéséig (lakossági felhasználók esetében az előző hónap 28-ig) a pénzintézet nem küld értesítést a felhasználó/díjfizető és a pénzintézet között létrejött megállapodásról (felhatalmazásról), a számlához készpénz átutalási megbízást (csekket) kell mellékelni.

Szolgáltató köteles a következő esetekben, ellenszolgáltatás nélkül elkészíteni az elszámolást:

- felhasználó/díjfizető változás előírásszerű bejelentése,
- mérő meghibásodása vagy cseréje,
- Magyar Kereskedelmi Engedélyezési Hivatal (a továbbiakban: MKEH) által elvégzett felülvizsgálat nem megfelelőséget igazoló hatósági bizonyítványa alapján,
- téves leolvasás,
- adatrögzítési hiba.

Téves leolvasás vagy adatrögzítési hiba esetén felhasználó/díjfizető kérésére a helyesbítő számlát a kérelem beérkezését követő 5 munkanapon belül el kell készíteni.

A számlában szereplő negatív előjelű tételek jóváírást jelentenek. A jóváírás lehet:

- díjvisszatérítés,
- díjkedvezmény,
- elszámolási díjkülönbözet,
- túlfizetés,
- szociális támogatás.

Ha felhasználónak/díjfizetőnek nincs tartozása, akkor a negatív előjelű számla összegét szolgáltató a felhasználó vagy a díjfizető eltérő kérésének hiányában a 3000 Ft-ot meg nem haladó összeg esetében a felhasználó vagy díjfizető következő számlájában számolja el, 3000 Ft-ot meghaladó összeg esetében a felhasználó/díjfizető fizetési módja szerinti módon a számla

kibocsátásától számított 8 napon belül köteles a felhasználónak vagy díjfizetőnek visszafizetni. Ha a visszafizetés meghiúsult, akkor a visszatérítés összegét következő havi számlájában kell jóváírni. Ha felhasználónak/díjfizetőnek hátraléka van, akkor az összeg a mindenkor hatályos Ptk. szerint, hátralékra kerül jóváírásra az alábbi sorrendben: felmerült költségekre, kamatokra, tőketartozásra.

A számlák kézbesítése

Lakossági felhasználó/díjfizető esetén szolgáltató a kibocsátott számlákat függetlenül a számlázási címtől, a fizetési határidő előtt legalább 15 nappal korábban, a felhasználó/díjfizető levélszekrényébe kézbesíti.

Ha felhasználó/díjfizető a felhasználási hely címével nem megegyező számlázási, vagy levélcímre kéri a számláit, szolgáltatónak gondoskodnia kell arról, hogy a postai úton történő feladással is biztosított legyen a fizetési határidő előtt 15 nappal történő kézbesítés.

Elektronikus számlát igénylő felhasználók/díjfizetők a számla elkészültéről, és annak megtekinthetőségéről az általuk megadott e-mail címre kapnak értesítést oly módon, hogy a számla legalább a fizetési határidő előtt 15 nappal a felhasználó/díjfizető számára elérhető legyen.

A felhasználási hely címével nem megegyező, vagy külföldre történő postai kézbesítés esetén a postai díjat a felhasználónak/díjfizetőnek költségként jogosult felszámítani.

Díjfizetési módok

Befizetést harmadik személy megbízási szerződés vagy felhatalmazás nélkül is teljesíthet. A befizetés lehet:

- Pénztári befizetés
  Ha felhasználó/díjfizető a számlát a szolgáltató pénztárában kívánja kiegyenlíteni, akkor a pénztáros a készpénz átvételét köteles átvételi elismervény kiállításával igazolni.
- Postán történő befizetés
  Felhasználó/díjfizető a távhőszolgáltatás ellenértékét kiegyenlítheti postán történő befizetéssel. A kiegyenlítés egyaránt történhet a számlához mellékelt készpénzátutalási utalványon, vagy belföldi postautalványon. Belföldi postautalványon történő feladás esetén, ha arról hiányzik a beazonosításhoz és jóváíráshoz szükséges információ (név, cím, Vevő (Fizető) azonosító/partnerkód, felhasználási hely, számlaszám, időszak, stb.), akkor szolgáltató köteles a be nem azonosítható befizetéseket a felhasználó/díjfizető nyilatkozatáig elkülönített módon és tételesen nyilvántartani. A postára adott, de a szolgáltatóhoz be nem érkezett befizetések miatt felhasználót/díjfizetőt hátrány, kár nem érheti, ha az eljárás végén az összeg a szolgáltató bankszámlájára kerül.
- TELESZÁMLA (e-számla) rendszeren történő fizetés.
- E-ügyfélszolgálaton (https://ugyfelszolgálat.petav.hu) keresztül történő fizetés.
- Lakossági folyószámláról (csoportos beszedési megbízás) történő kiegyenlítés
  Lakossági folyószámláról csak a pénzintézet értesítését követően, a felhatalmazás érvényességének időpontjától kerülhet sor. Ha a számlázás megkezdéséig a pénzintézet nem, vagy nem a pénzforgalomról szóló előírásoknak megfelelően értesíti szolgáltatót a megbízási szerződés (felhatalmazás) megkötéséről vagy módosításáról, akkor szolgáltató nem jogosult a követelést a pénzintézethez benyújtani.
  Ha a számlázás megkezdéséig a felhasználó/díjfizető vagy a pénzintézet nem értesíti a szolgáltatót a megbízási szerződés megszűnéséről vagy felfüggesztéséről, továbbá hogy a megbízás fedezethiány miatt nem teljesíthető, akkor felhasználónak/díjfizetőnek a kézbesített számla alapján kell gondoskodni a határidőre történő kiegyenlítésről. Felhasználó/díjfizető készpénzfizetőnek minősül tartós fedezetlenség (3 hónap) esetén, valamint abban az esetben, ha a kiállított számla összege meghaladja a

felhasználó/díjfizető által meghatározott limit összegét. Ezekben az esetekben szolgáltató a számlához készpénz átutalási megbízást (csekket) is mellékel.
Nincs lehetőség arra, hogy a PÉTÁV Kft.
- a nem teljesített megbízásokat (a visszautasítás okától függetlenül),
- a tárgyhót megelőző időszak számláit,
- a tárgyhót érintő helyesbítő számlákat,
- a felhasználó/díjfizető változással összefüggő számlákat benyújtsa felhasználó/díjfizető folyószámláját vezető pénzintézetnek. Ilyen esetben a számla kiegyenlítéséről felhasználónak/díjfizetőnek, egyéb módon (például a banknak adott egyedi megbízással) kell gondoskodnia.

Lakossági folyószámláról történő kiegyenlítés feltételeit az ügyfél és a pénzintézet között létrejött megállapodás rögzíti. Az ilyen megbízással kapcsolatos ügyek intézése nem tartozik szolgáltató hatáskörébe. Felhasználónak/díjfizetőnek észrevétel, kifogás, vagy panasz esetén közvetlenül a bankhoz kell fordulni.

- Bankszámláról történő kiegyenlítés
  Bankszámlával rendelkező felhasználók/díjfizetők a pénzforgalmi szabályok előírásai alapján kétoldalú megállapodásban rögzített módon:
  – azonnali beszedési megbízással,
  – határidős megbízással,
  – átutalással rendezhetik az esedékes (kézbesített) számlákat,

Fizetési kötelezettség
Felhasználók/díjfizetők a távhőszolgáltatás ellenértékét a szerződésben (fizetési megállapodásban) vagy a számlán feltüntetett határidőig kötelesek kiegyenlíteni.

A fizetési kötelezettség teljesítése független a felhasználó/díjfizető által megválasztott fizetési módtól. A fizetési határidőt követő kiegyenlítés késedelmes fizetésnek minősül.

Alaptalan számlareklamáció a fizetési határidőt nem módosítja. Megalapozott számlareklamáció esetén szolgáltató a módosított fizetési határidőt a helyesbítő számlán tünteti fel.

Pénzintézeten keresztül történő kiegyenlítés esetén a fizetési határidőt nem módosítja:
– a megbízás visszavonása, módosítása,
– ha az esedékes számla összege limit feletti,
– a pénzintézet a felhasználó/díjfizető Vevő(Fizető) azonosítóját hibásan tartja nyilván,
– ha a számla összege fedezethiány miatt nem utalható,
– a pénzintézet a benyújtott terhelést, előzetes értesítés és egyeztetés nélkül, technikai okok miatt nem fogadta,
– ha a pénzintézet a felhatalmazásról, illetve az ügyfél folyószámlaszámának megváltozásáról, a felhatalmazás érvényességi idejéről szolgáltatót nem értesítette a terhelés benyújtása előtt.

Szociális és egyéb jogcímen nyújtott támogatás jóváírása
A szociális és egyéb jogcímen nyújtott támogatás nem minősül készpénzjuttatásnak, ezért a támogatás összegének jóváírása, a közigazgatási határozat rendelkező részében meghatározott feltételek, és a támogatás összegét folyósító rendelkezéseinek betartásával történik.

Szolgáltató a támogatás összegének jóváírását csak az után tudja megkezdeni, ha a közigazgatási határozatot, vagy a folyósító rendelkezéseit írásban megkapja és a támogatás havonkénti, vagy teljes összegét - jogosultak szerint részletezett módon - a folyósító szolgáltatónak átutalta.

A szociális és egyéb jogcímen nyújtott támogatás a kibocsátott számlák esedékességét, a felhasználó/díjfizető fizetési kötelezettségét nem érinti, erre való hivatkozással felhasználó/díjfizető az esedékes számla kiegyenlítését nem tagadhatja meg, továbbá nem mentesülhet a késedelmes fizetés következményei alól.

7.5. Késedelmes fizetés következményei

Vonatkozó jogszabályok*:*

Tszt. 44. § (3) - (4); 49. § (2) bek. e) pont
Ör. 38. §
az egységes közszolgáltatói számlaképről szóló 2013. évi CLXXXVIII. tv. (a továbbiakban: Számlakép tv.)

Ha felhasználó/díjfizető a szolgáltatás ellenértékét a számlán feltüntetett határidőig nem fizeti meg, vagy csak részben egyenlíti ki, a szolgáltató a Számlakép törvény rendelkezései szerint a számlán történő egyenleg közlésén túl, illetőleg amellett a számla fizetési határidejét követő hónapban fizetési emlékeztetőt bocsát ki, melyben a díjfizetőt értesíti a befizetés elmaradásáról. A behajtási folyamat során időszakonként ajánlott küldeményben szólítja fel a díjfizetőt a teljes tartozásról.

Ha díjfizető nem tulajdonosa a felhasználási helynek, akkor szolgáltató a felszólító levél másolatának megküldésével köteles tájékoztatni az általa ismert tulajdonost. Szolgáltatót nem terheli felelősség, ha a felszólító leveleket a Posta nem az ajánlott küldeményekre vonatkozó előírások szerint kézbesíti.

Késedelmes fizetés esetén felhasználó/díjfizető a számlatartozáson (főkövetelésen) kívül köteles megfizetni a késedelmi kamatot, valamint szolgáltatónak a késedelmes fizetés miatt felmerült egyéb költségeit (felszólítások postai díja, illeték, ügyvédi munkadíj, címkutatás költsége, tulajdoni lap beszerzésének költsége, a végrehajtás díja, stb.). A kamatfizetési kötelezettség akkor is fennáll, ha a kötelezett késedelmét kimenti. (Ptk. 6:48. § (4) bekezdés)

Késedelmes fizetés esetén szolgáltató jogosult a felszólítást követően:

- megindítani a behajtási eljárást,
- intézkedni a szolgáltatás felfüggesztésére,
- a szerződés felmondására, ha felhasználó/díjfizető tartozása 60 napnál régebbi.

Késedelmes fizetés esetén a szolgáltató érvényesíti a Ptk. 6:41.§-ban foglaltakat és alkalmazza a Ptk. 6:46.§ szerinti sorrendet, nevezetesen: ha a pénztartozás teljesítéseként fizetett összeg az egész tartozás kiegyenlítésére nem elegendő, azt – ha a jogosult eltérően nem rendelkezett, és egyértelmű szándéka sem ismerhető fel – elsősorban a költségekre, majd a kamatokra és végül a főtartozásokra kell elszámolni.

Felhasználó/díjfizető szolgáltató hozzájárulása nélkül is törlesztheti tartozását. A részteljesítés azonban nem mentesíti felhasználót/díjfizetőt a késedelmes fizetés és a szerződésszegés következményei alól.

A tartozás rendezése érdekében, kötelezett együttműködése és megfelelő biztosíték esetén, szolgáltató részletfizetési megállapodást köthet felhasználóval vagy díjfizetővel. A részletfizetési megállapodás általános feltételeit a 12. számú melléklet tartalmazza. Indokolt esetben szolgáltató az általános feltételektől eltérhet.

Ha felhasználó/díjfizető a fizetési határidőig nem vagy csak részben egyenlítette ki a szolgáltatás ellenértékét, akkor a szolgáltatóval kötött részletfizetési megállapodás kizárólag abban az esetben

mentesíti kötelezettet a késedelmes fizetés következményei alól, ha azt a megállapodás külön tartalmazza.

Ha felhasználó/díjfizető nem vagy nem a részletfizetési megállapodás szerint törleszti a tartozást, akkor szolgáltató jogosult:

- a megállapodás felmondására,
- a behajtási eljárást megkezdeni, vagy folytatni.

Követelések behajtása

Ha felhasználó/díjfizető a felszólításban megadott határidőig sem egyenlíti ki a tartozását, akkor a követelések behajtására vonatkozó jogszabályok betartásával, szolgáltató megindítja a behajtási eljárást.

A behajtási eljárás során szolgáltató intézkedései a következők:

- ha díjfizető az épület (épületrész) bérlője, akkor a bérbeadó tulajdonos értesítése,
- ha a felhasználási hely tulajdonosa kiskorú, az illetékes szakigazgatási szerv, törvényes képviselő tájékoztatása
- a felhasználóval/díjfizetővel való személyes kapcsolatfelvétel, részletfizetési megállapodás megkötésének kezdeményezése,
- részösszegű befizetések (részteljesítés) elfogadása,
- részletfizetési megállapodások megkötése,
- jelzálog szerződések megkötése, a jelzálogjog bejegyeztetése a tulajdoni lapra,
- fizetési meghagyások kibocsátásának kezdeményezése,
- a végrehajtási eljárás megindításának, ingatlan végrehajtásnak kezdeményezése az illetékes bíróságon a Vht. rendelkezései szerint.

A hátralék jogi eszközökkel (fizetési meghagyás, végrehajtási eljárás) történő behajtása előtt figyelembe kell venni:

- az eljárás alá még nem vont időszakok és a teljes tartozás összegét,
- a felhasználó/díjfizető fizetési készségét,
- a behajtási eljárás várható költségét,
- a felhasználó/díjfizető által felajánlott biztosítékokat.

Szolgáltató a behajtási eljárás során köteles felhasználó/díjfizető érdeklődése esetén tájékoztatni ügyének állásáról, és az általa ismert támogatási lehetőségekről.

A Szolgáltató jogosult a Tszt. 45. § (1) bekezdés b) pontjának, valamint az Ör. 39. § (4) bekezdésének rendelkezése alapján a követelések kezelését és behajtását a tevékenység végzésére jogosult szervezet igénybevételével ellátni és az ahhoz szükséges adatokat átadni.

8. Az üzemi események rendszere

Vonatkozó jogszabályhelyek:

Tszt. 40-41. §, 51. § (3) bek.
Vhr. 16-17. §,
TKSz 15.1-15.2., 16.1. pont
Ör. 28. §

8.1. Hibaelhárítás

8.1.1. Hibabejelentés

A hiba bejelentése történhet telefonon, levélben, e-mailen *(ugyfelszolgalat@petav.hu)* és személyesen *a társaság ügyfélszolgálati irodáiban*.
A hibabejelentés fogadása telefonon folyamatos (0-24 h-ig).

Hibabejelentést az alábbi telefonszámon lehet tenni:

Telefonos ügyfélszolgálat, hibabejelentés: 72/503-402

8.1.2. A hiba elhárításának rendje

A bejelentett hibákat rangsorolni kell, és elhárításukról a következő sorrendben kell gondoskodni:

- A bejelentett hiba élet- vagy vagyonbiztonságot veszélyeztet. Az elhárítását azonnal meg kell kezdeni.
- A hiba több lakóépületben, vagy lakásban okoz szolgáltatás kiesést. A javítást azonnal meg kell kezdeni.
- A bejelentett hiba egy lakás szolgáltatási színvonalát, komfortját érinti. Az elhárítást lehetőleg munkanapokon 8 és 20 óra között, a bejelentővel egyeztetett időpontban kell elvégezni. Az ellenőrzést végző személyt az arra feljogosító, fényképes igazolvánnyal kell ellátni. Az ellenőrzés, a szabálytalan vételezésre utaló körülmények vizsgálata, továbbá a Tszt. 51. § (3) bekezdés a) és b) pontjai szerinti távhőszolgáltatás felfüggesztésének érdekében a felhasználó, illetőleg a díjfizető köteles a távhőszolgáltató alkalmazottja számára a felhasználási helyre való bejutást lehetővé tenni. (TKSz. 15.1.-15.2.).

8.2. Szolgáltatás kimaradás

8.2.1. Hibából, üzemzavarból eredő szolgáltatás kimaradás

Egész várost vagy városrészeket érintő hibából, üzemzavarból eredő szolgáltatás kimaradás esetén társaságunk honlapján tájékoztatást kell közzé tenni az üzemzavar jellegéről és az elhárítás befejezésének várható idejéről. A közleményt el kell juttatni egy helyi rádióhoz és egy online napilaphoz (jelenleg www.pecsma.hu). Ha a hiba elhárítása hosszabb időt vesz igénybe, a tájékoztatást a friss információknak megfelelően kell aktualizálni.

Amennyiben csak néhány épületet érint az üzemzavar, társaságunk honlapján és a lépcsőház(ak) bejáratánál elhelyezett hirdetményen kell tájékoztatni a felhasználókat az üzemzavar jellegéről, az elhárítás befejezésének várható idejéről.
Meghibásodásokról és folyamatban lévő munkákról a PÉTÁV Kft. honlapján található térképes kereső segítségével lehet tájékozódni. Ebből megtudható, hogy egy adott épületben zajlik-e olyan tervezett karbantartási munka vagy az egész épületet érintő hibajavítás, ami szolgáltatás kimaradást okozhat.

A szolgáltatást jelentősen befolyásoló meghibásodásokról és folyamatban lévő munkákról (az adatrögzítésből adódó időbeni késleltetéssel) a PÉTÁV Kft. honlapján található térképes kereső segítségével is lehet tájékozódni, Ebből megtudható, hogy egy adott épületben zajlik-e olyan tervezett karbantartási munka vagy az egész épületet érintő hibajavítás, ami jelentős szolgáltatás kimaradást okozhat.

Hibaelhárítás során a szolgáltató köteles a munkát úgy elvégezni, hogy a távhőszolgáltatás szünetelése a lehető legkisebb felhasználói kört érintse a lehető legrövidebb időtartamban.

8.2.2. Tervezett szolgáltatás kimaradás

Szolgáltatói berendezéseken végzett, előre tervezett karbantartási és felújítási munkák miatt szükségessé váló, az egész várost vagy városrészeket érintő szüneteltetés esetén, a szolgáltatás-kimaradást megelőzően legalább 8 nappal tájékoztató közleményt kell megjelentetni szolgáltató honlapján. A közleményt el kell juttatni egy helyi rádióhoz és egy online napilaphoz (jelenleg www.pecsma.hu).

Amennyiben csak néhány épületet érint a tervezett szüneteltetés, abban az esetben szolgáltató honlapján és az érintett lépcsőház (ak) bejáratánál elhelyezett hirdetményen kell tájékoztatni a felhasználókat a szolgáltatás-kimaradást megelőzően legalább 8 nappal (Tszt. 40. §; TKSz. 16.1.).

8.3. Korlátozás

Országos tüzelőanyag hiány miatt, valamint környezet- és levegőtisztaság-védelmi okokból, továbbá a hőtermelőnél fellépő tartós hőtermelés kiesés miatt szolgáltató az Ör. 28. § rendelkezései és a közszolgáltatási szerződésben foglaltak szerint jár el. Ennek során a különböző korlátozási csoportokba sorolt 0,5 MW feletti hőteljesítmény-igényű felhasználókat nemcsak a helyi sajtón és rádión keresztül, hanem közvetlenül (telefon, e-mail) is értesíti. (Tszt. 41. §, Vhr. 16-17. §; Ör. 28. §)

9. Reklamációk, panaszügyek kezelése

9.1. Fogyasztóvédelem

Vonatkozó jogszabályok:

Tszt. 8 - 11. §, 57/C. §
TKSz. 26.1-26.4. pont
Ör: 3-5. §
Fgytv. 17/B. §

A szolgáltató együttműködik a helyi és országos fogyasztóvédelmi hatósággal és a felhasználói érdekképviseletekkel annak érdekében, hogy az ügyfeleket érintő kérdésekben

- megismerje a véleményüket
- tájékoztassa a szolgáltató tervezett intézkedéseiről,
- visszajelzést adjon az érdekképviseletek által közvetített panaszok és észrevételek eredményeiről.

9.2. A felhasználók és a felhasználói érdekképviseletek tájékoztatása

A szolgáltató ügyfélszolgálatán tájékoztatja a felhasználókat/díjfizetőket a távhőszolgáltatás igénybevételének feltételeiről, változásáról, ezeket az információkat a felhasználó és díjfizető kívánságára ingyenesen rendelkezésére bocsátja.

A mindenkor hatályos Üzletszabályzat a szolgáltató ügyfélszolgálattán is kifüggesztésre kerül..

A szolgáltató ügyfélszolgálatán a közszolgáltatási szerződésről, a díjmegosztás módjáról és az adott díjfizetőre vonatkozó díjmegosztási arányról tájékoztatja a felhasználót / díjfizetőt. Az arányok megállapításával kapcsolatos díjfizetői kifogások rendezése a felhasználó feladata.

A szolgáltató elektronikus honlapot működtet, amelyen a Tszt. 57/C. §-ában, a TKSz. 26.3. pontjában és az Fgytv. 17/B. § (9) bekezdésében megadott információkat teszi közzé. Az

elektronikus honlap elérhetősége a, TKSz. 26.4. pontja szerint a felhasználók/díjfizetők részére kiállított számlán szerepel.

9.3. Panaszügyek kezelése

A szolgáltató köteles felhasználót tájékoztatni a székhelyéről, a panasz ügyintézés helyéről, valamint a panaszok közlése érdekében ügyfélszolgálatának levelezési címéről, elektronikus levelezési címéről, internetes címéről, valamint telefonos elérhetőségről, a felhasználó/díjfizető lakóhelye vagy tartózkodási helye szerint illetékes békéltető testületekhez való fordulás lehetőségére, valamint tartalmaznia kell a békéltető testület székhelyét, telefonos elérhetőségét, internetes elérhetőségét és levelezési címét.

9.3.1. Az ügyfél bejelentéssel kapcsolatos tájékoztatás a társaság honlapján és ügyfélszolgálatán is hozzáférhető.

A bejelentés lehet:

- Panasz: természetes vagy jogi személy és egyéb gazdálkodó szervezet által jelzett, a szolgáltató üzleti, vagy üzemi tevékenységével kapcsolatos nem szerződés szerinti teljesítéshez, szolgáltatáshoz, vagy a szolgáltatással összefüggő tevékenységhez kapcsolódó bejelentés, reklamáció.
- Jogos panasz: Szolgáltató nem tett eleget a hatályos jogszabályokban előírtaknak, illetve szerződésben vállalt kötelezettségeinek.
- Megalapozatlan panasz: A szolgáltató maradéktalanul teljesítette amit a szerződésben vállalt, és a hatályos jogszabályok szerint járt el.

A bejelentés szóban (személyesen vagy elektronikusan hírközlési szolgáltatás igénybevételével), valamint írásban (postán, telefaxon és elektronikus levelezőrendszeren) történhet.

Az ügyfélpanasz kezelése az Fgytv. rendelkezései alapján történik.

A szóbeli panaszt azonnal meg kell vizsgálni, és lehetőség szerint orvosolni kell. Ha a felhasználó/díjfizető a panasz kezelésével nem ért egyet, vagy ha a panasz azonnali kivizsgálása nem lehetséges, a szolgáltató a panaszról és az azzal kapcsolatos álláspontjáról haladéktalanul jegyzőkönyvet vesz fel. A szolgáltató a jegyzőkönyv egy másolati példányát köteles a felhasználónak/díjfizetőnek a helyszínen átadni, vagy 15 napon belül az érdemi válasszal együtt részére megküldeni. A telefonon vagy elektronikus hírközlési szolgáltatás igénybevételével közölt szóbeli panaszt a szolgáltató köteles egyedi azonosítószámmal ellátni.

A panaszról felvett jegyzőkönyvnek tartalmaznia kell:

- a felhasználó/díjfizető nevét és lakcímét,
- a felhasználási hely címét,
- a panasz előterjesztésének helyét, idejét, módját,
- a panasz részletes leírását, a felhasználó/díjfizető által bemutatott iratok, dokumentumok és egyéb bizonyítékok jegyzékét,
- a szolgáltató nyilatkozatát a felhasználó/díjfizető panaszával kapcsolatos álláspontjáról,
- a jegyzőkönyvet felvevő személy nevét, aláírását és személyes jelenléte esetén a bejelentő aláírását,
- a jegyzőkönyv felvételének helyét, idejét,
- a szóbeli panasz egyedi azonosítószámát.

A szolgáltatóhoz beérkezett panaszt, valamint a jegyzőkönyvet az Iratkezelési Szabályzatban foglaltak szerint nyilvántartásba kell venni.

Szolgáltató elérhetőségeit köteles az általa kibocsátott számlákon feltüntetni.

A lakossági felhasználó/díjfizető a távhőszolgáltatással kapcsolatos panaszának kivizsgálását és orvoslását elsősorban szolgáltató ügyfélszolgálati irodájától, vagy fogyasztóvédelmi referensétől kérheti. Amennyiben lakossági felhasználó/díjfizető szolgáltató intézkedését nem találja megfelelőnek, jogosult a megkeresésére adott válaszlevéllel együtt panaszával:

- a Baranya Megyei Kormányhivatal Közlekedési, Műszaki Engedélyezési, Mérésügyi és Fogyasztóvédelmi Főosztály Fogyasztóvédelmi Osztályához
- a Baranya Megyei Békéltető Testülethez, amennyiben a felhasználási hely és a lakóhely címe nem egyezik meg és a lakóhely más megyében található, akkor a lakóhely szerint illetékes Békéltető Testülethez,
- a felhasználói érdekképviseletekhez fordulni.

9.4. Kifogás a számla ellen

A felhasználó/díjfizető a benyújtott számla ellen a fizetési határidőt követő 15 napon belül kifogást emelhet. A kifogás bejelentésének a számla kiegyenlítésére nincs halasztó hatálya, ha a számla összege az előző év azonos időszakára vetített díj kétszeresét nem haladja meg.

Ha a szolgáltatónak felróható okból téves vagy elmaradt számlázás történt és emiatt a szolgáltatót díjkülönbözet illeti meg, a távhőszolgáltatás díját a helyesbítő számlán feltüntetett fizetési határidőig, vagy fizetési megállapodásban részletezett módon egyenlítheti ki a díjfizető, a 7.5. pontban meghatározottak szerint. A fizetési megállapodással módosított fizetési határidő nem haladhatja meg a téves vagy elmaradt számlázás időtartamát.

9.5. Elszámoló mérővel kapcsolatos panasz

Vonatkozó jogszabályok:

Tszt. 46. §; 54. § (5) - (6) bek.
TKSz. 9.9.; 13.3.; 13.4.; 15.1-15.2.; 17.1-17.5.; 22.1-22.2.; 23.1. pont
Ör: 2. § (1) bek.; 16.-19. §; 26. § (1) b) pont

A távhőellátó berendezések létesítésére, átalakítására és üzemeltetésére vonatkozó előírásokat, továbbá felhasználó és a szolgáltató jogait és kötelezettségeit a vonatkozó jogszabályok, valamint a jelen szabályzat 5. mellékletét a Műszaki Csatlakozási Feltételek (MCSF) tartalmazzák.

Szolgáltató a tulajdonában lévő elszámoló mérők állapotát köteles folyamatosan - a jogszabályi előírásoknak és a közszolgáltatási szerződésnek megfelelően – ellenőrizni.

Az elszámoló mérők meghibásodását, vagy egyéb észlelt rendellenességet felhasználó/díjfizető köteles a közszolgáltatási szerződésben/megállapodásban foglaltak szerint szolgáltatónak haladéktalanul bejelenteni, ha a mérőeszköz olyan helyiségben van elhelyezve, amelybe a felhasználó/díjfizető állandó bejutása, illetve felügyelete biztosított.

Ha szolgáltató alkalmazottja meghibásodást észlel, vagy felhasználó/díjfizető bejelenti a hibát, akkor az elszámoló mérő meghibásodását nyilvántartásba kell venni. Szolgáltató köteles a meghibásodott mérőt az észrevételt követően 5 munkanapon belül megvizsgálni, és a meghibásodás jellegétől függően intézkedni a mérés szerinti elszámolás feltételeinek helyreállításáról.

A leszerelt és/vagy cserélt mérőeszköz adatait jegyzőkönyvben kell rögzíteni. A jegyzőkönyvben (adatlapon) feltüntetett adatok valódiságát és helyességét felhasználó/díjfizető és szolgáltató képviselője igazolja.

Ha a leszerelt mérőről a beépítés helyén nem, csak a helyszínről történő elszállítást követően a bevizsgálás során állapítható meg, hogy sérült vagy alkalmatlan a felhasználás mérésére, akkor szolgáltató köteles erről és a tapasztalt hibáról (sérülésről), valamint az elszámolás módjáról írásban értesíteni az érintett ügyfelet.

9.6. Elszámolás hibás mérés esetén

Ha az elszámoló mérő vagy annak bármely része hibásan mér, a leolvasás adatai a számlázás alapjául nem szolgálhatnak. Ilyen esetben a TKSz. 23.1. pontja és az Ör. 34. §-a, valamint a közszolgáltatási szerződés (megállapodás) rendelkezései szerint kell eljárni.

Ha a meghibásodás időtartama és mértéke igazolható, a leolvasott adatokat ennek ismeretében kell helyesbíteni. (Ör. 34. § (1) e), g), i))

Felhasználót/díjfizetőt az elszámolás elkészítése előtt, vagy a számla benyújtásával egy időben tájékoztatni kell a hőmennyiségmérő meghibásodásából eredő hibás mérés okáról és a korrekció mértékéről.

9.7. Minőségi reklamáció

Ha a szolgáltatás paraméterei eltérnek az Ör. előírásaitól, vagy a közszolgáltatási szerződésben vállaltaktól, felhasználó/díjfizető minőségi reklamációval fordulhat szolgáltató felé. (Ör. 27. §)

Szolgáltató köteles a beérkezett minőségi kifogást soron kívül, vagy a bejelentővel egyeztetett időpontban kivizsgálni, és a hiba jellegétől függően intézkedni a hiba elhárításáról.

A hibák elhárítása díjmentes, ha azok a szolgáltatónak felróható okra vezethetők vissza.
Ha a rendellenesség nem vezethető vissza szolgáltató tevékenységére, a bejelentés kivizsgálásának és elhárításának költségeit, valamint a hiba által okozott kárt felhasználónak kell megtéríteni.

A felhasználói berendezések hibáinak javítása megrendelés és díjfizetés ellenében történik.
Megrendeléses munkák igénylése esetén a várhatóan felmerülő költségekről szolgáltató előzetesen tájékoztatja a megrendelőt.

10. Kapcsolattartás

Vonatkozó jogszabályok:

Tszt. 11.§
TKSz. 26.1. – 26.4. pont
Ör. 3 - 5.§

10.1. A kapcsolattartás tartalma

A kapcsolattartás magában foglalja a szolgáltató és a felhasználó/díjfizető jogviszonyát, kapcsolatrendszerét, a tájékoztatási kötelezettség tartalmi és formai előírásait, a teljes körű ügyintézési rendszert, az elérhetőségeket, valamint a szolgáltató együttműködési kötelezettségét

és módját a fogyasztóvédelmi hatósággal és a felhasználók érdek-képviseleti szervezeteivel (felhasználói érdekképviselet).

A szolgáltató az ügyfelekkel történő kapcsolattartását alapvetően és elsődlegesen Ügyfélszolgálati Osztályán keresztül biztosítja.

10.2. A kapcsolattartás és tájékoztatás egyéb módjai

A jogszabályokban foglaltakon túlmutató információ nyújtása, a gyors és szakszerű tájékoztatás teljes körűvé tétele érdekében a PÉTÁV Kft. felhasználói részére az alábbi lehetőségeket biztosítja:

- A média- és egyéb marketing csatornák teljes skálájú igénybevétele és használata minden, a felhasználókat érintő információ eljuttatására.
- A lakossági igényekhez igazodó, meghosszabbított ügyfélfogadási idővel rendelkező ügyfélszolgálat és közvetlen nagyfogyasztói kapcsolattartás mellett üzemviteli kérdésekben a helyi szolgáltatói egységei közvetlen rendelkezésre állása.
- Hiba- és panaszbejelentések folyamatos, napi 24 órában történő fogadása.
- Közös képviselői fórumok.
- Nagyfogyasztói találkozó.
- Igény szerint részvétel lakógyűléseken.

11. Energiagazdálkodás, energia hatékonyság

PÉTÁV Kft. kiemelt jelentőséget tulajdonít a gazdaságos energia felhasználásnak, valamint a veszteségek csökkentésének.

E tevékenységében a következő szempontok érvényesülnek:

- A felhasználók igényeit a lehetséges legkisebb primer tömegárammal és a legnagyobb hőmérsékletlépcsővel kell kielégíteni.
- A szolgáltatói berendezéseket és eszközöket olyan műszaki színvonalon kell tartani, hogy az előző feltétel teljesíthető legyen.
- A primer menetrend lehető legpontosabb igazítása az időjárási viszonyokhoz és a felhasználói igényekhez.
- Új és felújításra kerülő hőközpontoknál elsődleges szempont a gazdaságos hőfelhasználást biztosító hőközpontok létesítése. Ennek érdekében PÉTÁV Kft. folyamatos fejlesztési munkát végez.
- Szolgáltatói hőközpontok szétválasztása, szekunder hőfogadó állomások helyett felhasználói hőközpontok létesítése.
- Szekunder hőfogadó állomások átépítése szekunder felhasználói hőközpontokká.
- A távfelügyeleti rendszerbe kapcsolt hőközpontok számának folyamatos növelése, mivel a hőközponti technológia folyamatos ellenőrzése lehetővé teszi az energiagazdálkodás hatékonyságának növelését.
- A felhasználók gazdaságos energiafelhasználásának elősegítése a felhasználói berendezések műszaki színvonalának emelésével, korszerűsítésével. Pétáv Kft. honlapján működtetett térképes keresőn tájékozódni lehet a lakóépületek fűtési energiafelhasználásáról, amiből az épület hőtechnikai állapotára lehet következtetni.
- A meglévő vezetékek folyamatos karbantartásával a hálózati veszteségek csökkentése.
- Távhőszolgáltató rendszerek elosztási veszteségeinek csökkentése, modern csőfektetési eljárások alkalmazása.
- Távhőrendszer kapacitás-kihasználásának növelése.

12. Minőségirányítás és környezetvédelem

A PÉTÁV Kft. célkitűzése, hogy a minőség teljes körű garantálásával kiérdemelje a felhasználók, a társaság munkavállalói, valamint tulajdonosai megelégedettségét.

A társaság felismerve a minőségi szolgáltatás és a környezetvédelem jelentőségét a mai gazdasági életben, valamint tevékenységeink környezeti hatásait a városra, tudatosan állást foglalt a minőségi és környezetbarát tevékenység mellett, amely biztosítja a megfelelő munkakörülmények, termékek és szolgáltatások, és egyben a gazdaságos működés megteremtésének és folyamatos javításának feltételeit. Annak érdekében, hogy a társaság egésze ezen alapelvek szerint működjön, elkötelezte magát az integrált, MSZ EN ISO 9001:2015 és MSZ EN ISO 14001:2015 szabványokon alapuló minőség- és környezetközpontú irányítási rendszer alkalmazására, amelyet dokumentál, megismertet a munkavállalóival, és a munkavégzés során folyamatosan érvényesít.

A felhasználói igényekhez igazodó takarékos üzemvitel biztosítása mellett a PÉTÁV Kft. törekszik az energiaveszteségek csökkentésére, a keletkező hulladékok mennyiségének csökkentésére, és jogszabályi feltételeket is kielégítő kezelésére. A távhőszolgáltatás terén a fenntartható fejlődést kívánjuk megvalósítani. Ennek érdekében elvárjuk, hogy munkavállalóink és partnereink tegyenek meg mindent a környezeti és természeti értékek megóvásáért. A társaság vezetése elkötelezett amellett, hogy ennek a szemléletnek mind a szervezeti, mind pedig a tárgyi és képzési feltételei adottak legyenek. Folyamatos tájékoztatással, gyors és pontos információáramlással támogatjuk munkavállalóink munkavégzését, a munkatársak folyamatos oktatásával és képzésekkel törekszünk a környezeti vészhelyzetekre való megfelelő reagálásra.
Mindezek figyelembe vételével elköteleztük magunkat a jogi és egyéb követelmények betartására, teljesítményünk folyamatos javítására és a környezetszennyezés megelőzésére.

Céljainkat:
- az üzembiztos, felhasználói igényekhez igazodó és takarékos üzemvitellel,
- a hatékony, költségtakarékos gazdálkodással,
- a stabil pénzügyi háttérrel,
- a lakossági felhasználói rendszerek korszerűsítésének támogatásával,
- valamint jó műszaki állapotú eszközeink segítségével valósítjuk meg.

Az integrált irányítási rendszerünk hatásos és ellenőrzött működtetése érdekében munkatársaink minőségszemléletének, valamint környezeti tudatosságának állandó figyelemmel kísérésére és fejlesztésére köteleztük el magunkat, és mindent elkövetünk, hogy szakértelmünket a minőség és környezetvédelem iránti igényességünket képzéssel, információk beszerzésével folyamatosan gyarapítsuk.

Célunk és elkötelezettségünk a felhasználók olyan minőségű szolgáltatással való ellátása, hogy ragaszkodjanak társaságunk tevékenységéhez, valamint, hogy úgy irányítsuk és működtessük a PÉTÁV Kft.-t, hogy neve egyben garanciát jelentsen a szolgáltatás folyamatos és minőségi biztosítására.

13. Közmű egyeztetés, adatszolgáltatás

Az Egységes elektronikus közműnyilvántartásról szóló 324/2013. (VIII. 29.) Korm. rendelet *(*a továbbiakban: E-közmű Rendelet*)* alapján, a közműegyeztetések kezdeményezése a Lechner Tudásközpont által üzemeltetett elektronikus rendszerben folyik.

A PÉTÁV Kft. a közmű egyeztetések gyorsítása érdekében, a közműegyeztetés E-közmű Rendeletben leírt kötelező alkalmazása mellett, de azt nem helyettesítve, lehetőséget ad a tervezőknek személyes egyeztetésre is.

A személyes egyeztetést a szolgáltató Műszaki Osztályán lehet elvégezni. Az egyeztetéshez az egyeztetést kérőnek rendelkeznie kell az e-közmű rendszer által szolgáltatott hivatalos térkép részlettel. Az egyeztetésre hétfőtől csütörtökig, naponta 9 – 12 óra között van lehetőség, előzetes időpont egyeztetéssel (72/503-419 telefonszámon).
Az egyeztetésért, a ráfordított idő függvényében térítési díjat kell fizetni.

A személyes egyeztetés igénye, a távhőszolgáltatás által lehetséges érintettség, az alábbi ellátási terület térképe és a határoló utcák figyelembe vételével állapítható meg.

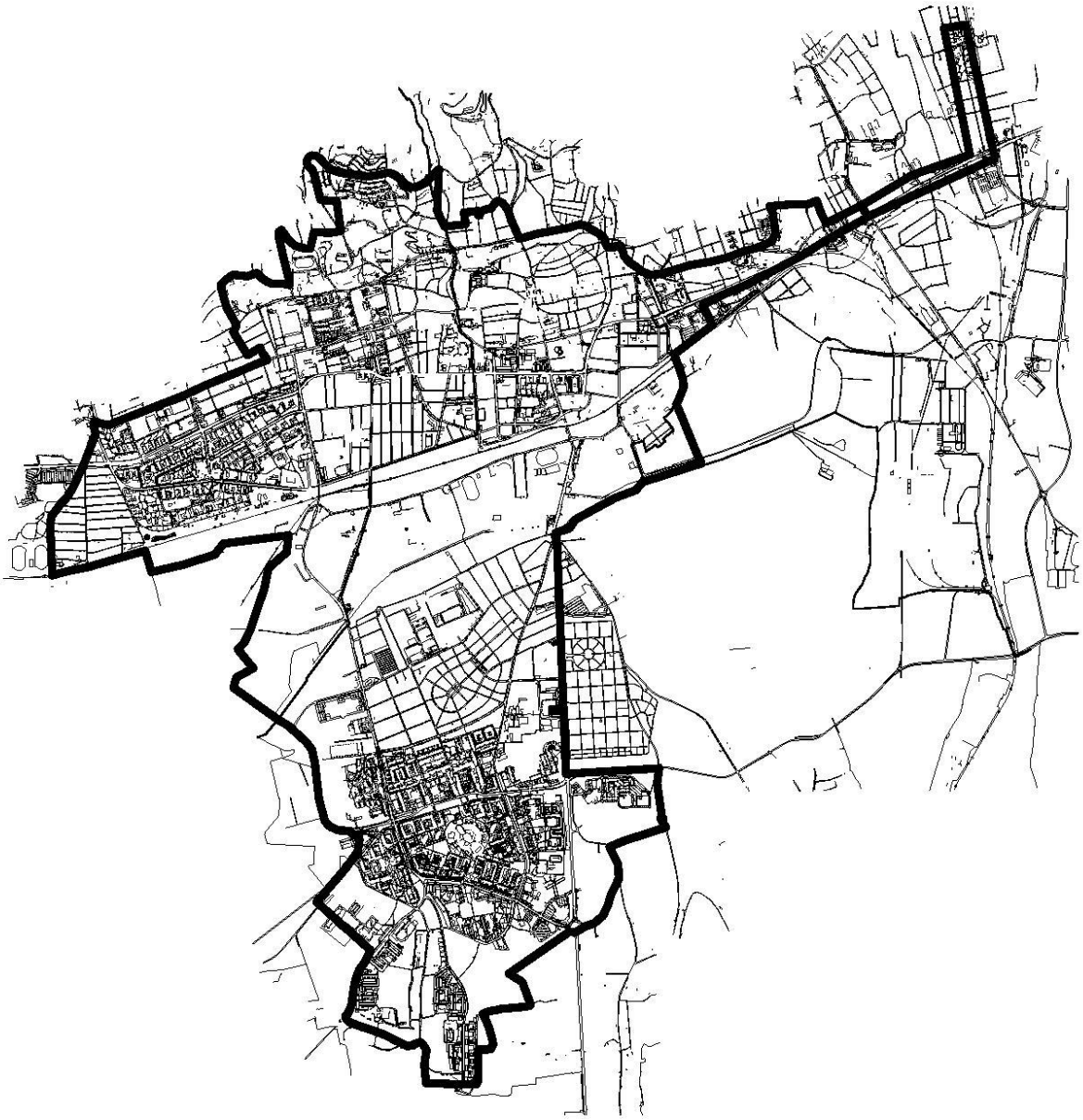

Felsővámház utca a Vadász utcáig, Vadász utca a Kis Ernő utcáig, Kis Ernő utca a Bokor utcáig, Bokor utca a Diósi útig, Diósi út az Engel János útig, Engel János út Puskin térig, Puskin tér a Zsolnay Vilmos útig, Zsolnay Vilmos út a Dobó István útig, Dobó István u. a Kőrös útig, Kőrös u. a Komlói Útig, Komlói u Zsolnay Vilmos útig, Zsolnay Vilmos u. a Kodály Központig, Kodály Központ mellett a Weöres Sándor utcái, g, Weöres Sándor utca a Sport utcáig, Sport utca a Tüskésréti útig, Tüskésréti út a Siklósi útig, Siklósi út a Kanizsai Dorottya útig, Kanizsai Dorottya út a Postavölgyi átjáró útig, Postavölgyi átjáró út a. 23801 hrsz-ú (névtelen) útig, a 23801 hrsz –út a Postavölgyi és Nagypostavölgyi út között, Nagypostavölgyi út a Tanító útig, Tanító út a Kincses útig;Kincses út a FEMA körforgalomig, FEMA körforgalomtól a Nyugati kőhíd dűlőig, Nyugati kőhíd dűlő a Fenyer dűlőig, Fenyer dűlő a Kéméndi sorig, Kéméndi sor a Fagyöngy utcáig, Fagyöngy utca a Mécsvirág utcáig, Mécsvirág utca a Fáy András útig, Fáy András út az Akácos sorig, Akácos sor az Alsó utcáig, Alsó utca a Malomvölgyi útig, Malomvölgyi út az EON telephelyig, EON telephely mellett az Arányosi útig, Arányosi út a Lahti utcáig, Lahti utca a Tortyogói útig, Tortyogói út a Füzes árokig, Füzes ároktól a Szigeti tanyáig a Szigeti tanya **a** vasút vonalig, vasút vonal mellett a Magyarürögi vízfolyásig, Magyarürögi vízfolyás a Makay István útig, Makay István úttól a Szigeti vám és Páfrány úton a Szigeti útig, a Szigeti út a Homok utcáig**,** Homok utca a Tiborc utcáig, Tiborc utca a Mikes Kelem utcáig, Mikes Kelemen utca a Jakabhegyi útig, Jakabhegyi út a Szurdok dűlőig, Szurdok dűlő a Pacsirta utcáig, Pacsirta utca a Zichy Gyula utcáig, Zichy Gyula utca a Fekete utcáig**,** Fekete utca a Rodostó útig, Rodostó út a Bálicsi útig, Bálicsi út az Angster József utcáig, Angster József utca a Bartók Béla utcáig, Bartók Béla utca a György utcáig, György utca a Vilmos utcáig, Vilmos utca az Antónia utcáig, Antónia utca a Kaposvári útig, Kaposvári út a Hunyadi János utcáig, Hunyadi János utca a Szentágothay sétányig, Szentágothay sétány, az Ágoston térig, Ágoston tér az Alsóhavi utcáig, Alsóhavi utca a Király utcáig, Király utca a Felsővámház utcáig.

Mellékletek

1. melléklet – A PÉTÁV Kft. ellátási területei

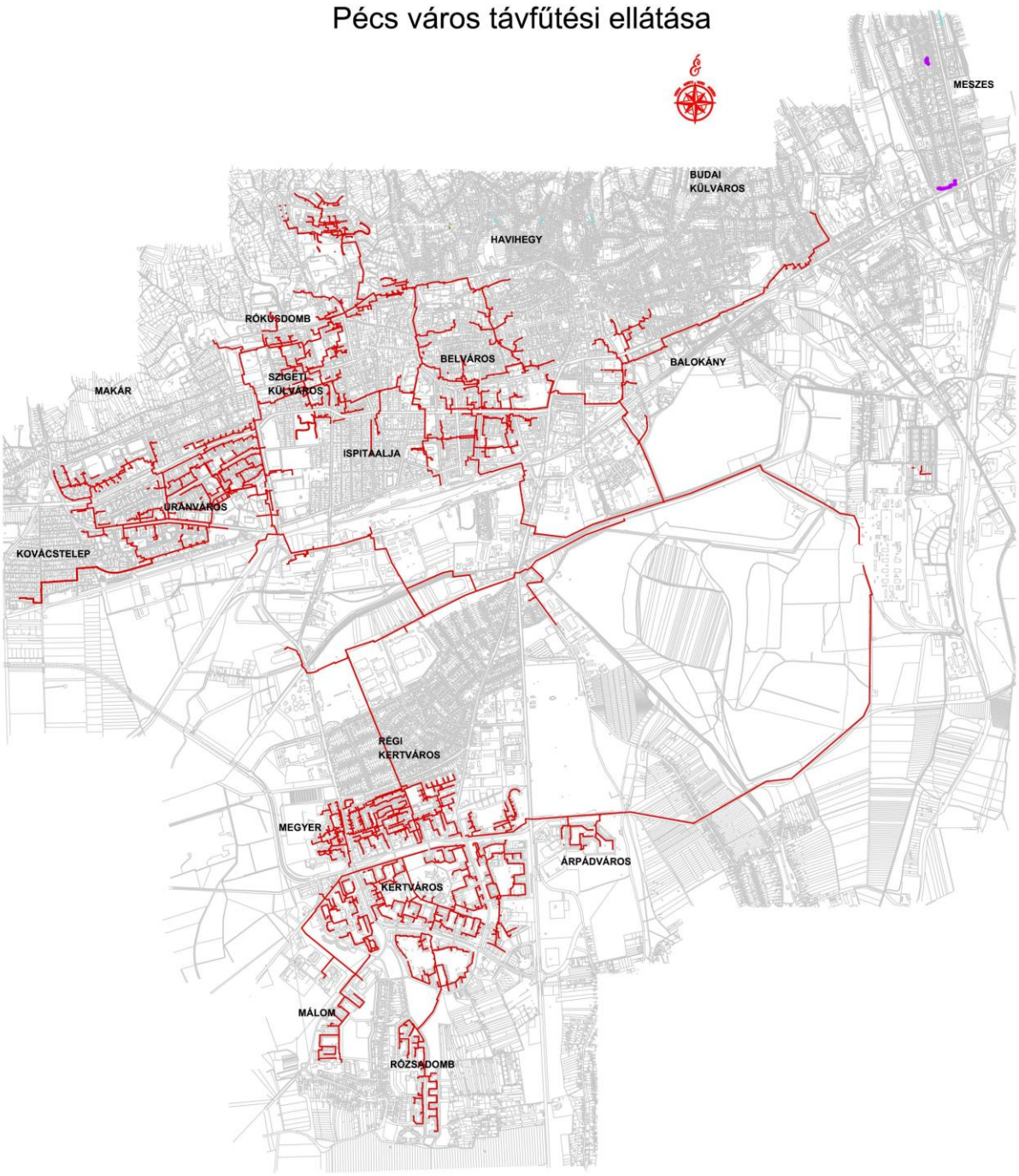

2. melléklet – A távhőszolgáltatásról szóló 2005. évi XVIII. törvény (Tszt.) valamint a Kormány 157/2005. (VIII. 15.) Korm. rendelete a távhőszolgáltatásról szóló 2005. évi XVIII. törvény végrehajtásáról (Vhr.)

Hatály: 2020.I.1.-

2005. évi XVIII. törvény

a távhőszolgáltatásról[1]

Az Országgyűlés a felhasználók biztonságos, megfelelő minőségű és gazdaságos távhőellátása érdekében az objektív, átlátható és hátrányos megkülönböztetéstől mentes szabályozás kialakítása érdekében, a fogyasztóvédelem, az energiahatékonyság, az energiatakarékosság és környezetvédelem követelményeire figyelemmel a következő törvényt alkotja:

I. Fejezet

ÁLTALÁNOS RENDELKEZÉSEK

A törvény hatálya

1. § (1) E törvény hatálya kiterjed mindazon jogviszonyra, amely a távhő termelését, szolgáltatását és felhasználását érinti.

(2)[2] E törvény rendelkezéseit kell alkalmazni a távhő-szolgáltatási célra hőt termelő létesítményre, valamint a távhő továbbítására, elosztására szolgáló távhővezetékekre, a távhőt továbbító hőhordozó közeg kiadására, elosztására, fogadására, illetve átalakítására szolgáló hőközpontokra, és e létesítmények létesítésére, átalakítására, üzemeltetésére, megszüntetésére, valamint a távhő termelésére és szolgáltatására. E törvény 4. § (2)-(3) bekezdését, 57. § (2) bekezdését, 57/D. §-át és 59/A. §-át a távhő értékesítésére is alkalmazni kell.

(3) E törvény rendelkezéseit

a)[3] az erőművek távhőtermelő létesítményeire a villamos energiáról szóló 2007. évi LXXXVI. törvény (a továbbiakban: Vet.),

b) a geotermikus energia távhőszolgáltatás céljára történő kitermelésére szolgáló létesítményre a bányászatról szóló 1993. évi XLVIII. törvény, valamint a vízgazdálkodásról szóló 1995. évi LVII. törvény,

c) a (2) bekezdésben felsorolt létesítmények létesítésére és átalakítására a kulturális örökség védelméről szóló 2001. évi LXIV. törvény,

d)[4] az erőművek távhőtermelő létesítményeire a földgázellátásról szóló 2008. évi XL. törvény (a továbbiakban: Get.)

rendelkezéseivel összhangban kell alkalmazni.

(4)[5] Nem tartozik - a 4. § (2)-(3) bekezdésében és az 57/F. §-ban foglaltak kivételével - e törvény hatálya alá az a termelő, amely a távhőt távhőszolgáltató közbeiktatása nélkül, egyedi szerződés alapján, közvetlenül nem lakossági felhasználónak termeli (a továbbiakban: egyedi szerződés alapján termelő).

(5)[6] E törvény rendelkezései - a 4. § (2)-(3) bekezdésében és az 57/F. §-ban foglaltak kivételével - nem alkalmazhatók

---

[1] Kihirdetve: 2005. IV. 25.

[2] Megállapította: 2011. évi XXIX. törvény 223. § (1). Hatályos: 2011. IV. 15-től.

[3] Módosította: 2011. évi XXIX. törvény 223. § (19).

[4] Módosította: 2011. évi XXIX. törvény 223. § (19), 2019. évi CI. törvény 10. § a).

[5] Megállapította: 2011. évi CXXVI. törvény 1. § (1). Hatályos: 2011. X. 1-től.

[6] Beiktatta: 2011. évi CXXVI. törvény 1. § (2). Hatályos: 2011. X. 1-től.

a)[7] a saját felhasználási célra hőt termelő létesítményre.
b)[8]

Általános követelmények

2. § A távhőszolgáltatást az élet-, az egészség- és a vagyonbiztonság, valamint a környezet és a természet védelmének érvényesülésével gazdaságosan, a nemzetgazdasági, a felhasználói, továbbá az energiatakarékossághoz fűződő érdekeknek és a műszaki-biztonsági előírásokban meghatározott követelményeknek megfelelően kell végezni.

Fogalommeghatározások

3. § E törvény alkalmazásában
a) csatlakozási pont: a szolgáltatói és a felhasználói berendezés határán, találkozási pontján beépített elzáró szerelvénynek a felhasználó felé eső oldala, elzáró szerelvény hiányában a felhasználási helyet magában foglaló ingatlan (épület, építmény, telek) tulajdoni határa;
b)[9] *díjfizető:* épületrészenkénti díjmegosztás esetén az épületrésznek a közszolgáltatási szerződésben megnevezett tulajdonosa, az e törvényben meghatározott esetekben az épület, építmény vagy az épületrész bérlője, használója;
c) engedélyes: a távhőtermelő létesítmény létesítésére, távhőtermelésre, valamint a távhőszolgáltatásra engedéllyel rendelkező;
d)[10]
e) épületrész: e törvény alkalmazásában a távhővel ellátott épületnek, építménynek, ingatlannak funkcionálisan önálló, külön vagy közös tulajdonban lévő része (lakás, üzlethelyiség, lépcsőház stb.);
f)[11] *felhasználási hely:* a felhasználó tulajdonában lévő, a közszolgáltatási szerződés tárgyát képező olyan épület, építmény, épületrész, amelynek távhőfogyasztása önállóan mérhető;
g)[12] *felhasználó:* a távhővel ellátott épületnek, építménynek, a törvényben meghatározott esetben az épületrésznek a távhőszolgáltatóval a távhő mérés szerint történő szolgáltatására vonatkozóan közszolgáltatási szerződéses jogviszonyban álló tulajdonosa, több tulajdonos esetén a tulajdonosok közössége [a társasház, a lakásszövetkezet, a Polgári Törvénykönyv (a továbbiakban: Ptk.) szerinti közös tulajdon esetén a tulajdonostársak]. Abban az esetben, ha a távhőfelhasználás a több személy tulajdonában lévő épület valamennyi épületrészében mérhető, a felhasználó az egyes épületrészek tulajdonosa is lehet. A felhasználó lehet lakossági vagy egyéb felhasználó:
ga)[13] lakossági felhasználó: a lakóépület és a vegyes célra használt épület tulajdonosa, tulajdonosainak közössége, épületrészenkénti hőmennyiségmérés esetén az egyes épületrészek tulajdonosa, valamint a hitelszerződésből eredő kötelezettségeiknek eleget tenni nem tudó természetes személyek lakhatásának biztosításáról szóló törvény alapján a Nemzeti Eszközkezelő Zrt. által megvásárolt lakóingatlan bérlője;
gb) egyéb felhasználó: a *ga)* pontban nem említett épület, építmény tulajdonosa, tulajdonosainak közössége, épületrészenkénti hőmennyiségmérés esetén az egyes épületrészek tulajdonosa;

---

[7] Módosította: 2019. évi CI. törvény 11. § a).
[8] Hatályon kívül helyezte: 2016. évi LXXXI. törvény 9. § (2) a). Hatálytalan: 2016. VII. 1-től.
[9] Módosította: 2013. évi CCLII. törvény 32. § (2) a).
[10] Hatályon kívül helyezte: 2011. évi CXXVI. törvény 15. § a). Hatálytalan: 2011. X. 1-től.
[11] Módosította: 2013. évi CCLII. törvény 32. § (2) a).
[12] Módosította: 2013. évi CCLII. törvény 32. § (2) a), b).
[13] Megállapította: 2012. évi LXX. törvény 25. § (1). Hatályos: 2012. VI. 20-tól.

h) felhasználói berendezés: a felhasználói hőközpont, a hőfogadó állomás, a felhasználói vezetékhálózat, a hőleadó készülékek, a hőhasznosító és keringtető berendezések, a tágulási tartály és a felhasználó által felszerelt fűtési és használati melegvíz-mérők, költségmegosztók;

i) felhasználói vezetékhálózat: az a csővezetékrendszer, amely a hőnek hőhordozó közeg által, a csatlakozási ponttól a felhasználói berendezésekhez való továbbítását szolgálja;

j) hőfogadó állomás: egy épület vagy építmény távhőellátása céljából, a hőhordozó közeg fogadására, továbbítására szolgáló technológiai berendezés, ahol a felhasználók részére átadott távhőmennyiség mérése, mennyiségi szabályozása is történhet;

k) hőhordozó közeg átalakítása: a hőhordozó közeg fizikai jellemzőinek megváltoztatása;

l) hőközpont: a hőhordozó közeg kiadására, elosztására, fogadására, átalakítására, mennyiségének szabályozására, illetőleg a távhő átadására szolgáló technológiai berendezés. A hőközpont lehet termelői hőközpont, szolgáltatói hőközpont és felhasználói hőközpont:

la) termelői hőközpont: a távhő termelőjénél távhőellátás céljából a hőhordozó közeg kiadására, továbbítására, elosztására, átalakítására, mennyiségének szabályozására, esetenként mérésére szolgáló technológiai berendezés;

lb)[14] *szolgáltatói hőközpont:* több épület vagy építmény távhővezeték-hálózat útján történő hőellátása céljából, az ellátandó épületeken vagy építményeken kívül, vagy azok egyikében elhelyezett, a hőhordozó közeg fogadására, átalakítására, mennyiségének szabályozására, elosztására, mérésére szolgáló technológiai berendezés;

lc) felhasználói hőközpont: egy épület vagy építmény hőellátása céljából a hőhordozó közeg fogadására, átalakítására, mennyiségének szabályozására, mérésére szolgáló technológiai berendezés;

m) megújuló energiaforrás: a nem fosszilis megújuló energiaforrások (szél-, nap-, víz- és geotermikus energia, biomassza, hulladék-lerakóhelyeken és szennyvíztisztító telepeken keletkező gázok, biogázok energiája);

n)[15] *szabálytalan vételezés:* a távhő felhasználásáról szóló közszolgáltatási szerződés nélküli távhőfogyasztás vagy a távhőnek szerződésszegő módon történő vételezése;

o) szolgáltatói berendezés: a távhőtermelő létesítmény, a távhővezeték-hálózat, a szolgáltatói hőközpont, az elszámolás alapjául szolgáló, a távhőszolgáltató tulajdonában lévő mérőeszköz, a hőközpont primer oldali főelzárói és mennyiségszabályozói;

p) távhő: az a hőenergia, amelyet a távhőtermelő létesítményből hőhordozó közeg (gőz, melegített víz) alkalmazásával, távhővezeték-hálózaton keresztül, üzletszerű tevékenység keretében a felhasználási helyre eljuttatnak;

q)[16] *távhőszolgáltatás:* az a közszolgáltatás, amely a felhasználónak a távhőtermelő létesítményből távhővezeték-hálózaton keresztül, az engedélyes által végzett, üzletszerű tevékenység keretében történő hőellátásával fűtési, illetve egyéb hőhasznosítási célú energiaellátásával valósul meg;

r) távhőszolgáltató: az a gazdálkodó szervezet, amely meghatározott településen vagy a település meghatározott részén a távhő üzletszerű szolgáltatására engedélyt kapott;

s) távhőtermelő: az a gazdálkodó szervezet, amely távhő termelésére engedélyt kapott;

t) távhőtermelő létesítmény: az erőmű távhő-szolgáltatási célra hőt termelő létesítménye, távhőt előállító fűtőmű, kazántelep, kazán, hulladékégető mű, geotermikus energiát távhőszolgáltatás céljára kitermelő vagy más megújuló energiát (pl. biokazán, hőszivattyú, napkollektor) és hulladékhőt hasznosító távhőtermelő berendezés;

u) távhővezeték-hálózat: az a csővezetékrendszer - a hozzá tartozó műtárgyakkal, hálózati szerelvényekkel, kapcsolódó automatikákkal, műszerekkel, elektromos berendezésekkel együtt -, amely a távhőnek (hőhordozó közegnek) a távhőtermelő létesítménytől a csatlakozási pontig történő szállítására szolgál. A távhővezeték-hálózat részei: a gerincvezeték, az elosztóvezeték, a

---

[14] A korábbi második mondatot hatályon kívül helyezte: 2016. évi LXXXI. törvény 9. § (2) b). Hatálytalan: 2016. VII. 1-től.

[15] Módosította: 2013. évi CCLII. törvény 32. § (2) a).

[16] Módosította: 2013. évi CCLII. törvény 32. § (2) c).

bekötővezeték, valamint a szolgáltatói hőközpontból kiinduló és az átalakított hővel ellátott épület vagy építmény hőfogadó állomása főelzáró szerelvényéig, ennek hiányában a felhasználási helyet magában foglaló ingatlan telekhatáráig terjedő vezeték;

v)[17] *üzletszabályzat:* a távhőszolgáltató által készített azon dokumentum, amely a helyi szolgáltatási sajátosságok figyelembevételével szabályozza a távhőszolgáltató működését és meghatározza a távhőszolgáltató kötelezettségeit és jogait, szabályozza a távhőszolgáltató és a felhasználó szerződéses viszonyát, a mérés és elszámolás rendjét, valamint a szolgáltatónak a felhasználóval, a fogyasztóvédelmi hatósággal és a felhasználók társadalmi érdekképviseleti szervezeteivel (a továbbiakban: felhasználói érdekképviselet) való együttműködését;

w)[18] *külön kezelt intézmény:* egyéb felhasználók közül a központi költségvetési szerv, a központi költségvetési szerv költségvetési intézménye, a helyi önkormányzat, a helyi önkormányzat költségvetési intézménye, valamint a normatív állami támogatásban részesülő, közfeladatot ellátó, nem nyereség- és vagyonszerzési célt szolgáló egyéb intézmény.

II. Fejezet

KÖZIGAZGATÁSI HATÁSKÖRÖK ÉS FOGYASZTÓVÉDELEM

A Magyar Energetikai és Közmű-szabályozási Hivatal feladatai és eljárása[19]

4. § (1)[20] A Magyar Energetikai és Közmű-szabályozási Hivatal (a továbbiakban: Hivatal) az e törvény hatálya alá tartozó és hatáskörébe utalt létesítmények és engedélyesek tekintetében[21]

a)[22] kiadja, módosítja vagy visszavonja

aa) a távhőtermelői létesítési engedélyt,

ab) a távhőtermelői működési engedélyt,

ac) a távhőtermelői tevékenység megszüntetésére vonatkozó engedélyt,

ad) a távhőtermelő létesítmény megszüntetésére vonatkozó engedélyt,

ae) a távhőszolgáltatói működési engedélyt,

af) a távhőszolgáltatói tevékenység megszüntetésére vonatkozó engedélyt;

b)[23] ellenőrzi a távhőtermelő és távhőszolgáltató működési engedélyében előírt követelmények, feltételek betartását, e tekintetben együttműködik a fogyasztóvédelmi hatósággal, továbbá a felhasználói érdekképviseletekkel;

c)[24] jóváhagyja az e törvény hatálya alá tartozó engedélyest érintő, a 19. § (1) bekezdése szerinti cégjogi eseményeket, valamint az engedélyesben történő befolyásszerzéseket;

d)[25] ellátja az ármegállapítással összefüggő, e törvényben meghatározott feladatokat;

e)[26] ellátja a távhőszolgáltatási támogatással összefüggő, e törvény felhatalmazása alapján kiadott miniszteri rendeletben meghatározott feladatokat; és

f)[27] negyedévenként rendszeresen vagy eseti felhívásra tájékoztatja az energiapolitikáért felelős minisztert (a továbbiakban: miniszter) és a közigazgatás-szervezésért felelős minisztert a hatósági

---

[17] Megállapította: 2011. évi XXIX. törvény 223. § (2). Hatályos: 2011. IV. 15-től.
[18] Beiktatta: 2011. évi XXIX. törvény 223. § (3). Hatályos: 2011. IV. 15-től.
[19] Megállapította: 2013. évi XXII. törvény 27. § (1). Módosította: 2017. évi L. törvény 249. § a).
[20] Módosította: 2013. évi XXII. törvény 27. § (3).
[21] Lásd: 23/2006. (MK 120.) GKM utasítás.
[22] Megállapította: 2019. évi CI. törvény 3. §. Hatályos: 2019. XII. 20-tól.
[23] Megállapította: 2011. évi XXIX. törvény 223. § (4). Hatályos: 2011. IV. 15-től.
[24] Megállapította: 2018. évi XCIX. törvény 17. § (1). Hatályos: 2018. XII. 19-től.
[25] Beiktatta: 2008. évi LXVII. törvény 11. §. Hatályos: 2009. VII. 1-től.
[26] Beiktatta: 2011. évi CXXVI. törvény 2. § (1). Hatályos: 2011. X. 1-től.
[27] Beiktatta: 2011. évi CXXVI. törvény 2. § (1). Módosította: 2015. évi CXCVI. törvény 15. §, 2017. évi L. törvény 249. § b), 2018. évi V. törvény 18. §.

ellenőrzés során tudomására jutott és az 57/D. § (5) bekezdés szerinti kötelező adatszolgáltatás révén rendelkezésére álló adatokról;

g)[28] elvégzi, valamint az érintett engedélyesek közreműködésével elvégezteti a távhőszolgáltató működési területén a felhasználói elégedettségi szint, továbbá a távhőszolgáltatóval szembeni elvárás, valamint a távhőszolgáltatás jellemzőinek felmérését.

(2)[29] A Hivatal ellenőrzi és felügyeli az engedélyesnél, a távhőszolgáltatónak távhőt értékesítőnél (a továbbiakban: értékesítő), a külön kezelt intézménynél, a befolyásszerzőnél és az egyedi szerződés alapján termelőnél a jogszabályban, engedélyes esetén az engedélyben, valamint a Hivatal egyéb határozatában foglalt előírások és követelmények megtartását, azok megszegése esetén az e törvény felhatalmazása alapján kiadott kormányrendeletben meghatározott összegű bírság alkalmazását rendelheti el.

(3)[30] A Hivatal ellenőrzési feladatainak teljesítése érdekében, annak mértékéig jogosult a (2) bekezdésben meghatározottaktól eseti és rendszeres információt kérni, jogszabályban vagy hatósági döntésben előírt kötelezettségével, engedélyhez kötött tevékenységével vagy a távhőszolgáltatási támogatással kapcsolatos iratokba betekinteni, azokról másolatot, kivonatot készíteni, ideértve az üzleti titkot tartalmazó iratokat is.

(4)[31] Közigazgatási perben nincs helye a keresetlevél halasztó hatálya elrendelésének, ha a Hivatal határozatában a távhőszolgáltatási támogatás igénybevételének jogszerűsége, engedélyes kijelölése vagy engedélyének visszavonása tárgyában döntött.

(5)[32] A Hivatal véglegessé vált határozatait - a személyes és védett adatok kivételével - a honlapján közzéteszi.

5. §[33] (1) A Hivatal részére felügyeleti tevékenységéért a hatáskörébe tartozó engedélyes felügyeleti díjat köteles fizetni, amelynek éves mértéke az engedélyes tevékenységéből származó előző évi nettó árbevételének 0,075%-a. Ha a tárgyévet megelőző évben az engedélyesnek nem volt vagy nem teljes évre vonatkozóan volt nettó árbevétele, akkor éves felügyeleti díj előleget fizet, amelynek mértéke a tárgyévre vonatkozó üzleti tervben az engedélyköteles tevékenységből elérni tervezett nettó árbevétel 0,075%-a. Ha a tárgyév tényleges nettó árbevétele nem azonos az üzleti tervben tervezettel, a különbözet 0,075%-ával a tárgyévet követő évben a fizetendő felügyeleti díj mértékét megfelelően módosítani kell.

(2) Az az engedélyes, amely az éves beszámolóját a számvitelről szóló 2000. évi C. törvény (a továbbiakban: számvitelről szóló törvény) 9/A. §-a alapján az IFRS-ek szerint készíti el, a felügyeleti díj meghatározása során az engedélye alapján végzett tevékenységéből származó előző évi nettó árbevételét a helyi adókról szóló 1990. évi C. törvény (a továbbiakban: Helyi adó tv.) 40/B. § és 40/C. §-a alapján állapítja meg azzal, hogy:

a) a megállapított nettó árbevételből az engedélye alapján végzett tevékenységéből származó összeget nem csökkentheti a Helyi adó tv. 40/C. § (3) bekezdés *a)-c)* pontjában felsorolt tételekkel, és

b) a számviteli politika változása esetén a változás évét követő év felügyeleti díjalapját növeli azzal az összeggel, amellyel alacsonyabb, vagy csökkenti azzal az összeggel, amellyel nagyobb felügyeleti díjalap adódik a számviteli politika változás eredményeként ahhoz képest, mintha az engedélyes a számviteli politikáját nem változtatta volna meg.

(3) Az engedélyes az első olyan évet követő év felügyeleti díjalapját, amelyről éves beszámolóját a számvitelről szóló törvény 9/A. §-a alapján az IFRS-ek szerint készíti, az évet megelőzően folytatott ügyletekből fakadó tranzakciókhoz kapcsolódóan növeli azzal az összeggel, amellyel alacsonyabb, vagy csökkenti azzal az összeggel, amellyel nagyobb felügyeleti díjalap

---

[28] Beiktatta: 2015. évi LIII. törvény 6. §. Módosította: 2019. évi CI. törvény 10. § b).

[29] Megállapította: 2011. évi CXXVI. törvény 2. § (2). Módosította: 2018. évi XCIX. törvény 26. § a), 2019. évi CI. törvény 10. § c).

[30] Megállapította: 2011. évi CXXVI. törvény 2. § (2). Módosította: 2017. évi L. törvény 250. § a).

[31] Megállapította: 2017. évi L. törvény 248. § (1). Hatályos: 2018. I. 1-től.

[32] Beiktatta: 2018. évi XCIX. törvény 17. § (2). Hatályos: 2018. XII. 19-től.

[33] Megállapította: 2018. évi XCIX. törvény 18. §. Hatályos: 2019. I. 15-től.

adódik ahhoz képest, mintha az engedélyes az IFRS-ek szerinti beszámoló készítésére nem tért volna át.

5/A. §[34] Az e törvényben meghatározott eljárásokban az általános közigazgatási rendtartásról szóló 2016. évi CL. törvény (a továbbiakban: Ákr.) szabályait az e törvényben, valamint a Magyar Energetikai és Közmű-szabályozási Hivatalról szóló 2013. évi XXII. törvényben meghatározott eltérésekkel és kiegészítésekkel kell alkalmazni.

Az önkormányzat képviselő-testületének feladatai

6. § (1) A területileg illetékes települési önkormányzat, a fővárosban a fővárosi önkormányzat (a továbbiakban együtt: önkormányzat) az engedélyes vagy engedélyesek útján köteles biztosítani a távhőszolgáltatással ellátott létesítmények távhőellátását.

(2) Az önkormányzat képviselő-testülete:

a) rendeletben határozza meg a távhőszolgáltató és a felhasználó közötti jogviszony részletes szabályait, valamint a hőmennyiségmérés helyét, ideértve a mérés technológiai helyét is;

b)[35] rendeletben határozza meg a távhőszolgáltatási csatlakozási díjat, a távhőszolgáltatási csatlakozási díj fizetési feltételeit, valamint a lakossági felhasználónak és a külön kezelt intézménynek nyújtott távhőszolgáltatásra vonatkozó, az 57/D. § (1) bekezdés szerinti miniszteri rendeletben nem szabályozott díjalkalmazási és díjfizetési feltételeket;

c) rendeletben kijelöli azokat a területeket, ahol területfejlesztési, környezetvédelmi és levegőtisztaságvédelmi szempontok alapján célszerű a távhőszolgáltatás fejlesztése;

d) megállapítja a távhőszolgáltatás szüneteltetésének és a felhasználók korlátozásának feltételeit, a korlátozás szabályait és sorrendjét, valamint a távhőszolgáltató azzal kapcsolatos jogait és kötelezettségeit;

e) rendeletben határozza meg az új vagy növekvő távhőigénnyel jelentkező felhasználási hely tulajdonosától kérhető csatlakozási díjat;

f) rendeletben határozza meg a szolgáltatói hőközpontok e törvényben előírt megszüntetésének, illetve a szolgáltatói hőközpontot kiváltó berendezések létesítésének forrását, határidejét és egyéb feltételeit;

g) rendeletben határozza meg az e törvény 43. § (3) bekezdésében foglaltak megvalósításának módját és határidejét;

h)[36] rendeletben előírhatja, hogy a 38. § (2) és (4) bekezdésben meghatározott esetben az épület tulajdonosa vagy a tulajdonosi közösség, a 38. § (5) bekezdésben meghatározott esetben az épületrész tulajdonosa a közszolgáltatási szerződés megszűnését követő ötödik naptári év utolsó napjáig a más hőellátás igénybevétele és a távhőszolgáltatás igénybevétele közötti, pozitív előjelű széndioxidkibocsátás-különbözet után díjat fizessen;

i)[37] rendeletben határozza meg a *h)* pont szerinti díj mértékét, esedékességét, a különbözet számításának, valamint a díj kivetéséhez szükséges adatszolgáltatásnak a részletes szabályait.

(3)[38] A (2) bekezdés *h)* pontja szerinti díj alapja a helyi önkormányzat rendeletében meghatározottak szerint számított és hiteles adatokkal alátámasztott naptári éves széndioxid-kibocsátási különbözet természetes mértékegységben (kilogrammban) kifejezett tömege. A díj mértékét az önkormányzat képviselő-testülete rendeletben állapítja meg, amely azonban nem lehet magasabb kilogrammonként 15 forintnál.

---

[34] Beiktatta: 2017. évi L. törvény 248. § (2). Hatályos: 2018. I. 1-től.

[35] Megállapította: 2011. évi CXXVI. törvény 4. §. Hatályos: 2011. X. 1-től.

[36] Beiktatta: 2009. évi LVI. törvény 323. § (3). Módosította: 2013. évi CCLII. törvény 32. § (2) d).

[37] Beiktatta: 2009. évi LVI. törvény 323. § (3). Hatályos: 2009. X. 1-től.

[38] Beiktatta: 2009. évi LVI. törvény 323. § (4). Hatályos: 2009. X. 1-től. Ezt követően indult és megismételt eljárásokban kell alkalmazni.

(4)[39] A díjat az önkormányzati adóhatóság veti ki, az a helyi önkormányzat bevételét képezi. A díjfizetési kötelezettségre egyebekben az adózás rendjéről szóló törvény szabályait kell alkalmazni.

Az önkormányzat jegyzőjének feladatai

7. § (1)[40] A területileg illetékes települési önkormányzat jegyzője, a fővárosban a fővárosi önkormányzat főjegyzője (a továbbiakban: önkormányzat jegyzője):

a) megküldi véleményezésre a távhőszolgáltató üzletszabályzatát a fogyasztóvédelmi hatóságnak;

b) jóváhagyja a távhőszolgáltató által kidolgozott üzletszabályzatot;

c) ellenőrzi a távhőszolgáltató tevékenységét az üzletszabályzatában foglaltak betartása szempontjából;

d) jogosult a távhőszolgáltatótól a *c)* pont szerinti ellenőrzési feladatainak teljesítése érdekében, annak mértékéig eseti és rendszeres információt kérni, az iratokba betekinteni, azokról másolatot, kivonatot készíteni, ideértve az üzleti titkot tartalmazó iratokat is; és

e)[41]

(2)[42] Az önkormányzat jegyzőjének eljárása során az ügyintézési határidő két hónap. Az önkormányzat jegyzőjének döntése ellen nincs helye fellebbezésnek.

Fogyasztóvédelem

8. §[43] (1) A fogyasztóvédelmi hatóság:

a) az önkormányzat jegyzőjének megkeresése alapján véleményezi a távhőszolgáltató üzletszabályzatát,

b)[44] eljár a 11. § (2) bekezdésében, a 36. §-ban, a 40. § (2) bekezdésében, a 43. § (1)-(4) bekezdésében, a 44. §-ban, a 46. §-ban, valamint az 53. §-ban foglalt rendelkezések lakossági felhasználóval, illetve természetes személy díjfizetővel szembeni megsértése esetén.

(2) A fogyasztóvédelmi hatóság eljárására a fogyasztóvédelemről szóló 1997. évi CLV. törvényt (a továbbiakban: Fgytv.) kell alkalmazni azzal, hogy az e törvény szerinti lakossági felhasználó az Fgytv. alkalmazásában fogyasztónak minősül akkor is, ha nem természetes személy.

(3) Az (1) bekezdés *b)* pontjában említett rendelkezések az Fgytv. alkalmazásában fogyasztóvédelmi rendelkezések.

(4)[45] A fogyasztóvédelmi hatóság eljárása során az Fgytv.-ben foglalt jogkövetkezményeken kívül - jogsértés megállapítása esetén - az alábbi jogkövetkezményeket is alkalmazhatja:

a) a távhőszolgáltató az (1) bekezdés *b)* pontjában foglaltak betartására kötelezése,

b) a távhőszolgáltató az (1) bekezdés *b)* pontja szerinti kötelezettsége megsértése esetén, amelyhez jogszabály vagy üzletszabályzat jogkövetkezményt rendel, a jogkövetkezmény megállapítása és teljesítésének előírása vagy a jogkövetkezmény alkalmazásának megtiltása, és

c) ha a felhasználót visszatérítés illeti meg, az annak teljesítésére való kötelezés.

9. § A Hivatal hatósági fogyasztóvédelmi feladatai ellátása során

a)[46] együttműködik a fogyasztóvédelmi hatósággal és a felhasználói érdekképviseletekkel a távhőszolgáltatás országos, elvi jellegű kérdéseiben;

---

[39] Beiktatta: 2009. évi LVI. törvény 323. § (4). Hatályos: 2009. X. 1-től. Ezt követően indult és megismételt eljárásokban kell alkalmazni.

[40] Megállapította: 2011. évi XXIX. törvény 223. § (9). Hatályos: 2011. IV. 15-től.

[41] Hatályon kívül helyezte: 2013. évi XXII. törvény 43. § (3) c). Hatálytalan: 2013. IV. 4-től.

[42] Megállapította: 2017. évi L. törvény 248. § (3). Hatályos: 2018. I. 1-től.

[43] Megállapította: 2008. évi XLII. törvény 61. § (1). Hatályos: 2008. IX. 1-től.

[44] Megállapította: 2012. évi CCXVII. törvény 75. §. Hatályos: 2013. I. 1-től.

[45] Beiktatta: 2018. évi XCIX. törvény 19. §. Hatályos: 2018. XII. 19-től.

b)[47] a fogyasztóvédelmi hatóság és a felhasználói érdekképviseletek kérelmére rendelkezésükre bocsátja mindazokat az adatokat, információkat, amelyek az engedélyesnek a Hivatal által kiadott engedélyéhez kötött tevékenységével és a felhasználói érdekekkel egyaránt kapcsolatosak, valamint a fogyasztóvédelmi hatóság 8. §-ban foglalt feladatának ellátásához szükségesek.

10. §[48] Az önkormányzat jegyzője, a fővárosban a fővárosi önkormányzat főjegyzője (a továbbiakban: önkormányzat jegyzője)

a) megküldi előzetes véleményezésre a fogyasztóvédelmi hatóságnak és a felhasználói érdek-képviseleteknek a távhőszolgáltatást érintő képviselő-testületi előterjesztések tervezetét,

b)[49]

11. §[50] (1)[51] A távhőszolgáltató a szükséges adatok és információk rendelkezésre bocsátásával köteles együttműködni a Hivatallal, az önkormányzat jegyzőjével és a bírósággal, valamint a lakossági felhasználókat, illetve a természetes személy díjfizetőket érintő kérdésekben a fogyasztóvédelmi hatósággal és a felhasználói érdek-képviseletekkel.

(2) A távhőszolgáltató köteles az általános szerződési feltételeit - kiemelve a távhőszolgáltatás igénybevételének feltételeit, azok változását, a számlázás rendjét és a szolgáltatás minőségi követelményeit - az ügyfélszolgálatán könnyen hozzáférhető helyen kifüggeszteni, valamint a felhasználó és a díjfizető kívánságára azt ingyenesen rendelkezésre bocsátani.

(3)[52] A fogyasztóvédelmi hatósági eljárásban a fogyasztónak igazolnia kell, hogy a fogyasztóvédelemmel kapcsolatos és az eljárás alapjául szolgáló panaszt az érintett távhőszolgáltató felé megtette.

III. Fejezet

AZ ENGEDÉLYEZÉS ÁLTALÁNOS SZABÁLYAI

12. § (1) A távhő termelése és szolgáltatása - teljesítményhatár nélkül - engedélyköteles tevékenység.

(2)[53] Az 5 MW vagy annál nagyobb névleges hőteljesítményű távhőtermelő létesítmény létesítése, bővítése, átalakítása, teljesítményének növelése vagy csökkentése, tüzelőanyagának megváltoztatása (a továbbiakban együtt: létesítés) engedélyköteles tevékenység, amelyre a Hivatal távhőtermelői létesítési engedélyt ad ki.

(3)[54] A távhőtermelő létesítmény, a távhőtermelői tevékenység vagy a távhőszolgáltatói tevékenység tervezett megszüntetése előtt legalább egy évvel az engedélyes engedélyt köteles kérni a megszüntetésre a Hivataltól az érintett önkormányzat egyidejű értesítésével.

(4)[55] A távhőtermelő létesítmény, a távhőtermelői tevékenység vagy a távhőszolgáltatói tevékenység megszüntetése megtagadható vagy feltételhez köthető, ha az e törvényben meghatározott ellátási kötelezettség teljesítését veszélyezteti.

(5) Az (1) bekezdésben említett távhőtermelői tevékenység és a (2) bekezdésben említett létesítés esetében, ha a telephelyen a távhőtermelő berendezések névleges összes hőteljesítménye az 50 MW-ot nem éri el, egyszerűsített engedélyezési eljárást kell lefolytatni.

---

[46] Módosította: 2006. évi CIX. törvény 102. § (5) w).
[47] Módosította: 2006. évi CIX. törvény 102. § (5) w).
[48] Megállapította: 2008. évi XLII. törvény 61. § (2). Módosította: 2012. évi XCIII. törvény 61. § a).
[49] Hatályon kívül helyezte: 2008. évi LXVII. törvény 17. § (5). Hatálytalan: 2009. VII. 1-től.
[50] Megállapította: 2008. évi XLII. törvény 61. § (2). Hatályos: 2008. IX. 1-től.
[51] Módosította: 2011. évi CXXVI. törvény 14. § (1), 2012. évi XCIII. törvény 61. § b), 2019. évi CX. törvény 52. § a).
[52] Beiktatta: 2013. évi CLXXXVIII. törvény 16. §. Hatályos: 2014. I. 1-től.
[53] Megállapította: 2019. évi CI. törvény 4. §. Hatályos: 2019. XII. 20-tól.
[54] Megállapította: 2019. évi CI. törvény 4. §. Hatályos: 2019. XII. 20-tól.
[55] Megállapította: 2019. évi CI. törvény 4. §. Hatályos: 2019. XII. 20-tól.

(6)[56] Amennyiben az ügyfél a Vet. szerinti engedélyköteles tevékenységet is folytatni kíván, akkor az (1) bekezdésben meghatározott tevékenységekre vonatkozó, e törvény alapján a Hivatal hatáskörébe tartozó engedély iránti kérelmével egyidejűleg köteles kérelmezni a Vet. szerinti engedélyt is.

(7)[57] A (6) bekezdés szerinti esetben a Hivatal az e törvény és a Vet. szerinti engedélyt egy engedélyben adja ki.

13. § (1)[58] Az engedély tartalmi követelményeit, az engedélyezési eljárás szabályait és az engedély kiadásának rendjét a kormány e törvény végrehajtásáról szóló rendeletben határozza meg.

(2)[59] A Hivatal az engedély kiadását akkor tagadhatja meg, ha:

a) a jogszabályi feltételek hiányoznak;

b) a kérelmező csőd- vagy felszámolási eljárás alatt áll;

c) a kérelmező a 12. § (1) és (2) bekezdése szerinti bármely engedélyét neki felróható ok miatt tíz éven belül visszavonták;

d) a kérelmező nem rendelkezik a kérelemben szereplő tevékenység folyamatos, hosszú távú ellátásához szükséges engedélyekkel.

(3)-(4)[60]

A távhőtermelői létesítési engedély és a távhőtermelői működési engedély[61]

14. §[62] (1) A távhőtermelői létesítési engedély és a távhőtermelői működési engedély iránti kérelmet a Hivatalhoz kell benyújtani. Ha az engedélyeztetni kívánt tevékenység megkezdéséhez környezetvédelmi vagy egységes környezethasználati engedély szükséges, az engedélyt a kérelemhez mellékelni kell.

(2) A távhőtermelői létesítési engedély az engedélyben meghatározott ideig hatályos. Az engedély - kérelemre - egyszer, az engedélyben foglalt időtartammal azonos időtartamra, de legfeljebb további két évre meghosszabbítható. Ha az engedélyes a létesítés megkezdésével vagy folytatásával neki felróható okból késlekedik, és emiatt az eredeti vagy a meghosszabbított határidő nem tartható, az engedély visszavonható.

(3) A távhőtermelő létesítmény használatbavétele előtt üzembe helyezési eljárást kell lefolytatni.

15. §[63] (1) Az eredményes üzembe helyezési eljárást követően - kérelemre - távhőtermelői működési engedélyt kell kiadni.

(2) A távhőtermelői működési engedély határozatlan időre szól.

A távhőszolgáltatói működési engedély[64]

16. §[65] (1) A távhőszolgáltatói működési engedélyt a Hivatalnál kell kérelmezni.

(2) Az engedélyes az üzemeltetésébe adott létesítménnyel a működési engedélyben foglaltaknak megfelelően jogosult az engedélyezett településen vagy településrészen távhőt szolgáltatni.

(3) A távhőszolgáltatói működési engedély határozatlan időre szól.

---

[56] Beiktatta: 2011. évi XXIX. törvény 223. § (10). Hatályos: 2011. IV. 15-től.
[57] Beiktatta: 2011. évi XXIX. törvény 223. § (10). Hatályos: 2011. IV. 15-től.
[58] Megállapította: 2019. évi CI. törvény 5. §. Hatályos: 2019. XII. 20-tól.
[59] Módosította: 2011. évi CXXVI. törvény 14. § (1).
[60] Hatályon kívül helyezte: 2011. évi XXIX. törvény 223. § (18). Hatálytalan: 2011. IV. 15-től.
[61] Megállapította: 2019. évi CI. törvény 6. §. Hatályos: 2019. XII. 20-tól.
[62] Megállapította: 2019. évi CI. törvény 6. §. Hatályos: 2019. XII. 20-tól.
[63] Megállapította: 2019. évi CI. törvény 6. §. Hatályos: 2019. XII. 20-tól.
[64] Megállapította: 2019. évi CI. törvény 7. §. Hatályos: 2019. XII. 20-tól.
[65] Megállapította: 2019. évi CI. törvény 7. §. Hatályos: 2019. XII. 20-tól.

17. §[66] Ha a távhő termelésére engedélyt kérő egyúttal távhőszolgáltatásra is működési engedélyt kér, azt a 16. § előírásainak figyelembevételével, önálló távhőszolgáltatói működési engedélyként kell kérni és kiadni.

Az engedélyes kötelezettségei

18. § Az engedélyes köteles:

a) a működési engedélyben meghatározott feltételeket teljesíteni;

b) az e törvény szerinti ellátási kötelezettségnek eleget tenni;

c) a folyamatos és biztonságos szolgáltatáshoz szükséges üzemeltetési és fenntartási feladatokat ellátni;

d) az új vagy növekvő igények kielégítésére e törvényben részletezett feltételek mellett a szükséges fejlesztéseket elvégezni;

e)[67] a Hivatal által előírt tartalomban és formában az engedélyhez kötött tevékenységével és a felhasználói érdekekkel kapcsolatos adatokat és információkat a Hivatalnak, valamint - felhasználói panaszok esetén - a fogyasztóvédelmi hatóságnak és a felhasználói érdekképviseleteknek megadni és hozzáférhetővé tenni;

f)[68] az engedély módosítását szükségessé tevő körülmény bekövetkezése esetén a Hivataltól a változás bekövetkezésétől számított 30 napon belül az engedély módosítását kérelmezni.

Számviteli szétválasztás[69]

18/A. §[70] (1) Az engedélyes beszámolási és könyvvezetési kötelezettségére, a beszámoló összeállítására, a könyvek vezetésére, valamint a nyilvánosságra hozatalra és közzétételre a számvitelről szóló törvény rendelkezéseit az e törvény szerinti eltérésekkel kell alkalmazni.

(2) Az engedélyes köteles olyan számviteli szétválasztási szabályokat kidolgozni, és az egyes tevékenységeire olyan elkülönült nyilvántartást vezetni, amely biztosítja az egyes tevékenységek átláthatóságát és a diszkriminációmentességet, kizárja a keresztfinanszírozást és a versenytorzítást.

(3)[71] Az engedélyes

a) a villamosenergia-termelést és a távhőtermelést telephelyenkénti bontásban,

b) a távhőszolgáltató tevékenységet településenként szétválasztva, valamint

c) az egyéb tevékenységeit

az éves beszámolója vagy az egyszerűsített éves beszámolója (a továbbiakban együtt: beszámoló) kiegészítő mellékletében oly módon mutatja be, mintha azt önálló vállalkozás keretében végezte volna, amely esetén az engedélyes tevékenység elkülönült bemutatása az *a)* pont szerinti esetben telephelyenként, a *b)* pont szerinti esetben településenként önálló mérleget és összköltség eljárással készült eredménykimutatást jelent. Az engedélyes köteles a beszámoló könyvvizsgálatát elvégeztetni.

(4)[72] A több tevékenységre engedéllyel rendelkező engedélyes beszámolója kiegészítő mellékletében köteles a (3) bekezdés szerint a különböző engedélyes tevékenységeit oly módon bemutatni, mintha azokat önálló vállalkozások keretében végezték volna, amelynek esetében az engedélyes tevékenységek elkülönült bemutatása legalább az eszközök, kötelezettségek, időbeli elhatárolások szétválasztott bemutatását és önálló eredmény-kimutatást jelent.

---

[66] Megállapította: 2019. évi CI. törvény 7. §. Hatályos: 2019. XII. 20-tól.
[67] Megállapította: 2011. évi CXXVI. törvény 6. §. Hatályos: 2011. X. 1-től.
[68] Beiktatta: 2016. évi LXXXI. törvény 2. §. Hatályos: 2016. VII. 1-től.
[69] Beiktatta: 2011. évi CLXXXII. törvény 30. §. Hatályos: 2012. I. 1-től.
[70] Beiktatta: 2011. évi CLXXXII. törvény 30. §. Hatályos: 2012. I. 1-től.
[71] Megállapította: 2018. évi XCIX. törvény 20. §. Hatályos: 2018. XII. 19-től.
[72] Módosította: 2018. évi XCIX. törvény 27. § a).

(5)[73]

(6) A Hivatal jogosult az engedélyes pénzügyi-számviteli kimutatásaiba, és az ahhoz kapcsolódó bizonylatokba és iratokba betekinteni.

18/B. §[74] Az engedélyes könyvvizsgálója a beszámolóhoz kiadott független könyvvizsgálói jelentésben köteles igazolni, hogy a vállalkozás által kidolgozott és alkalmazott számviteli szétválasztási szabályok, valamint az egyes tevékenységek közötti tranzakciók árazása biztosítják a vállalkozás tevékenységei közötti keresztfinanszírozás-mentességet.

18/C. §[75] (1)[76] Az értékesítő, valamint a távhőszolgáltató tárgyévi auditált beszámolójában szereplő, az e törvény hatálya alá tartozó tevékenységéből származó adózás előtti eredménye nem haladhatja meg az e törvény felhatalmazása alapján kiadott miniszteri rendeletben meghatározott mértéket (a továbbiakban: nyereségkorlát).

(2) Ha a Hivatal ellenőrzése során megállapítja, hogy az értékesítő, valamint a távhőszolgáltató (1) bekezdés szerinti adózás előtti eredménye meghaladja a nyereségkorlátot, dönt a nyereségkorláton felüli összeg megosztásáról az e törvény felhatalmazása alapján kiadott miniszteri rendeletben meghatározottak szerint.

Cégjogi események, befolyásszerzés engedélyezése[77]

19. §[78] (1) Az engedélyesnek a Ptk. rendelkezései szerinti szétválásához, más vállalkozással történő egyesüléséhez, átalakulásához, jogutód nélküli megszűnéséhez, valamint jegyzett tőkéjének legalább egynegyed résszel történő leszállításához (a továbbiakban együtt: cégjogi esemény) a Hivatal előzetes hozzájáruló határozata szükséges.

(2) A cégjogi eseménnyel összefüggésben a cégjegyzékbe való bejegyzésre vagy változásbejegyzésére irányuló kérelmet a cégbírósághoz a Hivatal határozatával együtt kell benyújtani.

(3) A Hivatal nem tagadhatja meg a jegyzett tőke leszállításához való hozzájárulást, ha azt az engedélyes számára jogszabály kötelezővé teszi.

(4) Bármely engedélyes vállalkozásban a szavazatok huszonöt, ötven vagy hetvenöt százalékát meghaladó, valamint száz százalékát elérő közvetlenül birtokolt szavazati jogot biztosító részvény, üzletrész vagy közvetlen szavazati jog szerzéséhez (a továbbiakban együtt: befolyásszerzés) és az ehhez fűződő jogok gyakorlásához a befolyásszerzőnek a Hivatal előzetes hozzájárulását kell kérnie.

(5) Nem kell a Hivatal előzetes hozzájárulása a (4) bekezdésben foglaltak szerint jóváhagyott mértékek elérését követően mindaddig, amíg az újabb befolyásszerzéssel a befolyásszerző el nem éri a Hivatal előzetes hozzájárulásához kötött (4) bekezdés szerinti következő mértéket.

(6) A (3) bekezdésben meghatározott kivétellel a Hivatal az (1) és (4) bekezdésben meghatározott ügyletekhez történő hozzájárulását megtagadhatja vagy feltételhez kötheti, ha azok végrehajtása a távhőellátás biztonságát, az e törvényben meghatározott ellátási kötelezettség teljesítését, a felhasználók érdekeit sérti, vagy a legkisebb költség elvének érvényesülését veszélyezteti.

(7) A (4) bekezdésben meghatározott hozzájáruló határozat hiányában a befolyásszerző a részesedései tekintetében a társasággal szemben - az osztalékra való jogosultságot kivéve - jogot nem gyakorolhat, továbbá a részvénykönyvbe nem jegyezhető be vagy a tagjegyzékben nem tüntethető fel. A részvénykönyvbe, tagjegyzékbe, valamint a cégjegyzékbe való bejegyzésre irányuló kérelmet a Hivatal hozzájáruló határozatával együtt kell benyújtani.

---

[73] Hatályon kívül helyezte: 2018. évi XCIX. törvény 27. § b). Hatálytalan: 2018. XII. 19-től.
[74] Megállapította: 2018. évi XCIX. törvény 21. §. Hatályos: 2018. XII. 19-től.
[75] Beiktatta: 2011. évi CLXXXII. törvény 32. §. Hatályos: 2012. I. 1-től.
[76] Módosította: 2016. évi LXXXI. törvény 8. §, 2018. évi XCIX. törvény 27. § c).
[77] Megállapította: 2018. évi XCIX. törvény 22. §. Hatályos: 2019. I. 15-től.
[78] Megállapította: 2018. évi XCIX. törvény 22. §. Hatályos: 2019. I. 15-től.

(8) Cégjogi esemény esetén az érintett engedélyes, továbbá befolyásszerzés esetén a befolyásszerző a cégjogi eseményt, valamint a befolyásszerzést bejegyző cégbírósági végzés jogerőre emelkedésétől számított 8 napon belül kezdeményezi a Hivatalnál az előzetes hozzájáruló határozatban foglaltaknak való megfelelés ellenőrzését.

(9) Cégjogi esemény esetén a (8) bekezdés szerinti megfelelés ellenőrzés kezdeményezésével egyidejűleg, továbbá befolyásszerzés esetén - ha a befolyásszerzés az engedélyes működési engedélyét érinti - az érintett engedélyes kezdeményezi a Hivatalnál az engedély módosítását vagy új engedély kiadását. Az engedély módosításáig vagy az új engedély kiadásáig az engedély vonatkozásában a jogutódlás szabályai alkalmazandóak. A Hivatal az engedély módosításáról vagy új engedély kiadásáról külön eljárás keretében dönt.

(10) Az e §-ban meghatározottak megszegése vagy az előírt kötelezettségek elmulasztása esetén a Hivatal bírságot szabhat ki az engedélyessel és a befolyásszerzővel szemben.

A működési engedély visszavonása, a távhőellátás fenntartása

20. § (1)[79] A Hivatal a működési engedélyt visszavonja, ha az engedélyes tevékenységével felhagy vagy a Hivatal erre irányuló felhívása ellenére

a) törvényben, kormányrendeletben, e törvény végrehajtására kiadott rendeletben, általános hatályú közvetlenül alkalmazandó uniós jogi aktusban vagy a működési engedélyben előírt kötelezettségeinek nem tesz eleget;

b) a távhőtermelői vagy a szolgáltatói berendezést a távhőszolgáltatás biztonságát, az élet-, az egészség- és a vagyonbiztonságot, a környezetet, továbbá a felhasználói érdekeket súlyosan veszélyeztető módon üzemelteti, és a működési engedélyben előírt kötelezettségeinek nem tesz eleget;

c) a Get. szerinti végső menedékes ellátást biztosító földgázkereskedő kijelölésének kezdőnapjától számított 30. napig nem gondoskodik a távhőtermeléshez szükséges földgáz tüzelőanyag önálló beszerzéséről.

(1a)[80] A távhőtermelő három éven belül legfeljebb egyszer veheti igénybe a Get. szerinti végső menedékes eljárásban kijelölt földgázkereskedő szolgáltatását.

(2)[81] Az engedély visszavonásával egyidejűleg új engedélyt kell kiadni vagy új engedélyest kell kijelölni.

(3) A folyamatos és biztonságos ellátás érdekében a működési engedélyben foglalt tevékenységet folyamatosan fenn kell tartani, a távhőtermelő létesítmény, vagy az engedélyköteles tevékenység megszüntetésével kapcsolatos eljárás, a felszámolás vagy a végelszámolás befejezéséig.

(4)[82] A Hivatal felszámolás vagy végelszámolás esetén, vagy ha az engedélyben foglalt tevékenységet nem az engedélyben meghatározott módon folytatják és az a távhőellátás jelentős zavarát idézheti elő, a folyamatos ellátásra más engedélyest is kijelölhet.

(5)[83] A (2) bekezdés szerinti esetben a korábbi engedélyes köteles a Hivatal által meghatározott, a folyamatos és biztonságos távhőtermeléshez és szolgáltatáshoz szükséges eszközeit az új vagy kijelölt engedélyesnek ellenszolgáltatás ellenében üzemeltetésre átadni, és a tevékenység gyakorlásához szükséges nyilvántartásokat, adatokat rendelkezésre bocsátani.

(6)[84] Az engedélyes a (2) bekezdés szerinti új engedélyes vagy a (2) és (4) bekezdés szerint kijelölt engedélyes részére az érintett felhasználók átvétele, a folyamatos és biztonságos távhőellátásuk biztosításához szükséges felkészülési teendők ellátása céljából továbbítja az érintett felhasználó, valamint díjfizető azonosításához és távhőellátása biztosításához szükséges

---

[79] Megállapította: 2019. évi CI. törvény 8. §. Hatályos: 2019. XII. 20-tól.
[80] Beiktatta: 2019. évi CI. törvény 8. §. Hatályos: 2019. XII. 20-tól.
[81] Megállapította: 2016. évi LXXXI. törvény 3. § (1). Hatályos: 2016. VII. 1-től.
[82] Módosította: 2011. évi CXXVI. törvény 14. § (1).
[83] Megállapította: 2016. évi LXXXI. törvény 3. § (2). Hatályos: 2016. VII. 1-től.
[84] Megállapította: 2019. évi XXXIV. törvény 53. §. Módosította: 2019. évi CI. törvény 10. § d).

személyes adatokat. A felhasználó azonosításához szükséges adat természetes személy felhasználó esetén neve, lakcíme, anyja neve, születésének helye, születésének időpontja. A kijelölt engedélyes az átvett adatokat az átadás-átvételi eljárás lezárultáig kezeli.

IV. Fejezet

JOGOK IDEGEN INGATLANON

21. § (1) Távhőtermelő létesítmény, távhővezeték-hálózat, illetve annak részét képező berendezés, vezeték, valamint hőközpont elhelyezéséhez és üzemeltetéséhez szükséges idegen ingatlan használatára az engedélyes

a)[85]

b) vezetékjogot,

c)[86] használati jogot és

d)[87]

e) biztonsági övezet kijelölést

kérhet.

(2) Az (1) bekezdésben meghatározott jogok gyakorlása során az engedélyes

a) a jelek elhelyezésével, a mérésekkel, a vizsgálatokkal,

b) a létesítmények elhelyezésével, illetőleg azok megközelítésével, az azokon való munkavégzéssel, valamint

c) az ingatlan használatának akadályozásával, korlátozásával, valamint értékcsökkenésével

okozott kárt az ingatlan tulajdonosának, használójának (a továbbiakban együtt: tulajdonos) köteles megtéríteni.

(3)[88]

(4) Az (1) bekezdés szerinti használati jogok gyakorlásának megszűnése esetén az engedélyes köteles az ingatlan eredeti állapotát helyreállítani, vagy ha ez nem lehetséges, újrahasznosításra alkalmassá tenni.

(5) Az (1) bekezdésben meghatározott jogok gyakorlása során az ingatlan értékcsökkenése, az abban keletkező kár vagy a kisajátított ingatlanért fizetendő kártalanítás összegében az engedélyes és az ingatlantulajdonos állapodik meg, ide nem értve a 28. § (3) bekezdésében foglalt eseteket.

21/A. §[89] A műszaki biztonsági szerv által lefolytatott hatósági eljárásokban a hatóság az eljárást megszünteti, ha az ügyfél a kérelmére indult eljárásban a hiánypótlásra való felhívásnak (ideértve az igazgatási szolgáltatási díj és illeték, valamint a kérelemhez jogszabály alapján csatolandó mellékletek tekintetében történő felhívást is) határidőben nem tett eleget, és az erre megállapított határidő meghosszabbítását sem kérte.

22. §[90]

Vezetékjog

23. § (1) Távhővezeték-hálózat vagy annak részét képező vezeték közterületnek, közútnak és vasúti pályának (a továbbiakban együtt: közterület) nem minősülő idegen ingatlanon történő elhelyezésére és üzemeltetésére kártalanítás ellenében, hatósági határozattal vezetékjog létesíthető a távhőszolgáltató javára, ha az az ingatlan használatát lényegesen nem akadályozza. Nem kell vezetékjogot megállapítani a közterületen létesített távhővezeték-hálózatra vagy annak részét

---

[85] Hatályon kívül helyezte: 2018. évi XCIX. törvény 27. § d). Hatálytalan: 2018. XII. 19-től.

[86] Módosította: 2018. évi XCIX. törvény 26. § b).

[87] Hatályon kívül helyezte: 2018. évi XCIX. törvény 27. § d). Hatálytalan: 2018. XII. 19-től.

[88] Hatályon kívül helyezte: 2009. évi LVI. törvény 325. §. Hatálytalan: 2009. X. 1-től.

[89] Beiktatta: 2017. évi L. törvény 248. § (4). Hatályos: 2018. I. 1-től.

[90] A korábbi alcímmel együtt hatályon kívül helyezte: 2018. évi XCIX. törvény 27. § e). Hatálytalan: 2018. XII. 19-től.

képező vezetékre és annak idegen ingatlant érintő biztonsági övezetére. Ebben az övezetben építmény létesítése esetén, ha az építmény használati jellege indokolja, az illetékes vezetékjogot engedélyező hatóság kötelezheti az engedélyest a biztonsági övezet csökkentésére.

(2)[91] A vezetékjogot a műszaki biztonsági szerv engedélyezi. A vezetékjog iránti kérelemhez csatolandó műszaki leírásokat, helyszínrajzokat, ütemtervet a kormány az e törvény végrehajtására kiadott rendeletében meghatározott tartalommal, méretben és példányszámban az engedélyesnek kell elkészítenie.

(3) Az engedélyes a vezetékjog alapján az idegen ingatlanon

a)[92] a föld alatti és különösen indokolt esetben a föld feletti távhővezeték-hálózatot és az ahhoz szükséges tartószerkezetet létesíthet, illetve helyezhet el;

b) az *a)* pont szerint elhelyezett létesítményeket üzemeltetheti, karbantarthatja, kijavíthatja, átalakíthatja, eltávolíthatja;

c) a távhővezeték-hálózat mentén levő, annak épségét közvetlenül veszélyeztető fákat, bokrokat, azok ágait, gyökereit - kártérítési kötelezettség mellett - eltávolíthatja;

d)[93] a távhővezeték-hálózattal - a miniszternek a szabályozásban érdekelt miniszterrel egyetértésben kiadott, az e törvény végrehajtásáról szóló rendeletében meghatározott módon - más építményt és nyomvonalas műtárgyat megközelíthet, illetve keresztezhet.

24. § Távhővezeték-hálózat részét képező vezeték az ingatlantulajdonossal, az ingatlan kezelőjével, illetőleg a közterület tulajdonosával kötött szerződés alapján is létesíthető és üzemeltethető.

25. §[94] A vezetékjognak az ingatlan-nyilvántartásba történő bejegyzését az engedélyes kérelmezi az ingatlantulajdonossal, az ingatlan kezelőjével, illetőleg a közterület tulajdonosával kötött szerződés vagy véglegessé vált hatósági határozat alapján. A vezetékjog a távhőszolgáltatás engedélyesét illeti meg, és az ingatlan mindenkori tulajdonosát terheli. A vezetékjog az azt megállapító hatósági határozat véglegessé válását követően, illetve az ingatlantulajdonossal kötött megállapodás alapján gyakorolható.

26. § Az ingatlan tulajdonosa kérheti az engedélyestől a távhővezeték és a tartószerkezet eltávolítását, átalakítását vagy áthelyezését, ha annak műszaki feltételei adottak, az üzemeltetésben jelentős hátrányt nem jelentenek és vállalja az azokkal kapcsolatos költségek viselését.

27. § (1) A vezetékjog megszűnik, ha annak jogosultja, a mindenkori engedélyes a távhővezeték-hálózatot és a 23. § (3) bekezdés *a)* pontjában meghatározott létesítményeket az engedélyezéstől számított öt éven belül nem építi meg, vagy ha annak üzemben tartását véglegesen megszünteti.

(2) A vezetékjog megszűnése esetén az engedélyes - a vezetékjog megszűnésével egyidejűleg - köteles kérni az ingatlan-nyilvántartásból való törlést. Ennek elmulasztása esetén - az engedélyes költségére - az ingatlan tulajdonosa is jogosult kérni a vezetékjog törlését. Az ingatlantulajdonos kérelmének teljesítéséhez szükséges nyilatkozatot a vezetékjog jogosultja köteles kiadni. A vezetékjog jogosultja köteles az ingatlantulajdonosnak a vezetékjog ingatlan-nyilvántartásból való törlésével kapcsolatban felmerült kiadásait megtéríteni.

Használati jog

28. § (1) A szolgáltatói hőközpontot idegen ingatlanon, illetve a távhővel ellátott épületek vagy építmények egyikében az ingatlantulajdonossal kötött megállapodás alapján lehet elhelyezni, üzemeltetni és karbantartani.

---

[91] Módosította: 2006. évi CIX. törvény 117. § (2) f), 2009. évi LVI. törvény 324. §, 2016. évi CXXI. törvény 44. § (2) c).

[92] Módosította: 2009. évi LVI. törvény 325. §.

[93] Módosította: 2006. évi CIX. törvény 171. § (4) d), 2010. évi CXXX. törvény 44. § (6), 2011. évi XXIX. törvény 223. § (19), 2011. évi CXXVI. törvény 14. § (3).

[94] Módosította: 2017. évi L. törvény 249. § d), c).

(2)[95] Az engedélyes megállapodás hiányában az ingatlan használatára vonatkozó használati jog megállapítását kérheti a bíróságtól.

(3)[96] A használati jog alapítását és a fizetendő kártalanítás mértékét a bíróság állapítja meg az épített környezet alakításáról és védelméről szóló 1997. évi LXXVIII. törvényben (a továbbiakban: Étv.) meghatározott módon.

29. § (1)[97] A használati jog ingatlan-nyilvántartásba történő bejegyzését az engedélyes kérelmezi az ingatlantulajdonossal kötött szerződés vagy véglegessé vált hatósági határozat alapján. A használati jog a mindenkori engedélyest illeti meg, és az ingatlan mindenkori tulajdonosát terheli. A használati jog az azt megállapító hatósági határozat véglegessé válását követően, illetve az ingatlantulajdonossal kötött megállapodás alapján gyakorolható.

(2) Megszűnik a használati jog, ha az engedélyes a használati joggal terhelt ingatlanon a szolgáltatói hőközpontot a használati jog keletkezésétől számított öt éven belül nem építi meg vagy azt véglegesen eltávolítja. Megszűnik a használati jog a felek megállapodásával is.

(3) A használati jog megszűnése esetén az engedélyes a használati jog megszűnésével egyidejűleg köteles kérni az ingatlan-nyilvántartásból történő törlést. Ennek elmulasztása esetén - az engedélyes költségére - az ingatlan tulajdonosa is kérheti a használati jog törlését. Az ehhez szükséges nyilatkozatot az engedélyes köteles az ingatlantulajdonosnak kiadni, és a törléssel összefüggésben felmerült kiadásait megtéríteni.

30. §[98] Ha a használati joggal terhelt idegen ingatlan tulajdonosa a saját felhasználási helyére vonatkozó közszolgáltatási szerződést felmondja, a használati jog az engedélyest továbbra is megilleti mindaddig, amíg a hőközpontból más felhasználót is ellát. Ebben az esetben a használati jog az érdekeltek megállapodásával szüntethető meg.

31. §[99]

Biztonsági övezet

32. § (1)[100] A távhővezeték-hálózat biztonságának, zavartalan működésének, valamint az azt körülvevő környezet lehető legteljesebb védelme érdekében biztonsági övezetet lehet kijelölni. A biztonsági övezet kijelölésének módjára vonatkozó szabályokat az miniszter rendeletben állapítja meg.

(2) A biztonsági övezeten belül tilos, illetőleg korlátozás alá esik olyan épületet, építményt vagy létesítményt elhelyezni, olyan növényt (fát) ültetni, vagy olyan tevékenységet folytatni, amely a távhővezeték-hálózat biztonságát, zavartalan működését, az életet, a testi épséget vagy a vagyonbiztonságot veszélyezteti.

(3) A távhővezeték-hálózatot úgy kell tervezni, kivitelezni és üzemeltetni, hogy annak hatása az érintett terület lakosságának egészségét ne veszélyeztesse, a természeti környezetet és a tájképi értéket a lehető legkisebb mértékben változtassa meg.

(4) A biztonsági övezetet és az arra vonatkozó előírásokat a vezetékjogi engedélyben kell meghatározni.

V. Fejezet

A TÁVHŐRENDSZER MŰKÖDTETÉSE ÉS FEJLESZTÉSE

33. § (1) A távhőtermelő létesítmény működtetése és fejlesztése a távhőtermelő feladata.

---

[95] Módosította: 2012. évi XCIII. törvény 61. § c), 2019. évi CX. törvény 52. § b).

[96] Módosította: 2012. évi XCIII. törvény 61. § d), 2019. évi CX. törvény 52. § c).

[97] Módosította: 2017. évi L. törvény 249. § d), c).

[98] Módosította: 2013. évi CCLII. törvény 32. § (2) a).

[99] A korábbi alcímmel együtt hatályon kívül helyezte: 2018. évi XCIX. törvény 27. § f). Hatálytalan: 2018. XII. 19-től.

[100] Módosította: 2006. évi CIX. törvény 171. § (4) d), 2011. évi XXIX. törvény 223. § (19).

(2) A távhő árával nem fedezett, a távhőszolgáltató által bejelentett új vagy növekvő igényre vonatkozó fejlesztési költségek fedezetének viselésére a távhőtermelő és a távhőszolgáltató állapodik meg.

34. § (1) A távhőszolgáltató tulajdonát képező szolgáltatói berendezést, valamint a szolgáltató tulajdonában lévő felhasználói berendezést a távhőszolgáltató köteles fenntartani, üzemeltetni, fejleszteni és az ezekkel kapcsolatos költségeket viselni.

(2) Abban az esetben, ha a távhővezeték-hálózat vagy annak egyes részei nem a távhőszolgáltató vagy a felhasználó tulajdonát képezik, a vezeték és részei tulajdonosát az engedélyes távhőszolgáltatóval a szolgáltatói berendezések fenntartására, üzemeltetésére és fejlesztésére a polgári jog szabályai szerinti éves és hosszú távú szerződéskötési kötelezettség terheli.

(3) A (2) bekezdésben foglalt szerződéskötési kötelezettség nem vonatkozik a felhasználó tulajdonában lévő - a távhővezeték-hálózat részét képező - azon vezetékszakaszra, amely a szolgáltatói hőközpontot az ellátott épület felhasználói berendezésével köti össze a csatlakozási pontig bezáróan. E vezetékszakaszt a távhőszolgáltató köteles fenntartani, üzemeltetni, fejleszteni és az ezekkel kapcsolatos költségeket viselni.

(4) Új vagy növekvő távhőigénnyel jelentkező felhasználási hely tulajdonosától a távhőszolgáltató a távhőszolgáltatás díjával nem fedezett fejlesztési költségekre az önkormányzat rendeletében meghatározott mértékű csatlakozási díjat kérhet. A csatlakozási díj magában foglalhatja a 33. § (2) bekezdés alapján fizetett fejlesztési költség teljes vagy részleges fedezetét is.

VI. Fejezet

A TÁVHŐTERMELŐ ÉS A TÁVHŐSZOLGÁLTATÓ, VALAMINT A TÁVHŐSZOLGÁLTATÓ, A FELHASZNÁLÓ ÉS A DÍJFIZETŐ KÖZÖTTI JOGVISZONY

A távhőtermelő és a távhőszolgáltató közötti jogviszony

35. §[101] A távhőtermelőt és a távhőszolgáltatót egymással a polgári jog szabályai szerinti

a) éves és

b) az éves szerződés lejártát követő legalább további két évre szóló

szerződéskötési kötelezettség terheli a távhőellátás biztonságát garantáló kapacitás mértékéig.

Igénybejelentés, tájékoztatás

36. § (1) Távhőt vételezni kívánó új vagy többletteljesítményt igénylő meglevő felhasználási hely tulajdonosának igénybejelentésére a távhőszolgáltató köteles 30 napon belül az igény kielégítésének műszaki-gazdasági feltételeiről előzetes tájékoztatást adni, és a legkedvezőbb vételezési mód meghatározásában az igénylővel együttműködni.

(2) A távhőszolgáltató a tájékoztatójában a műszaki-gazdasági feltételek mellett köteles tájékoztatást adni annak a költségnek, csatlakozási díjnak az összegéről, amely a felhasználót a 34. § (4) bekezdése szerint terheli.

Közszolgáltatási szerződés[102]

[101] Megállapította: 2016. évi CXLIII. törvény 17. §. Hatályos: 2017. I. 1-től.

[102] Módosította: 2013. évi CCLII. törvény 32. § (2) f).

37. § (1)[103] A távhőszolgáltatót a lakossági felhasználóval általános közszolgáltatási szerződéskötési kötelezettség terheli. Az általános közszolgáltatási szerződés létrejöhet a távhő hőközponti (hőfogadó állomási) vagy épületrészenkénti mérés szerinti szolgáltatására.

(2)[104] Az általános közszolgáltatási szerződés alapján a távhőszolgáltató a lakossági felhasználó részére folyamatos, biztonságos és meghatározott mértékű távhőszolgáltatásra, a lakossági felhasználó vagy az e törvényben meghatározott esetekben a díjfizető a távhőszolgáltatás díjainak rendszeres megfizetésére köteles.

(3)[105] Az egyéb felhasználó és a távhőszolgáltató a polgári jog szabályai szerint egyedi közszolgáltatási szerződést köt a távhő folyamatos és biztonságos szolgáltatására, illetőleg ellenértékének megfizetésére.

(4)[106] Nem köteles a távhőszolgáltató a közszolgáltatási szerződés megkötésére, ha a felhasználói igénnyel jelentkező a 36. § (2) bekezdése szerinti tájékoztatóban foglaltakat nem teljesítette.

(5)[107] A távhőszolgáltató és a felhasználó között a közszolgáltatási szerződés - a jogszabályokban és az üzletszabályzatban meghatározott feltételekkel - a szolgáltatás igénybevételével is létrejön.

(6)[108] A díjfizetők személyében bekövetkező változások nem érintik a felhasználó és a távhőszolgáltató között létrejött általános közszolgáltatási szerződés érvényességét. A díjfizető a változás időpontjától jogosult az általános közszolgáltatási szerződésben foglaltak szerint a szolgáltatás igénybevételére és ugyanezen időponttól köteles a távhőszolgáltatás díjainak megfizetésére.

38. § (1)[109] Az általános közszolgáltatási szerződés határozatlan időre szól. Az egyedi közszolgáltatási szerződés - ha a felek eltérően nem állapodtak meg - határozott időtartamra szól.

(2)[110] Az általános közszolgáltatási szerződést a felhasználó 30 napos felmondási időpontra, a kormány e törvény végrehajtásáról szóló rendeletében meghatározott módon mondhatja fel, ha együttes feltételként:

a) a felmondáshoz a távhővel ellátott épület tulajdonosi közössége az összes tulajdoni hányad szerinti legalább négyötödös szavazattöbbségű határozatával hozzájárul és az épületben a távhőellátással azonos komfortfokozatú más hőellátást valósít meg;

b) a szerződés felmondása nem okoz jelentős kárt más számára, és nem korlátozza mások tulajdonosi, használói, bérlői jogait;

c) viseli azokat a költségeket, amelyek a felhasználói berendezéseknek a felmondás következtében szükséges műszaki átalakításával merülnek fel;

d) a szerződés felmondását a meglévő rendszer műszaki megoldása lehetővé teszi és a felmondás nem ütközik egyéb jogszabályba.

(3)[111] Amennyiben a felhasználó az általános közszolgáltatási szerződést a (2) bekezdés alapján felmondja, közszolgáltatási szerződés ismételt megkötéséhez a távhőszolgáltató üzletszabályzatában rögzített feltételek teljesítése szükséges.

(4)[112] Egyedi közszolgáltatási szerződést az egyéb felhasználó a szerződésben meghatározott felmondási idővel, az abban meghatározott időpontra mondhatja fel.

(5)[113] Abban az esetben, ha a távhővel ellátott épületben lévő, külön tulajdonban és külön használatban álló épületrészben kívánják a távhő igénybevételét megszüntetni, az épületrész

---

[103] Módosította: 2014. évi XV. törvény 78. § (1).
[104] Módosította: 2013. évi CCLII. törvény 32. § (2) a).
[105] Módosította: 2013. évi CCLII. törvény 32. § (2) a).
[106] Módosította: 2013. évi CCLII. törvény 32. § (2) a).
[107] Módosította: 2013. évi CCLII. törvény 32. § (2) a).
[108] Módosította: 2014. évi XV. törvény 78. § (1).
[109] Módosította: 2014. évi XV. törvény 78. § (1).
[110] Módosította: 2013. évi CCLII. törvény 32. § (2) a).
[111] Megállapította: 2013. évi CCLII. törvény 32. § (1). Hatályos: 2014. III. 15-től.
[112] Módosította: 2013. évi CCLII. törvény 32. § (2) a).

tulajdonosa és a felhasználó közösen kezdeményezheti az általános közszolgáltatási szerződés módosítását, ha együttes feltételként:[114]

a) a megszüntetéshez a távhővel ellátott épület tulajdonosi közösségének valamennyi tagja hozzájárul;

b) az épületrészben a távhőellátással azonos komfortfokozatú hőellátást valósítanak meg, amely az épület távhőellátását biztosító felhasználói berendezéstől függetlenül üzemeltethető;

c) a megszüntetés nem okoz jelentős kárt az épület többi tulajdonosa számára, és nem korlátozza mások tulajdonosi, használói, bérlői jogait;

d) viseli azokat a költségeket, amelyek a felhasználói berendezéseknek a szolgáltatás igénybevételének megszüntetésével összefüggésben szükséges műszaki átalakításával merülnek fel;

e) a szolgáltatás igénybevételének megszüntetését a meglévő rendszer lehetővé teszi és az nem ütközik egyéb jogszabályba.

(6)[115] A közszolgáltatási szerződés és a felhasználó, illetve a díjfizető díjfizetési kötelezettsége a felmondási idő lejártával, abban az időpontban szűnik meg, amikor a felhasználó a (2), (4) és az (5) bekezdésekben előírt valamennyi feltételt teljesítette és ezt a távhőszolgáltatónak írásban bejelentette.

(7)[116] A közszolgáltatási szerződést a távhőszolgáltató csak a 49. § (2) bekezdés *b)* és *e)* pontjában meghatározott szerződésszegés esetén mondhatja fel, valamint akkor, ha tudomást szerez arról, hogy a vele szerződéses kapcsolatban álló felhasználó a távhő vételezését a felhasználási helyen megszüntette. Ebben az esetben a közszolgáltatási szerződés felmondása miatt az épületben, épületrészben bekövetkező kár a felhasználót terheli.

(8)[117] Amennyiben a felhasználó a távhővel ellátott épületben lévő, közös tulajdonban és közös használatban lévő épületrész fűtését meg kívánja szüntetni, és ez a közszolgáltatási szerződés módosítását teszi szükségessé, a szerződés módosítására vonatkozó igényt a távhőszolgáltató nem utasíthatja el.

39. § A távhőszolgáltató az általános közszolgáltatási szerződés megkötését[118]

a) köteles megtagadni, ha a felhasználó által létesített felhasználói berendezés az életet, az egészséget vagy a vagyonbiztonságot veszélyezteti;

b) megtagadhatja, ha más felhasználó távhővételezését, illetőleg a távhőszolgáltató üzemét veszélyezteti;

c)[119] feltételekhez kötheti, ha a felhasználóval korábban fennálló közszolgáltatási szerződést az 51. § (3) bekezdés *b)* és *c)* pontjai, valamint a (4) bekezdésben foglaltaknak megfelelően mondta fel.

A távhőszolgáltatás szüneteltetése, korlátozása

40. § (1) A távhőszolgáltató jogosult az élet-, egészség- vagy a vagyonbiztonság veszélyeztetése, a szolgáltatói berendezés üzemzavara esetén, valamint más módon el nem végezhető munkák elvégzéséhez a távhőszolgáltatást a szükséges legkisebb felhasználói körben és időtartamban szüneteltetni.

(2) A távhőszolgáltató köteles az előre tervezhető karbantartási, felújítási munkák miatti szüneteltetés időpontjáról és várható időtartamáról az üzletszabályzatban vagy a szerződésben rögzített módon az érintett felhasználókat előre értesíteni.

---

[113] Módosította: 2013. évi CCLII. törvény 32. § (2) a).

[114] Megállapította: 2008. évi LXVII. törvény 12. § (1). Hatályos: 2009. I. 1-től.

[115] Módosította: 2013. évi CCLII. törvény 32. § (2) a).

[116] Módosította: 2014. évi XV. törvény 78. § (1).

[117] Beiktatta: 2008. évi LXVII. törvény 12. § (2). Módosította: 2013. évi CCLII. törvény 32. § (2) a).

[118] Módosította: 2014. évi XV. törvény 78. § (2).

[119] Módosította: 2014. évi XV. törvény 78. § (2).

41. § (1) A távhőszolgáltató jogosult az önkormányzat rendeletében foglaltak szerint

a) az országos tüzelőanyag-hiány miatt nála vagy a vele szerződéses jogviszonyban álló távhőtermelőnél fellépő termeléskiesés esetén, vagy

b) környezetvédelmi érdekből

a szolgáltatást korlátozni. A korlátozás általános feltételeit a kormány az e törvény végrehajtásáról szóló rendeletben határozza meg.

(2) A korlátozás bevezetéséről és annak okairól a távhőszolgáltató az önkormányzatot haladéktalanul tájékoztatni köteles.

(3) Lakossági felhasználó korlátozására csak végső esetben és csak akkor kerülhet sor, ha az egyéb felhasználó korlátozása után az még szükséges.

42. § A távhőszolgáltatás szünetelése miatt a felhasználói berendezésekben keletkezett károkat, ha a szolgáltatás szünetelésében a felhasználó vétlen, a szolgáltató köteles megtéríteni. Ezen túlmenően a 40. § szerinti szüneteltetésből, illetőleg a 41. § szerinti korlátozásból eredő károkért a távhőszolgáltatót kártalanítási kötelezettség nem terheli.

Mérés, elszámolás, díjfizetés

43. § (1) A szolgáltatott és a felhasznált távhő díjának elszámolása hiteles hőmennyiségmérés alapján történik.

(2) A távhőszolgáltató a felhasznált távhő mennyiségét az önkormányzat képviselő-testületének rendeletében meghatározott helyen, a hőközpontban vagy - amennyiben a hiteles hőmennyiségmérés feltételei rendelkezésre állnak - a hőfogadó állomáson köteles hiteles hőmennyiségmérővel mérni és elszámolni.

(3)[120] A szolgáltató a fűtési célú és a használati melegvíz-készítés céljára felhasznált hőt az önkormányzat képviselő-testülete által meghatározott időponttól kezdődően a Távhő-szolgáltatási Közszolgáltatási Szabályzatban meghatározott módon és feltételekkel külön köteles meghatározni és számlázni.

(4) Szolgáltatói hőközpontban történő hőmennyiségmérés esetén a szolgáltatott távhő elszámolásának alapja a hőközpontban hitelesen mért hőmennyiség, a hőfogadó állomáson elhelyezett egyéb mérőműszer pedig a szolgáltatói hőközpontban lévő hőmennyiségmérő költségmegosztója.

(5) A felhasznált távhő mennyisége épületrészenként (pl. lakásonként) is mérhető és elszámolható, ha a felhasználók a távhő mennyiségének hiteles mérésére alkalmas mérőeszköz felszerelését, valamint a felhasználói berendezés ehhez szükséges átalakítását a saját költségükön, az épület valamennyi épületrészében megvalósítják, és a hiteles mérés feltételeit folyamatosan biztosítják.

(5a)[121] A felhasznált - fűtési célú és a használati melegvíz-készítés céljára használt - távhő mennyiségének épületrészenként történő mérése az e törvény végrehajtására kiadott rendeletben meghatározott esetekben kötelező.

(6)[122] A szolgáltatás helyét, mértékét és tartamát, a távhőszolgáltatás díja épületrészenkénti (pl. lakásonkénti) megosztásának és kiegyenlítésének módját a felhasználó és a szolgáltató megállapodása tartalmazza. Abban az esetben, ha a távhővel ellátott épületnek, épületrészeknek több tulajdonosa van, a tulajdonosok nevében a közszolgáltatási szerződést érintő kérdésekben feljogosított képviselőjük jár el.

44. § (1)[123] A díj kiegyenlítése a tulajdonosok egymással történő megállapodása szerint együttesen vagy külön-külön épületrészenként is történhet. Külön történő díjfizetés esetén a díj épületrészenkénti (pl. lakásonkénti) megosztása és a díjfizetők részére történő számlázása - a tulajdonosok által meghatározott arányok, valamint az üzletszabályzat rendelkezései szerint - a

---

[120] Módosította: 2013. évi CCLII. törvény 32. § (2) f).

[121] Beiktatta: 2016. évi LXXXI. törvény 5. §. Hatályos: 2016. VII. 1-től.

[122] Módosította: 2013. évi CCLII. törvény 32. § (2) a).

[123] Módosította: 2011. évi CXXVI. törvény 14. § (4).

távhőszolgáltató feladata. Az érdekeltek megállapodásának hiányában és egyebekben a díjfizetés feltételeire az önkormányzatnak a díjalkalmazási feltételekről szóló rendelete az irányadó.

(2)[124] Ha a hőközponti mérés szerinti szolgáltatás egy hőközponti mérőn keresztül több felhasználó részére történik, valamennyi felhasználó megegyezése esetén a távhőszolgáltató az érintettekkel egy közszolgáltatási szerződést is köthet. E szerződésben a felhasználók egymás közötti jogviszonyával, különösen a hőellátás mértékével, feltételeivel és a szolgáltatás díjának megosztásával, valamint a felhasználók közös megbízottjának jogaival és kötelezettségeivel kapcsolatos kérdéseket is rendezni kell.

(3)[125] Az épület, építmény, épületrész tulajdonosa és a bérlő vagy a használó együttes kérelmére a távhőszolgáltató a díjat közvetlenül a bérlő vagy a használó részére számlázza. A távhőszolgáltatási díj a bérlő vagy a használó által történő megfizetéséért - a hitelszerződésből eredő kötelezettségeiknek eleget tenni nem tudó természetes személyek lakhatásának biztosításáról szóló törvény alapján az állam vagy a települési önkormányzat tulajdonában lévő lakóingatlanok kivételével - a tulajdonos egyszerű (sortartó) kezesként felel. A 37. § (6) bekezdésében foglaltak erre az esetre is vonatkoznak.

(4) A távhőszolgáltatással kapcsolatos díjfizetési kötelezettség és más pénztartozás a társasház tulajdonostársait és a lakásszövetkezet tagjait nem terheli egyetemlegesen. Épületrészenként külön-külön történő díjfizetés esetén a felhasználó az egyes díjfizetők, továbbá a díjfizető más díjfizetők díjtartozásának megfizetéséért nem tartozik felelősséggel.

(5)[126] A távhőszolgáltató köteles a számla felhasználó részére történő eljuttatásáról oly módon gondoskodni, hogy a számla kiegyenlítésére a felhasználónak, az (1) bekezdés szerinti esetben a díjfizetőnek a kézhezvételtől számítva legalább 15 nap rendelkezésére álljon.

45. §[127]

46. § (1) Az önkormányzat képviselő-testületének rendeletében meghatározott helyen és a távhőszolgáltató költségén felszerelt, elszámolás alapjául szolgáló hiteles mérőeszköz a távhőszolgáltató tulajdona, annak karbantartása, időszakos újrahitelesítése, cseréje a mérésügyről szóló 1991. évi XLV. törvény rendelkezéseivel összhangban, a távhőszolgáltató kötelessége.

(2) A felhasználó kérheti a távhőszolgáltatótól az alkalmazott mérőeszköz hitelességének mérésügyi hatóság általi igazolását, valamint az alkalmazott mérőeszközök megfelelő beépítésének méréstechnikai felülvizsgálatát. Ha a mérőeszköz felülvizsgálata indokolt volt, annak költsége a távhőszolgáltatót terheli, ellenkező esetben a költséget a felhasználó köteles viselni.

47. § A szolgáltatott és a felhasznált távhő mérésével és elszámolásával, a díjfizetéssel, valamint a szabálytalan vételezéssel kapcsolatos általános szabályokat az önkormányzat a díjalkalmazási feltételekben határozza meg.

48. § (1) Új távhőszolgáltató-rendszer létesítésekor a beruházó költségére meg kell valósítani

a) a hőmennyiség szabályozását, továbbá

b) a mérés szerinti elszámolás feltételeit felhasználói hőközpont létesítésével vagy hőfogadó állomási méréssel, ha ez a mérés az épületenkénti elszámolás célját szolgálja.

(2) Szolgáltatói hőközponti mérés alkalmazása esetén, ha az ott mért távhőmennyiségből az egyes ellátott épületekre vagy építményekre jutó hőmennyiség műszaki okból nem határozható meg, és annak mennyisége épületenként nem szabályozható, a távhőszolgáltató az önkormányzat rendeletében meghatározott határidőig, de legkésőbb a törvény hatálybalépését követő öt éven belül köteles felhasználói hőközpontok létesítésével és mérők beépítésével a hőmennyiségmérés feltételeit biztosítani. Ez a kötelezettség akkor terheli a távhőszolgáltatót, ha a hőközpont létesítéséhez a szolgáltatói hőközpontból ellátott valamennyi felhasználó a berendezés, valamint a bekötővezeték elhelyezésére alkalmas épületrészt és annak üzemeltetés céljára történő használatát a távhőszolgáltató részére díjmentesen biztosítja.

---

[124] Módosította: 2013. évi CCLII. törvény 32. § (2) a).

[125] Megállapította: 2012. évi LXX. törvény 25. § (2). Hatályos: 2012. VI. 20-tól.

[126] Beiktatta: 2014. évi XLI. törvény 4. § (1). Hatályos: 2014. XI. 5-től.

[127] Hatályon kívül helyezte: 2019. évi XXXIV. törvény 55. § a). Hatálytalan: 2019. IV. 26-tól.

(3) Távhőszolgáltató-rendszer átalakítása, bővítése, a hőmennyiségmérés a (2) bekezdés szerinti feltételének megteremtése esetén az átalakítás költségei a hőközpontban vagy a hőfogadó állomáson elhelyezett mérőeszközzel bezárólag a szolgáltatót terhelik.

(4) A törvény hatálybalépését követően új szolgáltatói hőközpont csak akkor létesíthető, ha egyidejűleg megvalósul a felhasználási helyen a hőmennyiség-szabályozás lehetősége és a hőmennyiség felhasználónkénti mérése.

A szerződésszegés és következményei

49. § (1) A távhőszolgáltató részéről szerződésszegésnek minősül, ha

a)[128] a távhőszolgáltatást a közszolgáltatási szerződésben meghatározott időpontban nem kezdi meg;

b)[129] a távhőt nem a közszolgáltatási szerződésben meghatározott, illetőleg nem a tőle elvárható módon szolgáltatja;

c) a távhő felhasználó részére történő szolgáltatását nem hitelesített mérőeszköz használatával végzi;

d) a távhőszolgáltatás előre tervezhető munkák miatti szüneteltetéséről a felhasználót az üzletszabályzatban vagy a szerződésben előírt módon és időben nem értesíti;

e) felróható magatartása folytán a távhőszolgáltatás megszűnik, vagy azt a 40-41. §-okban foglaltakon túlmenően szünetelteti vagy korlátozza;

f) a távhőszolgáltatás felfüggesztése esetén a felfüggesztési ok megszüntetésére vonatkozó írásbeli értesítése kézhezvételét követő munkanapon a felhasználó részére a távhőszolgáltatást nem kezdi meg.

(2) A felhasználó, illetőleg díjfizető részéről szerződésszegésnek minősül, ha

a) a szerződésben meghatározott hőteljesítményt túllépi;

b) a távhő folyamatos és biztonságos szolgáltatását, illetőleg más felhasználó vagy díjfizető szerződésszerű távhővételezését zavarja vagy veszélyezteti;

c) a mérőeszközt vagy a mérőeszköz hitelességét tanúsító jelet (fémzár, hitelesítési bélyegzés, matrica) megrongálja, eltávolítja vagy - amennyiben a mérőeszköz olyan helyiségben van elhelyezve, amelybe a fogyasztó állandó bejutása, illetve felügyelete biztosított - ezek sérülését, illetve hiányát a távhőszolgáltatónak nem jelenti be;

d) a mérőeszköz befolyásolásával vagy megkerülésével - ideértve a mérőeszköz vagy annak hitelességét tanúsító jel megrongálását és eltávolítását is - távhőt vételez;

e) a távhő díját nem vagy nem a szerződésben meghatározott időben fizeti meg;

f) a korlátozási rendelkezéseknek nem tesz eleget;

g) a távhő vételezését nem a 38. § (2), (4), illetve (5) bekezdésében foglalt feltételekkel szünteti meg.

50. § (1) A közszolgáltatási szerződés megszegésének következménye:[130]

a) díjvisszatérítés, illetőleg pótdíjfizetés,

b) kötbér,

c) kártérítés,

d) csökkentett mértékű szolgáltatás,

e) távhőszolgáltatás felfüggesztése,

f)[131] közszolgáltatási szerződés felmondása.

(2) Az (1) bekezdésben említett egyes következmények együttesen is alkalmazhatók.

(3) A pótdíj mértékét a távhőszolgáltatásra vonatkozó önkormányzati díjrendelet tartalmazza.

(4) A kötbér a szerződésszegéssel érintett szolgáltatás díja után jár és annak mértékét a szerződésben kell meghatározni.

---

[128] Módosította: 2013. évi CCLII. törvény 32. § (2) a).

[129] Módosította: 2013. évi CCLII. törvény 32. § (2) a).

[130] Módosította: 2013. évi CCLII. törvény 32. § (2) a).

[131] Módosította: 2013. évi CCLII. törvény 32. § (2) a).

(5) A díjvisszatérítés, a pótdíj és a kötbér megfizetése nem mentesít az okozott kár megtérítése alól.

(6) Ha a felhasználó, illetőleg a díjfizető a távhőszolgáltatás felfüggesztése okának megszüntetéséről a távhőszolgáltatót írásban értesítette, az értesítés kézhezvételét követő munkanapon a távhőszolgáltatást meg kell kezdeni.

51. § (1) A távhőszolgáltató köteles a felhasználó vagy a díjfizető (a díjfizetés kötelezettje) részére

a) a díj arányos részét visszatéríteni, ha a 49. § (1) bekezdésének *e)* pontjában,

b) kötbért fizetni, ha a 49. § (1) bekezdésének *a)-d) vagy f)* pontjában

meghatározott szerződésszegést követi el.

(2) A díjfizetés kötelezettje köteles a távhőszolgáltató részére pótdíjat fizetni szerződés nélküli távhőfogyasztás esetén, továbbá ha a 49. § (2) bekezdésének *a), c)-d),* vagy *f)-g)* pontjaiban meghatározott szerződésszegést követi el.

(3) A távhőszolgáltató

a) a távhőszolgáltatást felfüggesztheti, ha a felhasználó vagy a díjfizető a 49. § (2) bekezdés *c)-d)* pontjaiban meghatározott szerződésszegést követi el vagy a távhőszolgáltatás díját az önkormányzatnak az áralkalmazás és a díjfizetés feltételeit megállapító rendeletében meghatározott határidőn túl nem vagy késedelmesen fizeti meg;

b)[132] a távhőszolgáltatást felfüggesztheti vagy a közszolgáltatási szerződést felmondhatja, ha a felhasználó vagy a díjfizető a 49. § (2) bekezdés *b)* pontjában meghatározott szerződésszegést követi el;

c)[133] a közszolgáltatási szerződést felmondhatja, ha a felhasználó vagy a díjfizető a 49. § (2) bekezdésének *g)* pontjában meghatározott szerződésszegést követi el.

(4)[134] A távhőszolgáltató a közszolgáltatási szerződést felmondhatja, ha a díjfizetés kötelezettje a szolgáltató írásbeli felszólítása ellenére a távhőszolgáltatás díját az esedékesség lejártát követő 60 napon belül nem fizeti meg.

(5) A (3) bekezdés esetére az önkormányzat rendeletében csökkentett mértékű szolgáltatási kötelezettséget írhat elő a távhőszolgáltatónak.

(6) Az 50. § (1) bekezdés *d)-f)* pontjában meghatározott következményeket a távhőszolgáltató csak oly módon alkalmazhatja, hogy azok ne érintsék a teljesítő díjfizetőt vagy felhasználót.

(7)[135] A távhőszolgáltatás felfüggesztésével, valamint a felfüggesztés megszüntetésével felmerült költségeket a távhőszolgáltató jogosult a szerződésszegés elkövetőjére áthárítani. A közszolgáltatási szerződés nélküli távhőfogyasztás esetén - az ebből származó jogkövetkezményekért - az érintett ingatlan ingatlan-nyilvántartás szerinti tulajdonosa felel.

(8)[136] A járásbíróság nemperes eljárásban elrendelheti a távhőszolgáltató bejutását a felhasználási helyre, ha a felhasználó, illetve díjfizető nem teszi lehetővé:

a) a távhő-elszámolási vagy költségmegosztó mérőeszköz leolvasását, ellenőrzését,

b) szerződésszegés vagy szabálytalan vételezés esetén a távhőszolgáltatás felfüggesztését, illetve

c) a felhasználói berendezés ellenőrzését.

(9)[137] A távhőszolgáltató akkor kezdeményezheti a felhasználási helyre való bejutás biztosítása iránti kérelem elbírálását, ha

a) a felhasználót a felhasználási helyre történő bejutás lehetőségének biztosítására legalább két alkalommal írásban felhívta, és

b) az adott felhasználási helyre történő bejutási kísérlete sikertelen volt.

(10)[138] A nemperes eljárásban bírósági titkár első fokon önállóan eljárhat.

---

[132] Módosította: 2013. évi CCLII. törvény 32. § (2) a).
[133] Módosította: 2013. évi CCLII. törvény 32. § (2) a).
[134] Módosította: 2013. évi CCLII. törvény 32. § (2) a).
[135] Módosította: 2013. évi CCLII. törvény 32. § (2) a).
[136] Módosította: 2012. évi XCIII. törvény 61. § e), 2016. évi CXXVII. törvény 50. §.
[137] Megállapította: 2016. évi CXXVII. törvény 49. § (2). Hatályos: 2017. I. 1-től.

(11)[139] A nemperes eljárásban a bíróság elsődlegesen a rendelkezésre álló iratok és adatok alapján dönt.

(12)[140] A bíróság - ha a döntéséhez szükséges - a feleket meghallgathatja és a felek indítványára további bizonyítást rendelhet el.

(13)[141] A polgári nemperes eljárásban nincs helye felülvizsgálatnak.

(14)[142] A polgári nemperes eljárásra egyebekben a polgári perrendtartásról szóló törvény - a nemperes eljárás sajátosságaiból eredő eltérésekkel -, továbbá a bírósági polgári nemperes eljárásokban alkalmazandó szabályokról, valamint egyes bírósági nemperes eljárásokról szóló törvény bírósági polgári nemperes eljárásokra vonatkozó általános rendelkezései megfelelően irányadók.

A közszolgáltatási szerződés felmondása alóli mentesség[143]

51/A. §[144] (1)[145] Kormányrendeletben meghatározott állami vagy önkormányzati feladatot ellátó szociális, gyermekjóléti, gyermekvédelmi, egészségügyi, köznevelési vagy szakképző intézmény (a továbbiakban: közintézményi felhasználó) kezdeményezheti a távhőszolgáltatónál a közszolgáltatási szerződés - távhőszolgáltatás díjára vonatkozó fizetési késedelem miatt történő - felmondása alóli mentesség (a továbbiakban: moratórium) biztosítását.

(2) A moratórium a közintézményi felhasználó kezdeményezése szerinti időszakra, de legfeljebb az adott év október 15. és az azt követő év április 15. közötti időszakra terjed ki.

(3) Ha a közintézményi felhasználó az e törvényben és az (1) bekezdés szerinti kormányrendeletben meghatározott feltételeknek megfelel, a távhőszolgáltató köteles a moratóriumot a közintézményi felhasználó kezdeményezésében meghatározott időszakra biztosítani.

(4)[146] Ha a közintézményi felhasználó az e törvényben és az (1) bekezdés szerinti kormányrendeletben meghatározott kötelezettségeknek eleget tesz, a közintézményi felhasználó közszolgáltatási szerződésének fizetési késedelem miatti felmondása a moratórium alatt nem kezdeményezhető, amely azonban nem érinti a távhőszolgáltató azon jogát, hogy követelését bírósági vagy egyéb törvényes úton érvényesíthesse.

(5) A közintézményi felhasználó akkor kezdeményezheti ismételten moratórium biztosítását, ha a korábbi fizetési késedelemből eredő, fizetési, valamint a korábbi moratóriumból származó kötelezettségeinek maradéktalanul eleget tett.

(6) A moratóriumot biztosító távhőszolgáltató a moratórium következtében felmerülő költségét nem háríthatja át más felhasználókra. E költségek a távhőszolgáltató által nyújtott termék vagy szolgáltatás árába közvetlenül vagy közvetve semmilyen formában nem számíthatók be, illetve külön nem számlázhatók ki. E költségek terhét - a közintézményi felhasználó számára teljesített, a közintézményi felhasználó által fizetendő termékértékesítés, szolgáltatás díja és kamata kivételével - a távhőszolgáltató viseli.

(7)[147] Ha a közintézményi felhasználó a moratórium biztosítását e törvénynek és az (1) bekezdésben meghatározott kormányrendeletnek megfelelően kezdeményezte, a távhőszolgáltató a közszolgáltatási szerződést fizetési késedelemre történő hivatkozással nem mondhatja fel.

---

[138] Beiktatta: 2016. évi CXXVII. törvény 49. § (2). Hatályos: 2017. I. 1-től.
[139] Beiktatta: 2016. évi CXXVII. törvény 49. § (2). Hatályos: 2017. I. 1-től.
[140] Beiktatta: 2016. évi CXXVII. törvény 49. § (2). Hatályos: 2017. I. 1-től.
[141] Beiktatta: 2016. évi CXXVII. törvény 49. § (2). Módosította: 2017. évi CXXX. törvény 55. §.
[142] Megállapította: 2017. évi CXXX. törvény 54. §. Hatályos: 2018. I. 1-től.
[143] Beiktatta: 2011. évi CLXXXV. törvény 7. § (1). Módosította: 2013. évi CCLII. törvény 32. § (2) h).
[144] Beiktatta: 2011. évi CLXXXV. törvény 7. § (1). Hatályos: 2012. I. 1-től.
[145] Módosította: 2013. évi CCLII. törvény 32. § (2) a), 2019. évi CXII. törvény 48. §.
[146] Módosította: 2013. évi CCLII. törvény 32. § (2) a).
[147] Módosította: 2013. évi CCLII. törvény 32. § (2) a).

(8)[148] Moratórium esetén a közintézményi felhasználó fenntartója a közintézményi felhasználó moratórium alatt keletkezett tartozásaiért a Ptk. 6:419. § szerint egyszerű kezesként felel.

(9) A moratórium részletes feltételeit, a moratóriummal érintett felek jogait és kötelezettségeit a Kormány rendeletben állapítja meg.

A Távhő Közszolgáltatási Szabályzat és az üzletszabályzat[149]

52. § (1)[150] A távhőszolgáltató, a felhasználó és a díjfizető közötti jogviszony általános szabályait - a kormány az e törvény végrehajtásáról szóló rendeletével kiadott - a Távhő Közszolgáltatási Szabályzat állapítja meg.

(2)[151] A Távhő Közszolgáltatási Szabályzatban foglaltakkal összefüggésben az önkormányzat képviselő-testülete rendeletben további részletes szabályokat határozhat meg.

53. § A felhasználói igénykielégítés és a távhőszolgáltatás részletes szabályait tartalmazó üzletszabályzatot a távhőszolgáltató köteles a felhasználók részére hozzáférhetővé tenni.

A felhasználói berendezés létesítése és működtetése

54. § (1) A felhasználói berendezés létesítése - más megállapodás hiányában - a felhasználási hely tulajdonosának kötelessége.

(2) A felhasználói hőközpont kiviteli tervének elkészítéséhez a távhőszolgáltató köteles díjmentesen adatokat szolgáltatni.

(3) A lakóépületek és a vegyes célra használt épületek felhasználói hőközpontjainak kiviteli tervét a távhőszolgáltató köteles díjmentesen felülvizsgálni.

(4)[152] A (3) bekezdés szerinti hőközpontok üzembe helyezési eljárásához a távhőszolgáltatót meg kell hívni, az eljárásban a távhőszolgáltató köteles közreműködni és nyilatkozni. A közreműködésért díj nem számítható fel.

(5) Az elkészült felhasználói berendezést a szolgáltatói berendezéssel - a szerződésben meghatározott feltételek mellett - csak a távhőszolgáltató kapcsolhatja össze. Ezzel egyidejűleg a távhőszolgáltató köteles felszerelni a távhőfogyasztás mérésére és elszámolására alkalmas, a mérőeszköz hitelességét tanúsító jellel ellátott mérőt. A hőközpontban vagy hőfogadó állomáson elhelyezett mérőeszközt a távhőszolgáltató üzemelteti.

(6) A távhőszolgáltatásba már bekapcsolt felhasználó csak a távhőszolgáltató előzetes hozzájárulásával

a) létesíthet új felhasználói berendezést;

b) helyezhet át, alakíthat át és - a szerződés felmondásának esetét kivéve - szüntethet meg meglévő felhasználói berendezést.

(7) A távhőszolgáltató előzetes hozzájárulásáról a felhasználót 30 napon belül köteles értesíteni. A hozzájárulás megtagadása esetén annak indokairól a felhasználót köteles tájékoztatni.

55. § (1) A felhasználói berendezés üzemeltetése és fenntartása - a (2) bekezdésben foglaltak kivételével - a felhasználó kötelessége.

(2) A szolgáltató tulajdonában lévő felhasználói berendezés, valamint a szolgáltatói hőközpontot a felhasználói berendezéssel a távhővezeték-hálózat részeként összekötő vezeték üzemeltetése és fenntartása, az ezzel kapcsolatos költségek viselése - a csatlakozási pontig bezárólag - a távhőszolgáltató feladata.

(3) A felhasználói berendezés üzemeltetője a folyamatos és biztonságos ellátás érdekében köteles az általa üzemeltetett berendezés üzemképes állapotáról gondoskodni.

---

[148] Módosította: 2013. évi CCLII. törvény 32. § (2) j).
[149] Módosította: 2013. évi CCLII. törvény 32. § (2) i).
[150] Módosította: 2013. évi CCLII. törvény 32. § (2) i).
[151] Módosította: 2013. évi CCLII. törvény 32. § (2) i).
[152] Módosította: 2009. évi LVI. törvény 324. §.

Egyéb jogviszony

56. § (1) A távhőszolgáltató a nem a tulajdonát képező felhasználói berendezések, eszközök tulajdonosával (tulajdonosaival, a tulajdonosok megbízottjával) kötött szerződés alapján elláthatja a tulajdonos helyett a berendezések, eszközök üzemeltetését, karbantartását, felújítását.

(2) A felhasználói hőközpontot és a hőfogadó állomást, valamint az összekötő vezetéket magában foglaló helyiség, épületrész használatáért a tulajdonos a távhőszolgáltatótól térítésre nem tarthat igényt.

(3) A felhasználói hőközpont üzemeltetésére kötött szerződés tartalma kiterjedhet a hőközpont és a hőfogadó állomás működtetésén túl az épületben lévő épületrészek hőellátására is.

VII. Fejezet

ÁRMEGÁLLAPÍTÁS

57. § (1)[153] A távhőszolgáltatás csatlakozási díjának megállapítása során az árak megállapításáról szóló törvényt kell alkalmazni.

(2)[154] A távhőszolgáltatónak értékesített távhő árát, valamint a lakossági felhasználónak és a külön kezelt intézménynek nyújtott távhőszolgáltatás díját a költségekre, árakra, díjakra vonatkozó összehasonlító elemzések felhasználásával, a következő szempontokra is figyelemmel kell meghatározni:

a) ösztönöznie kell a távhő biztonságos és legkisebb költségű termelését és szolgáltatását, a gazdálkodás hatékonyságának javítását, a kapacitások hatékony igénybevételét, a szolgáltatás minőségének folyamatos javítását, valamint a távhővel való takarékosságot;

b) figyelembe kell venni a folyamatos termelés és a biztonságos szolgáltatás indokolt költségeit, beleértve a szükséges tartalékkapacitáshoz kapcsolódó költségeket, a távhőtermelő létesítmény bezárásával, elbontásával kapcsolatos környezetvédelmi kötelezettségek teljesítésének indokolt költségeit, valamint a kapcsolt és a megújuló energiaforrással történő energiatermelés kimutatható környezetvédelmi és gazdasági előnyeit;

c)[155] a Hivatal által kiszabott bírság az árképzésnél költségnövelő tényezőként nem vehető figyelembe.

(3)[156] A távhőszolgáltatás csatlakozási díját külön jogszabályban meghatározott szempontok szerint úgy kell meghatározni, hogy az a hatékonyan működő vállalkozó szükséges és indokoltan felmerült ráfordításaira és a működéséhez szükséges nyereségre fedezetet biztosítson, és a legkisebb költség elvének érvényre juttatása érdekében e vállalkozásokat gazdálkodásuk hatékonyságának és az általuk nyújtott szolgáltatás minőségének folyamatos javítására ösztönözze.

(4)[157] Az engedélyes köteles nyilvántartási és elszámolási rendszerét úgy kialakítani, hogy az lehetővé tegye az árak és díjak átláthatóságát.

57/A. §[158]

57/B. §[159]

57/C. §[160] (1)[161] A távhőszolgáltató honlapján közzéteszi és a Hivatalnak haladéktalanul megküldi

---

[153] Megállapította: 2011. évi CXXVI. törvény 8. §. Módosította: 2017. évi L. törvény 250. § c).

[154] Megállapította: 2011. évi XXIX. törvény 223. § (12). Hatályos: 2011. IV. 15-től.

[155] Beiktatta: 2015. évi CXCVI. törvény 14. §. Hatályos: 2015. XII. 26-tól.

[156] Megállapította: 2011. évi XXIX. törvény 223. § (12). Hatályos: 2011. IV. 15-től.

[157] Számozását módosította: 2008. évi LXVII. törvény 13. §. Módosította: 2011. évi CXXVI. törvény 15. § b), 2011. évi CXII. törvény 83. § (17), 2019. évi XXXIV. törvény 54. §.

[158] Hatályon kívül helyezte: 2017. évi L. törvény 250. § d). Hatálytalan: 2018. I. 1-től.

[159] Hatályon kívül helyezte: 2017. évi L. törvény 250. § e). Hatálytalan: 2018. I. 1-től.

[160] Beiktatta: 2008. évi LXVII. törvény 14. §. Hatályos: 2009. VII. 1-től.

a) a távhőszolgáltató és a távhőtermelő közötti hővásárlási célú,

b)[162] a távhőszolgáltató és a helyi önkormányzat között a helyi önkormányzat területén közszolgáltatás ellátására és az ezzel összefüggésben kötött

c)[163]

megállapodásokat.

(2) Az (1) bekezdésben meghatározott megállapodásokból a távhőszolgáltató törölheti a technológiai eljárásokra, a műszaki megoldásokra, a gyártási folyamatokra, a munkaszervezési és logisztikai módszerekre, továbbá a know-how-ra vonatkozó olyan üzleti titkokat, amelyek megismerése a távhőszolgáltató vagy a távhőtermelő üzleti tevékenységének végzése szempontjából aránytalan sérelmet okozna.

(3) Nem törölhető a (2) bekezdés szerint

a) az alkalmazott ár, illetve díj mértéke, a díjstruktúra,

b) a költségtételek megjelölése és mértéke, a figyelembevétel módja,

c) a díjtételek megjelölése és mértéke, a figyelembevétel módja,

d) az elvárt nyereség meghatározása,

e)[164] a kapcsolt és a megújuló energiaforrással történő energiatermelés kimutatható környezetvédelmi és gazdasági előnyei - az 57. § (2) bekezdés *b)* pontja szerinti - figyelembevételének módja, és

f) minden egyéb olyan adat, amely az árképzés, illetve a díjmegállapítás alapjául szolgál.

(4) A távhőszolgáltató - az (1) bekezdésben foglaltakon túl - a honlapján közzéteszi

a) az üzletszabályzatát,

b) a felhasználói panaszok intézésével kapcsolatos információkat,

c) a feladatkörrel rendelkező fogyasztóvédelmi szervek és felhasználói társadalmi érdekképviseletek elérhetőségét,

d) a számvitelről szóló törvénynek megfelelő formában az előző gazdálkodási év adatait,

e) külön jogszabályban meghatározott információkat,

f) a távhőszolgáltató szolgáltatási területén elérhető, a távhőszolgáltatással kapcsolatos támogatások feltételeit, pályázatok adatait.

57/D. §[165] (1)[166] A távhőszolgáltatónak értékesített távhő árát, valamint a lakossági felhasználónak és a külön kezelt intézménynek nyújtott távhőszolgáltatás (fűtés és használati melegvíz) díját - mint legmagasabb hatósági árat (a továbbiakban együtt: hatósági ár) -, a hatósági ár szerkezetét és alkalmazási feltételeit a Hivatal javaslatának figyelembevételével a miniszter rendeletben állapítja meg.

(2)[167] A Hivatal az ármegállapítással, árváltozással és a távhőszolgáltatási támogatással kapcsolatos javaslatát a miniszter részére minden év augusztus 31-ig küldi meg.

(3)[168] A hatósági árat a miniszter a (2) bekezdés szerinti javaslat hiányában is megállapíthatja. Ebben az esetben a miniszter megkeresheti a Hivatalt, hogy 90 napon belül tegye meg javaslatát.

(4)[169]

(5)[170] Az engedélyes, illetve az értékesítő köteles a Hivatalnak minden olyan tájékoztatást és adatot megadni, amely a Hivatal árelőkészítő tevékenységéhez szükséges. Az engedélyes, illetve az értékesítő a Hivatal által megjelölt, 15 napnál nem rövidebb határidőn belül adja meg tájékoztatását, illetve szolgáltat adatokat. Az értékesítő az adatszolgáltatással egyidejűleg legalább

---

[161] Megállapította: 2016. évi LXXXI. törvény 6. §. Hatályos: 2016. VII. 1-től.

[162] Módosította: 2019. évi CI. törvény 10. § e).

[163] Hatályon kívül helyezte: 2019. évi CI. törvény 11. § b). Hatálytalan: 2019. XII. 20-tól.

[164] Módosította: 2011. évi CXXVI. törvény 14. § (5).

[165] Beiktatta: 2011. évi XXIX. törvény 223. § (14). Hatályos: 2011. IV. 15-től.

[166] Megállapította: 2011. évi CXXVI. törvény 9. §. Hatályos: 2011. X. 1-től.

[167] Megállapította: 2012. évi CCXVII. törvény 76. §. Hatályos: 2013. I. 1-től.

[168] Módosította: 2011. évi CXXVI. törvény 14. § (6).

[169] Hatályon kívül helyezte: 2016. évi LXXXI. törvény 9. § (2) c). Hatálytalan: 2016. VII. 1-től.

[170] Módosította: 2011. évi CXXVI. törvény 14. § (8), 2012. évi CCXVII. törvény 78. § b).

a távhőárra és a távhőmennyiségre vonatkozó adatokat az érintett távhőszolgáltató részére is megküldi.

(6)[171] A földgáztüzelésen alapuló hőtermelési technológiát alkalmazó távhőtermelő - ideértve a távhőtermelői engedéllyel rendelkező távhőszolgáltatót is - köteles minden év július 1-jéig a következő gázévre vonatkozó földgáz beszerzési szerződést megkötni, és azt a Hivatal számára megküldeni.

(7)[172] Ha az engedélyes és az értékesítő az (5) bekezdésben foglalt határidőn belül nem nyújt tájékoztatást, szolgáltat adatot vagy foglal állást, a Hivatal a tájékoztatás, adatszolgáltatás, állásfoglalás hiányában is javaslatot tehet a miniszter részére.

(8)[173] Az adatszolgáltatásra kötelezett a tevékenységének megkezdése előtt vagy annak szüneteltetése alatt a Hivatal részére teljesítendő adatszolgáltatási kötelezettség alól a Hivatal elnökének rendeletében meghatározottak szerint mentességet kaphat.

57/E. §[174] (1) A hatósági árnál magasabb árat a szerződésben érvényesen kikötni nem lehet. A hatósági árat kell alkalmazni abban az esetben, ha a felek az árban nem állapodtak meg, vagy ha jogszabály megsértésével más árban állapodtak meg.

(2) A hatósági ártól lefelé megkülönböztetés-mentesen, előre nyilvánosságra hozott módon lehet eltérni.

(3) A hatósági árnak a szerződés megkötése után bekövetkező változása esetén a megváltozott hatósági ár az érvényes szerződés részévé válik, a felek azonban az új ártól lefelé - közös megegyezéssel - eltérhetnek.

(4)[175] E § alkalmazásában szerződés alatt az értékesítő és a távhőszolgáltató közötti szerződést, valamint a távhőszolgáltató által a lakossági felhasználóval vagy a külön kezelt intézménnyel kötött közszolgáltatási szerződést kell érteni.

57/F. §[176] Távhőszolgáltatási támogatásban részesülhet az e törvény felhatalmazása alapján kiadott miniszteri rendeletben meghatározottaknak megfelelő távhőszolgáltató és külön kezelt intézmény.

57/G. §[177] E törvénynek az egyes közszolgáltatási tárgyú törvények módosításáról szóló 2014. évi XLI. törvénnyel megállapított 44. § (5) bekezdését első alkalommal a 2015. január 1-jétől elszámolt időszakot is tartalmazó számlák tekintetében kell alkalmazni.

VIII. Fejezet

VEGYES ÉS ZÁRÓ RENDELKEZÉSEK

58. § (1) E törvény 54-55. §-ai nem érintik a hatálybalépésekor meglévő felhasználói berendezések tulajdonjogát, valamint az abból eredő jogokat és kötelezettségeket.

(2) E törvény 21-32. §-ainak hatálya nem terjed ki azokra a szolgáltatói hőközpontokat magában foglaló helyiségekre, amelyeket a törvény hatálybalépésekor a távhőszolgáltató az ingatlantulajdonossal kötött külön megállapodás alapján használ.

(3) A távhőszolgáltató jogosult az e törvény hatálybalépésekor meglévő vezetékjogot és használati jogot a jog létrejöttekor hatályos jogszabályok előírásainak megfelelően gyakorolni.

(4)[178]

59. §[179]

---

[171] Megállapította: 2016. évi LXXXI. törvény 7. §. Hatályos: 2016. VII. 1-től.
[172] Módosította: 2016. évi LXXXI. törvény 9. § (1) a).
[173] Beiktatta: 2018. évi XCIX. törvény 23. §. Hatályos: 2018. XII. 19-től.
[174] Beiktatta: 2011. évi CXXVI. törvény 10. §. Hatályos: 2011. X. 1-től.
[175] Módosította: 2013. évi CCLII. törvény 32. § (2) a).
[176] Beiktatta: 2011. évi CXXVI. törvény 11. §. Hatályos: 2011. X. 1-től.
[177] Beiktatta: 2014. évi XLI. törvény 4. § (2). Hatályos: 2014. XI. 5-től.
[178] Hatályon kívül helyezte: 2011. évi CXXVI. törvény 15. § c). Hatálytalan: 2011. X. 1-től.
[179] Hatályon kívül helyezte: 2012. évi XCIII. törvény 91. § (7) e). Hatálytalan: 2013. I. 1-től.

59/A. §[180] (1) Az energetikai tárgyú törvények módosításáról szóló 2011. évi XXIX. törvény 223. §-ával megállapított, e törvény 60. § (2) bekezdés *b)* pontjában foglalt felhatalmazás alapján megalkotott rendelet hatálybalépéséig a 2011. március 31-én alkalmazott árakat kell alkalmazni.

(2) Az energetikai tárgyú törvények módosításáról szóló 2011. évi XXIX. törvény 223. §-ának rendelkezéseit a hatálybalépését megelőzően indult díjmegállapítási, díjmegváltoztatási eljárásokban (ügyekben) is alkalmazni kell.

59/B. §[181] (1)[182] Az energetikai tárgyú törvények módosításáról szóló 2011. évi XXIX. törvény 223. §-ának hatálybalépésekor hatályos működési engedéllyel rendelkező távhőszolgáltató, és hatályos, Hivatal által kiadott működési engedéllyel nem rendelkező távhőtermelő köteles 2011. december 31-ig működési engedély iránti kérelmet benyújtani a Hivatalhoz.

(2) Az (1) bekezdés szerinti távhőtermelő kérelmező mentesül az igazgatási szolgáltatási díjfizetési kötelezettsége alól.

(3)[183] Az (1) bekezdés szerinti működési engedély az e törvénynek az energetikai tárgyú törvények módosításáról szóló 2011. évi XXIX. törvénnyel módosított rendelkezései alapján kiadott működési engedély vagy a Hivatal működési engedélyt visszavonó határozatának véglegessé válásáig hatályos.

(4) Az energetikai tárgyú törvények módosításáról szóló 2011. évi XXIX. törvény 223. §-ának rendelkezéseit a hatálybalépését megelőzően indult távhőtermelői és távhőszolgáltatói engedélyezési eljárásokban is alkalmazni kell.

60. § (1)[184] A Kormány rendeletben állapítja meg

a)[185] a Hivatal által végzett ellenőrzésekre vonatkozó részletszabályokat, valamint a Hivatal által kiszabható bírság mértékét;

b) a távhőtermelő és a távhőszolgáltató létesítési és működési engedélyének tartalmi követelményeit, az engedélyezési eljárás további részletes szabályait és az engedély kiadásának feltételeit (12-13. §);[186]

c) az idegen ingatlanra vonatkozó jogokkal kapcsolatos eljárási szabályokat (21-32. §);[187]

d) a távhőtermelő és a távhőszolgáltató közötti jogviszony általános szabályait (35. §);[188]

e) a távhőszolgáltatás korlátozásának általános elveit (41. §);[189]

f) a fűtéshez és a használati melegvíz-készítéshez felhasznált hőmennyiség külön történő meghatározásának módját és feltételeit [43. § (3) bekezdés];[190]

g) a távhőszolgáltató, a felhasználó, a felhasználó megbízottja és a díjfizető közötti jogviszony általános szabályait (52. §);[191]

h) a távhő előállítására szolgáló megújuló energia hasznosításának szabályait [3. § *m)* pont];[192]

i)[193] a távhőszolgáltatás árképzése átláthatóságának biztosítása érdekében, a távhőszolgáltatók által közérdekből közzéteendő adatok - különösen a távhőszolgáltatással kapcsolatos árszabályozás, költségek, bevételek, kiadások, beruházások, valamint az ezzel összefüggő műszaki információk - körét és a közzététel módját;[194]

---

[180] Beiktatta: 2011. évi XXIX. törvény 223. § (15). Hatályos: 2011. IV. 15-től.
[181] Beiktatta: 2011. évi XXIX. törvény 223. § (15). Hatályos: 2011. IV. 15-től.
[182] Módosította: 2011. évi CXXVI. törvény 14. § (10).
[183] Módosította: 2017. évi L. törvény 249. § e).
[184] Módosította: 2009. évi LVI. törvény 324. §.
[185] Megállapította: 2017. évi CCVIII. törvény 11. §. Hatályos: 2017. XII. 22-től.
[186] Lásd: 157/2005. (VIII. 15.) Korm. rendelet 3-8. §.
[187] Lásd: 157/2005. (VIII. 15.) Korm. rendelet 9-14. §.
[188] Lásd: 157/2005. (VIII. 15.) Korm. rendelet 15. §.
[189] Lásd: 157/2005. (VIII. 15.) Korm. rendelet 16-17. §.
[190] Lásd: 157/2005. (VIII. 15.) Korm. rendelet 18-20. §.
[191] Lásd: 157/2005. (VIII. 15.) Korm. rendelet 21. §, 39/2018. (III. 12.) Korm. rendelet.
[192] Lásd: 157/2005. (VIII. 15.) Korm. rendelet 1. §.
[193] Beiktatta: 2005. évi LXXXII. törvény 19. §. Hatályos: 2005. VIII. 1-től.
[194] Lásd: 157/2005. (VIII. 15.) Korm. rendelet 22. §.

j)[195]

k)[196] a műszaki biztonsági szerv vagy szervek kijelölését;[197]

l)[198] a központi fűtés és melegvíz-szolgáltatás feltételeire, a jogviszonyban lévők jogaira, kötelezettségeire, a szolgáltatás díjának megállapítására vonatkozó szabályokat;

m)[199] a fűtési célra és a használati melegvíz készítéséhez felhasznált hőmennyiség és díjának épületrészek közötti megosztására szolgáló szétosztási arányok meghatározására, valamint a hőmennyiségmérők és a költségmegosztók alkalmazására vonatkozó szabályokat;

n)[200] a folyamatos távhőellátás fenntartása érdekében történő kijelölési eljárásra, a kijelöléssel érintettek jogaira és kötelezettségeire, a kijelölés következtében fizetendő ellenszolgáltatásra és az előírások megsértése esetén alkalmazható jogkövetkezményekre vonatkozó szabályokat (20. §);

o)[201] a közszolgáltatási szerződés felmondása alóli mentesítésre jogosult közintézményi felhasználók körét, a mentesítés feltételeit, a moratórium részletes szabályait, valamint a moratóriummal érintett felek jogait és kötelezettségeit;

p)[202] a cégjogi események és befolyásszerzés engedélyezésének részletes szabályait és a benyújtandó kérelem formai és tartalmi követelményeit.

(2)[203] A miniszter rendeletben[204]

a)[205]

b)[206] állapítja meg a távhőszolgáltatónak értékesített távhő árszerkezetét, legmagasabb árait és azok alkalmazásának időpontját, valamint a lakossági felhasználónak és a külön kezelt intézménynek nyújtott távhőszolgáltatás (fűtés és használati melegvíz) díjainak szerkezetét, legmagasabb díjait és azok alkalmazásának időpontját, továbbá az árelőkészítés módszertanára vonatkozó szabályokat;

c)[207] az adópolitikáért felelős miniszterrel egyetértésben megállapítja a műszaki biztonsági hatóság eljárásáért fizetendő díj - ideértve a jogorvoslati díjat is - mértékét, valamint a beszedésével, kezelésével, nyilvántartásával, visszatérítésével kapcsolatos részletes szabályokat;[208]

d)[209] az államháztartásért felelős miniszterrel egyetértésben meghatározza az 57. § (3) bekezdése szerinti szempontokat;[210]

e)[211] állapíthatja meg az 57. § (3) bekezdése szerinti távhőszolgáltatási csatlakozási díj megállapítása érdekében kötelezően benyújtandó adatok körét;

f)[212]

---

[195] Hatályon kívül helyezte: 2018. évi XCIX. törvény 27. § g). Hatálytalan: 2018. XII. 19-től.

[196] Beiktatta: 2006. évi CIX. törvény 118. § (4). Hatályos: 2007. I. 1-től.

[197] Lásd: 260/2006. (XII. 20.) Korm. rendelet, 320/2010. (XII. 27.) Korm. rendelet, 365/2016. (XI. 29.) Korm. rendelet 9. cím.

[198] Beiktatta: 2009. évi LVI. törvény 323. § (6). Hatályos: 2009. X. 1-től.

[199] Beiktatta: 2010. évi XC. törvény 149. §. Módosította: 2016. évi LXXXI. törvény 9. § (1) b).

[200] Beiktatta: 2011. évi CXXVI. törvény 12. § (1). Hatályos: 2011. X. 1-től.

[201] Beiktatta: 2011. évi CLXXXV. törvény 7. § (2). Módosította: 2013. évi CCLII. törvény 32. § (2) a).

[202] Beiktatta: 2019. évi CI. törvény 9. §. Hatályos: 2019. XII. 20-tól.

[203] Módosította: 2006. évi CIX. törvény 171. § (4) d).

[204] Módosítva: 2011. évi XXIX. törvény 223. § (19) alapján.

[205] Hatályon kívül helyezte: 2013. évi XXII. törvény 43. § (3) d). Hatálytalan: 2013. IV. 4-től.

[206] Megállapította: 2012. évi XLVII. törvény 39. §. Módosította: 2012. évi CCXVII. törvény 77. § a).

[207] Beiktatta: 2008. évi XLII. törvény 61. § (3). Módosította: 2010. évi CXLVIII. törvény 203. §.

[208] Lásd: 20/2010. (XII. 31.) NGM rendelet.

[209] Beiktatta: 2008. évi LXVII. törvény 15. §. Hatályos: 2009. VII. 1-től.

[210] Lásd: 36/2009. (VII. 22.) KHEM rendelet.

[211] Megállapította: 2011. évi CXXVI. törvény 12. § (2). Hatályos: 2011. X. 1-től.

[212] Hatályon kívül helyezte: 2015. évi LIII. törvény 8. § b). Hatálytalan: 2015. V. 9-től.

g)[213] állapítja meg a távhőszolgáltatási támogatás mértékét és az előkészítése módszertanára vonatkozó szabályokat, továbbá a távhőszolgáltatási támogatásra való jogosultság feltételeire, a távhőszolgáltatási támogatással kapcsolatos adatszolgáltatásra, adatkezelésre, a távhőszolgáltatási támogatás kezelésére, nyilvántartására, kifizetésére, elszámolására, felülvizsgálatára és ellenőrzésének rendjére, valamint az előírások megsértése esetén alkalmazható jogkövetkezményekre vonatkozó szabályokat;[214]

h)[215] állapítja meg az engedélyesek nyereségének korlátozására és megosztására vonatkozó részletes szabályokat;

i)[216] állapítja meg a Hivatal miniszter részére történő adatszolgáltatási és javaslattételi kötelezettségének rendjére, módjára, tartalmára, formájára és időpontjára vonatkozó részletes szabályokat.

(3)[217] Az önkormányzat képviselő-testülete rendeletben szabályozza a 6. § (2)-(4) bekezdésében és az 52. § (2) bekezdésében meghatározott, hatáskörébe utalt feladatokat.

(4)[218]

(5)[219] A Hivatal elnöke rendeletben állapítja meg az engedélyes és az értékesítő által rendszeres és rendkívüli adatszolgáltatás keretében szolgáltatandó adatok körét, az adatszolgáltatás teljesítésének módjára és esedékességére vonatkozó követelményeket, valamint az adatszolgáltatási kötelezettség teljesítése alól adható mentesség részletes szabályait.

61. § (1)[220] E törvény - a (2) bekezdésben foglaltak kivételével - 2005. július 1-jén lép hatályba.

(2) Az 5. § (4)-(11) bekezdéseiben foglalt rendelkezések 2005. november 1-jén lépnek hatályba.

(3)-(6)[221]

61/A. §[222] Ha a Hivatal az elektronikus ügyintézést az elektronikus ügyintézés és a bizalmi szolgáltatások általános szabályairól szóló 2015. évi CCXXII. törvény 108. § (2) bekezdése szerint 2018. január 1-jét megelőzően nem vállalta, 2017. december 31-ig az elektronikus kapcsolattartásra e törvény 2016. december 31-én hatályos rendelkezéseit kell alkalmazni.

61/B. §[223] E törvénynek az általános közigazgatási rendtartásról szóló törvény és a közigazgatási perrendtartásról szóló törvény hatálybalépésével összefüggő egyes törvények módosításáról szóló 2017. évi L. törvénnyel (a továbbiakban: Ákr.-Kp. Módtv.) megállapított rendelkezéseit az Ákr.-Kp. Módtv. hatálybalépését követően indult és a megismételt eljárásokban kell alkalmazni.

61/C. §[224] E törvénynek az energetikai tárgyú törvények, valamint egyes klímapolitikai és adózási tárgyú törvények módosításáról szóló 2018. évi XCIX. törvénnyel megállapított 5. §-át első alkalommal a 2019. évi felügyeleti díjbevallás során - a 2018. évi árbevételre vonatkozóan - kell alkalmazni.

62. §[225] Ez a törvény az energiahatékonyságról, a 2009/125/EK és a 2010/30/EU irányelv módosításáról, valamint a 2004/8/EK és a 2006/32/EK irányelv hatályon kívül helyezéséről szóló,

---

[213] Beiktatta: 2011. évi CXXVI. törvény 12. § (3). Módosította: 2012. évi CCXVII. törvény 77. § b).
[214] Lásd: 51/2011. (IX. 30.) NFM rendelet.
[215] Beiktatta: 2011. évi CLXXXII. törvény 34. §. Hatályos: 2012. I. 1-től.
[216] Beiktatta: 2013. évi XXII. törvény 27. § (2). Hatályos: 2013. IV. 4-től.
[217] Megállapította: 2009. évi LVI. törvény 323. § (7). Módosította: 2019. évi XXXIV. törvény 55. § b).
[218] Hatályon kívül helyezte: 2016. évi LXXXI. törvény 9. § (2) d). Hatálytalan: 2016. VII. 1-től.
[219] Megállapította: 2018. évi XCIX. törvény 24. §. Hatályos: 2018. XII. 19-től.
[220] Módosította: 2007. évi LXXXII. törvény 2. § 758.
[221] Hatályon kívül helyezte: 2007. évi LXXXII. törvény 2. § 758. Hatálytalan: 2007. VII. 1-től.
[222] Beiktatta: 2016. évi CXXI. törvény 44. § (1). Hatályos: 2017. I. 1-től.
[223] Beiktatta: 2017. évi L. törvény 248. § (5). Hatályos: 2018. I. 1-től.
[224] Beiktatta: 2018. évi XCIX. törvény 25. §. Hatályos: 2019. I. 15-től.
[225] Beiktatta: 2015. évi LVII. törvény 51. §. Hatályos: 2015. VI. 7-től.

2012. október 25-i 2012/27/EU európai parlamenti és tanácsi irányelv 9-11. cikkének való megfelelést szolgálja.

Hatály: 2020.III.1. -

157/2005. (VIII. 15.) Korm. rendelet

a távhőszolgáltatásról szóló 2005. évi XVIII. törvény végrehajtásáról

A Kormány a távhőszolgáltatásról szóló 2005. évi XVIII. törvény (a továbbiakban: Tszt.) 60. §-ának (1) bekezdésében kapott felhatalmazás alapján a következőket rendeli el:

A távhő előállítására szolgáló megújuló energia hasznosítása

[a Tszt. 3. § m) pontjához]

1. § (1) Távhőtermelő berendezés létesítése, átalakítása, bővítése során az engedély kérelmezőjének meg kell vizsgálnia a megújuló energiahordozók felhasználásának lehetőségét, annak műszaki és gazdasági feltételeit.

(2)[226]

(3) Az engedélyező hatóságnak azonos vagy kedvezőbb - a megújuló energiahordozó környezetvédelmi hatásait és a működési támogatásokat is figyelembe vevő - gazdasági feltételek esetén a távhőtermelői létesítési és működési engedélyt a megújuló energiahordozók felhasználására kell kiadni.

Az ipari hulladékhő hasznosítására vonatkozó költség-haszon elemzés[227]

1/A. §[228] (1) A távhőszolgáltató új távhővezeték-hálózat, vagy meglévő hálózat bővítése kivitelezésének megkezdése előtt a közeli ipari létesítményekből származó hulladékhő felhasználásával járó kiadások és bevételek felmérése céljából költség-haszon elemzést köteles végezni és a Magyar Energetikai és Közmű-szabályozási Hivatalnak (a továbbiakban: Hivatal) jóváhagyásra benyújtani. A kivitelezés a jóváhagyást követően kezdhető meg.

(2) Ha az (1) bekezdésben hivatkozott költség-haszon elemzés eredménye pozitív, azaz a diszkontált bevételek meghaladják a diszkontált kiadások összegét, úgy - a (3) bekezdésben foglalt kivétellel - a Hivatal kötelezi a kérelmezőt arra, hogy a távhővezeték-hálózat kiépítését a közeli ipari létesítményekből származó hulladékhő felhasználásának figyelembevételével valósítsa meg.

(3) A Hivatal kérelemre pozitív eredményű, jóváhagyott költség-haszon elemzés esetén mentesítheti a kérelmezőt a (2) bekezdés szerinti kötelezettségek teljesítése alól jogi, tulajdoni vagy finanszírozási okokra figyelemmel.

(4) Az (1) bekezdésben meghatározott költség-haszon elemzés nem feltétele a távhőhálózat kivitelezésének az egyes sajátos ipari építményekre vonatkozó építésügyi hatósági eljárások szabályairól szóló 31/2014. (II. 12.) Korm. rendelet 7. melléklet 3. pontjában meghatározott esetekben.

(5) Az (1) bekezdésben meghatározott költség-haszon elemzés elvégzésében az érintett ipari létesítmények kötelesek együttműködni a kérelmezővel.

---

[226] Hatályon kívül helyezte: 281/2016. (IX. 21.) Korm. rendelet 3. § (2). Hatálytalan: 2016. IX. 29-től.

[227] Beiktatta: 122/2015. (V. 26.) Korm. rendelet 30. §. Hatályos: 2015. VI. 7-től.

[228] Beiktatta: 122/2015. (V. 26.) Korm. rendelet 30. §. Hatályos: 2015. VI. 7-től.

A Magyar Energetikai és Közmű-szabályozási Hivatal által kiszabható bírságok[229]

[a Tszt. 4. § (2) bekezdéséhez][230]

2. §[231] (1)[232] A Hivatal által kiszabható bírságok a Tszt. 4. § (2) bekezdésében meghatározott esetekben

a) az engedélyest, az értékesítőt és az egyedi szerződés alapján termelőt a tárgyévet megelőző évi nettó árbevétel legfeljebb tíz százaléka;

b) a külön kezelt intézményt legfeljebb százmillió forint

összegig terjedő bírsággal sújthatja.

(2) Abban az esetben, ha a bírság kiszabására okot adó körülményt az engedélyes a részére megállapított határidőre nem szünteti meg, a bírság ismételten kiszabható.

A távhőtermelői létesítési és működési, valamint a távhőszolgáltatói működési engedély[233]

[a Tszt. 12-17. §-aihoz][234]

3. §[235] (1) A távhőtermelői létesítési engedély iránti kérelemnek tartalmaznia kell:

a) ha a kérelmező cégjegyzékben nyilvántartott cég, a kérelmező nevét, cégjegyzékszámát és adószámát tartalmazó nyilatkozatát,

b) a kérelmező kapcsolattartójának nevét, telefonszámát, elektronikus elérhetőségét,

c) a hőtermelő létesítmény energiahordozójának megnevezését, származását és beszerzési módját,

d) a hőtermelő létesítmény (ideértve a kapcsolt villamosenergia-termelő berendezést is) beépített teljesítőképességét és jellemző műszaki adatait,

e) az üzembe helyezés tervezett időpontját,

f) a hőtermelésre vonatkozó főbb mennyiségi és gazdálkodási adatokat.

(2)[236] A távhőtermelői létesítési engedély iránti kérelem benyújtásakor - a 8/A. § (1) bekezdésében foglaltak figyelembevételével -

a) igazolni kell a távhőtermelés fenntarthatóságát, bemutatva az öt évre szóló üzleti tervet,

b) igazolni kell a nem földgáz energiahordozón alapuló hőtermelés esetében a középtávú távhőigény kielégítéséhez szükséges energiahordozó rendelkezésre állását,

c) be kell nyújtani az energetikai berendezések, valamint azok energetikai és hidraulikai kapcsolatainak grafikus ábrázolását a jellemző adatok feltüntetésével,

d) részletesen ismertetni kell a megújuló energiahordozó felhasználására vonatkozó vizsgálat teljes dokumentációjának tartalmát és

e) ha annak megszerzése jogszabály alapján szükséges, meg kell adni a megszerzett

ea) környezetvédelmi engedély vagy az egységes környezethasználati engedély,

eb) sajátos építményre vonatkozó építési engedély,

ec) nyomástartó létesítmény létesítésére vonatkozó engedély,

---

[229] Megállapította: 70/2015. (III. 30.) Korm. rendelet 73. § (1). Hatályos: 2015. IV. 1-től.
[230] Megállapította: 70/2015. (III. 30.) Korm. rendelet 73. § (1). Hatályos: 2015. IV. 1-től.
[231] Megállapította: 70/2015. (III. 30.) Korm. rendelet 73. § (1). Hatályos: 2015. IV. 1-től.
[232] Módosította: 122/2015. (V. 26.) Korm. rendelet 31. § a).
[233] Megállapította: 281/2016. (IX. 21.) Korm. rendelet 1. §. Hatályos: 2016. IX. 29-től.
[234] Megállapította: 281/2016. (IX. 21.) Korm. rendelet 1. §. Hatályos: 2016. IX. 29-től.
[235] Megállapította: 281/2016. (IX. 21.) Korm. rendelet 1. §. Hatályos: 2016. IX. 29-től.
[236] Megállapította: 457/2017. (XII. 28.) Korm. rendelet 144. § (1). Hatályos: 2018. I. 1-től. A hatálybalépését követően indult és a megismételt eljárásokban kell alkalmazni.

ed) vízjogi létesítési engedély,
ee) levegőtisztaság-védelmi vagy pontforrás-üzemeltetési engedély
azonosításához szükséges adatokat.

4. §[237] (1) A távhőtermelői működési engedély iránti kérelemnek tartalmaznia kell:

a) ha a kérelmező cégjegyzékben nyilvántartott cég, a kérelmező nevét, cégjegyzékszámát és adószámát tartalmazó nyilatkozatát,

b) a kérelmező kapcsolattartójának nevét, telefonszámát, elektronikus elérhetőségét,

c) a hőtermelő létesítmény energiahordozójának megnevezését, származását és beszerzési módját,

d) a hőtermelő létesítmény (ideértve a kapcsolt villamosenergia-termelő berendezést is) beépített teljesítőképességét és jellemző műszaki adatait,

e) az üzembe helyezés időpontját,

f) a hőtermelésre vonatkozó főbb mennyiségi és gazdálkodási adatokat és

g) az egyedi közszolgáltatási szerződés alapján hőt vásárolók megnevezését cégnév, cím és mennyiség megjelölésével.

(2)[238] A távhőtermelői működési engedély iránti kérelem benyújtásakor - a 8/A. § (1) bekezdésében foglaltak figyelembevételével -

a) igazolni kell a távhőtermelés fenntarthatóságát, bemutatva az öt évre szóló üzleti tervet,

b) be kell mutatni a minőségbiztosítási rendszert, kitérve a meghibásodás elhárítására és a karbantartásra vonatkozó szabályokra,

c) igazolni kell a középtávú távhőigény kielégítéséhez szükséges energiahordozó rendelkezésre állását,

d) igazolni kell a távhőszolgáltatóval kötött kereskedelmi szerződés meglétét és részletesen be kell mutatni annak tartalmát,

e) be kell nyújtani az energetikai berendezések, valamint azok energetikai és hidraulikai kapcsolatainak grafikus ábrázolását a jellemző adatok feltüntetésével,

f) a létesítési engedélyezési eljáráshoz nem kötött létesítmény esetén részletesen ismertetni kell a megújuló energiahordozó felhasználására vonatkozó vizsgálat teljes dokumentációjának tartalmát és

g) ha annak megszerzése jogszabály alapján szükséges, meg kell adni a megszerzett

ga) környezetvédelmi engedély vagy az egységes környezethasználati engedély,

gb) nyomástartó létesítményre vonatkozó használatbavételi engedély,

gc) sajátos építményre vonatkozó használatbavételi engedély,

gd) vízjogi - üzemeltetési vagy fennmaradási - engedély,

ge) levegőtisztaság-védelmi vagy pontforrás-üzemeltetési engedély
azonosításához szükséges adatokat.

5. §[239] (1) A távhőszolgáltatói működési engedély iránti kérelemnek tartalmaznia kell:

a) ha a kérelmező cégjegyzékben nyilvántartott cég, a kérelmező nevét, cégjegyzékszámát és adószámát tartalmazó nyilatkozatát,

b) a távhővel ellátandó terület adatait, a közigazgatási határok megjelölésével,

c) a területi egységek (kirendeltségek, felhasználói irodák stb.) megnevezését és telephelyét és

d) a szolgáltatandó távhő termelőjének megnevezését és telephelyét.

(2)[240] A távhőszolgáltatói működési engedély iránti kérelemhez

a) szöveges körülírással be kell mutatni a távhővel ellátandó területet, az ellátandó területi egységek vagy az ellátandó területet határoló közterület megnevezésével,

b) igazolni kell a távhőszolgáltatás fenntarthatóságát, bemutatva az öt évre szóló üzleti tervet,

---

[237] Megállapította: 281/2016. (IX. 21.) Korm. rendelet 1. §. Hatályos: 2016. IX. 29-től.

[238] Megállapította: 457/2017. (XII. 28.) Korm. rendelet 144. § (2). Hatályos: 2018. I. 1-től. A hatálybalépését követően indult és a megismételt eljárásokban kell alkalmazni.

[239] Megállapította: 281/2016. (IX. 21.) Korm. rendelet 1. §. Hatályos: 2016. IX. 29-től.

[240] Megállapította: 457/2017. (XII. 28.) Korm. rendelet 144. § (3). Hatályos: 2018. I. 1-től. A hatálybalépését követően indult és a megismételt eljárásokban kell alkalmazni.

c) be kell mutatni a minőségbiztosítási rendszert, kitérve a meghibásodás elhárítására, illetve a karbantartásra vonatkozó szabályokra,

d) be kell mutatni a középtávú távhőigény-felmérést és a kielégítéséhez szükséges teljesítménytervet,

e) be kell nyújtani az üzletszabályzatot vagy annak tervezetét,

f) be kell nyújtani a távhővezeték-hálózat gerinc- és elosztó vezetékeinek léptékhelyes vonalas rajzát a távhővel ellátott terület körvonalainak térképi feltüntetésével és

g) ha annak megszerzése jogszabály alapján szükséges, meg kell adni

ga) a nyomástartó létesítményre vonatkozó használatbavételi engedély,

gb) a vízjogi - üzemeltetési vagy fennmaradási - engedély

azonosításához szükséges adatokat.

6. §[241] (1) A távhőtermelői létesítési és a távhőtermelői működési engedélynek tartalmaznia kell:

a) a hőtermelő létesítmény telephelyét,

b) a hőtermelő létesítmény energiahordozójának megnevezését,

c) a hőtermelő létesítmény beépített teljesítőképességét,

d) a hőtermelő létesítmény egyéb jellemző műszaki-gazdasági adatait,

e) az üzembe helyezés időpontját, távhőtermelői létesítési engedély esetén annak tervezett időpontját,

f) a működés során és annak megszüntetése után szükséges, a környezet- és természetvédelmi hatósággal egyetértésben meghatározott környezetvédelmi feltételeket és garanciális - rekultiválási, tájrendezési, veszélyeshulladék-kezelési és egyéb - kötelezettségeket és

g) az egyéb - jogszabályban meghatározott - követelményeket.

(2) A távhőszolgáltatói működési engedélynek tartalmaznia kell:

a) a távhővel ellátott területi egységek megnevezését és telephelyét,

b) az ellátási terület adatait,

c) a működés megkezdésének időpontját,

d) a távhővezeték-hálózat és más szolgáltatói berendezés üzemeltetésével, fenntartásával és fejlesztésével kapcsolatos jogokat és kötelezettségeket,

e) a szükséges környezet- és természetvédelmi előírásokat,

f) a felhasználói korlátozási sorrend készítésére vonatkozó követelményt és

g) az egyéb - jogszabályban meghatározott - követelményeket.

7. §[242] A távhőtermelő létesítmény létesítési, a távhőtermelői működési és a távhőszolgáltatói működési engedély módosítása vagy visszavonása iránti kérelemnek tartalmaznia kell:

a) ha a kérelmező cégjegyzékben nyilvántartott cég, a kérelmező nevét, cégjegyzékszámát és adószámát tartalmazó nyilatkozatát,

b) a kérelmező kapcsolattartójának nevét, telefonszámát, elektronikus elérhetőségét és

c) a módosítás okát és tárgyát, vagy a tevékenység megszüntetésének okát.

8. §[243] (1) Ha a Tszt. szerinti engedélyes kér új létesítési vagy működési engedélyt, a 3. § (2) és a 4. § (2) bekezdésében felsorolt dokumentumokat nem kell a Hivatalhoz benyújtania, ha a Hivatalhoz korábban benyújtott dokumentumai már tartalmazzák a kért adatokat, és azok változatlan érvényességéről az engedélyért folyamodó nyilatkozik.

(2) Ha a kérelmező cégjegyzékben nyilvántartott cég, annak cégkivonatát a Hivatal a cégnyilvántartásból elektronikus úton, közvetlen lekérdezéssel szerzi meg.

(3) A Hivatal az engedélyeket településenként adja ki. Ha a konkrét műszaki megoldás indokolja, úgy a Hivatal az engedélyeket több településre együttesen adja ki.

(4)[244] A Hivatal a Tszt. szerint nyilvánosan közzéteendő határozatait a véglegessé válástól számított tizenöt napon belül teszi közzé.

---

[241] Megállapította: 281/2016. (IX. 21.) Korm. rendelet 1. §. Hatályos: 2016. IX. 29-től.

[242] Megállapította: 281/2016. (IX. 21.) Korm. rendelet 1. §. Hatályos: 2016. IX. 29-től.

[243] Megállapította: 281/2016. (IX. 21.) Korm. rendelet 1. §. Hatályos: 2016. IX. 29-től.

[244] Módosította: 457/2017. (XII. 28.) Korm. rendelet 145. § a).

(5)[245]

(6) A hőtermelő létesítmények létesítési eljárásaiban hozott határozatot a települési önkormányzattal és az illetékes megyei katasztrófavédelmi igazgatósággal, a főváros területén a Fővárosi Katasztrófavédelmi Igazgatósággal is közölni kell.

8/A. §[246] (1) A telephelyen 50 MW beépített összes hőteljesítménynél kisebb névleges teljesítményű távhőtermelő berendezés esetében a Tszt. 12. § (5) bekezdése szerinti egyszerűsített engedélyezési eljárásban

a) a létesítési engedély kérelmezőjének nem kell a 3. § (2) bekezdés *b)* pontjában,

b) a működési engedély kérelmezőjének nem kell a 4. § (1) bekezdés *g)* pontjában, valamint a 4. § (2) bekezdés *c)* pontjában

foglaltakat teljesítenie.

(2) Az 5 MW-nál kisebb névleges hőteljesítményű létesítményre csak távhőtermelői működési engedélyt kell kérni és kiadni.

Cégjogi események, befolyásszerzés engedélyezése[247]

[a Tszt. 19. §-ához][248]

8/B. §[249] (1) A Tszt. 19. § (1) bekezdésében meghatározott cégjogi esemény esetén a kérelmet a cégjogi eseménnyel érintett engedélyes nyújtja be a Hivatalhoz. Több érintett engedélyes esetén a kérelmet valamennyi érintett engedélyes egyenként vagy közösen nyújtja be.

(2) A Tszt. 19. § (4) bekezdésében meghatározott befolyásszerzés esetén a befolyásszerző nyújtja be a kérelmet a Hivatalhoz.

(3) Az (1) és (2) bekezdés szerinti kérelemhez az 1. mellékletben meghatározottakat kell igazolni.

(4) A Tszt. 19. § (8) bekezdése szerinti kérelemhez az 1. melléklet 1. pontjában meghatározottakon kívül a kérelmező mellékeli az előzetes hozzájárulásban foglaltaknak való megfelelést alátámasztó nyilatkozatokat és az ehhez rendelkezésre álló dokumentumokat.

Az idegen ingatlanra vonatkozó jogokkal kapcsolatos eljárási szabályok

[a Tszt. 21-32. §-aihoz]

9. §[250]

10. § (1)[251] A távhővezeték nyomvonalának, illetőleg biztonsági övezetének megállapítása érdekében a kérelmezőnek a vezetékjog iránti kérelemhez műszaki dokumentációt kell mellékelnie. A műszaki dokumentációnak magában kell foglalnia a vezetékjogi engedély nélkül létesíthető vezetékekre vonatkozó adatokat is. A vezetékjogi engedély alapját képező dokumentáció kötelező tartalmi elemeit - az (5) bekezdésben foglaltak figyelembevételével - a 2. melléklet tartalmazza.

---

[245] Hatályon kívül helyezte: 457/2017. (XII. 28.) Korm. rendelet 146. § a). Hatálytalan: 2018. I. 1-től.

[246] Beiktatta: 281/2016. (IX. 21.) Korm. rendelet 1. §. Hatályos: 2016. IX. 29-től.

[247] Beiktatta: 80/2019. (IV. 15.) Korm. rendelet 4. §. Hatályos: 2019. IV. 30-tól.

[248] Beiktatta: 80/2019. (IV. 15.) Korm. rendelet 4. §. Hatályos: 2019. IV. 30-tól.

[249] Beiktatta: 80/2019. (IV. 15.) Korm. rendelet 4. §. Hatályos: 2019. IV. 30-tól.

[250] Hatályon kívül helyezte: 80/2019. (IV. 15.) Korm. rendelet 6. § a). Hatálytalan: 2019. IV. 30-tól.

[251] Módosította: 182/2009. (IX. 10.) Korm. rendelet 414. §.

(2)[252] Abban az esetben, ha a vezetékjogi engedélyezési eljárásban az érintett területen az eljáró hatóság helyszíni szemlét tart, a nyomvonalat és a nyomvonal vezetésének feltételeit a helyszíni szemle jegyzőkönyve alapján kell kialakítani.

(3)[253] A vezetékjog engedélyezési eljárásban a műszaki biztonsági feladatkörben eljáró fővárosi és megyei kormányhivatal a 7. melléklet *B)* pontjában meghatározott szakkérdéseket az abban rögzített feltételek fennállása esetén saját hatáskörben vizsgálja. A vezetékjog engedélyezési eljárásaiban hozott határozatot az illetékes megyei katasztrófavédelmi igazgatósággal, a főváros területén a Fővárosi Katasztrófavédelmi Igazgatósággal is közölni kell. Abban az esetben, ha a távhővezetéket termőföldön kell létesíteni, a termőföld védelméről szóló 2007. évi CXXIX. törvényben előírt földvédelmi eljárást le kell folytatni.

(3a)[254]

(3b)[255]

(4)[256] Az érintett ingatlantulajdonosokat, valamint az érintett közművek tulajdonosait ügyfélnek kell tekinteni.

(5)[257]

(6)[258] Az engedélyező hatóság a távhővezeték megvalósítását követően jogosult ellenőrizni, hogy a távhővezeték adatai az e-közműben szerepelnek-e. Amennyiben az e-közmű a távhővezeték adatait nem tartalmazza, az engedélyező hatóság a szolgáltatónál kezdeményezi a naprakész adatszolgáltatást.

10/A. §[259]

11. §[260] A vezetékjogi engedélyre vonatkozó hatósági eljárás megindításáról szóló hirdetmény és a döntés közhírré tétele esetén nyilvánosságra kell hozni a műszaki terv részét képező, a létesíteni tervezett vezeték nyomvonalát és az azzal érintett ingatlan határvonalait, helyrajzi számát feltüntető helyszínrajzot is.

12. § A távhővezeték vagy tartószerkezetének létesítése, karbantartása, javítása, felújítása, átalakítása érdekében az idegen ingatlanon végzett munkák (a továbbiakban: idegen ingatlanon végzett munkák) megkezdése előtt legalább 15 nappal, az engedélyes köteles a munka megkezdéséről és idejéről a tulajdonost tájékoztatni.

13. § (1)[261] Ha a távhővezeték vezetékjogi engedély nélkül létesül, a vezeték elhelyezését és annak műszaki biztonsági feltételeit a biztonsági övezet megállapítására is tekintettel a mérésügyi és műszaki biztonsági feladatkörben eljáró fővárosi és megyei kormányhivatal határozza meg.

(1a)[262] A vezetékjogi engedély nélkül létesült távhővezetékre fennmaradási engedély csak akkor adható, ha a kérelmező a fennmaradási engedély iránti kérelem benyújtásakor igazolja, hogy az e-

---

[252] Megállapította: 457/2017. (XII. 28.) Korm. rendelet 144. § (5). Hatályos: 2018. I. 1-től. A hatálybalépését követően indult és a megismételt eljárásokban kell alkalmazni.

[253] Megállapította: 457/2017. (XII. 28.) Korm. rendelet 144. § (5). Módosította: 360/2019. (XII. 30.) Korm. rendelet 37. § (3) a).

[254] Hatályon kívül helyezte: 360/2019. (XII. 30.) Korm. rendelet 37. § (3) b). Hatálytalan: 2020. III. 1-től.

[255] Hatályon kívül helyezte: 441/2015. (XII. 28.) Korm. rendelet 60. §. Hatálytalan: 2016. I. 1-től. Lásd: 441/2015. (XII. 28.) Korm. rendelet 263. §.

[256] Megállapította: 457/2017. (XII. 28.) Korm. rendelet 144. § (6). Hatályos: 2018. I. 1-től. A hatálybalépését követően indult és a megismételt eljárásokban kell alkalmazni.

[257] Hatályon kívül helyezte: 457/2017. (XII. 28.) Korm. rendelet 146. § c). Hatálytalan: 2018. I. 1-től.

[258] Beiktatta: 324/2013. (VIII. 29.) Korm. rendelet 17. § (1). Hatályos: 2013. XI. 1-től.

[259] Hatályon kívül helyezte: 457/2017. (XII. 28.) Korm. rendelet 146. § d). Hatálytalan: 2018. I. 1-től.

[260] Megállapította: 457/2017. (XII. 28.) Korm. rendelet 144. § (7). Hatályos: 2018. I. 1-től. A hatálybalépését követően indult és a megismételt eljárásokban kell alkalmazni.

[261] Módosította: 70/2015. (III. 30.) Korm. rendelet 73. § (4) d).

közmű adatszolgáltatás, ennek keretében a távhővezeték utólagos bemérése, adatszolgáltatási szintek szerinti minősítése és nyilvántartásba vétele megtörtént. Az engedélyező hatóság a fennmaradási engedélyt közli a távhőszolgáltatást végzővel is.

(2)[263] Ha a vezetékjoggal érintett műszaki rendszer üzemszerű működése megszűnik, a megszűnést követő 1 éven belül az engedélyes köteles - az érintett tulajdonossal történt eltérő megállapodás hiányában - a távhővezetéket és tartószerkezetét az ingatlanról eltávolítani, és a területet rendezett állapotban a tulajdonos rendelkezésére bocsátani. A távhővezeték elbontása és a vezeték megszüntetése a szolgáltatási tevékenység megkezdésének és folytatásának általános szabályairól szóló törvény szerinti a mérésügyi és műszaki biztonsági feladatkörben eljáró fővárosi és megyei kormányhivatalhoz történő bejelentés alapján történik.

14. § Az engedélyező hatóság - az üzemelés biztonságának maradéktalan fenntartása mellett - elrendelheti a távhővezeték biztonsági övezetének csökkentését a távhővezeték és környezete biztonságát szolgáló más műszaki megoldás alkalmazásával. A biztonsági övezet csökkentését megalapozó műszaki megoldás költsége a kérelmezőt terheli.

14/A. §[264] Az ebben az alcímben szabályozott eljárásokban a hiányzó bizonyíték az ügyfél nyilatkozatával nem pótolható.

14/B. §[265] A Magyar Energetikai és Közmű-szabályozási Hivatal hatáskörébe tartozó eljárások kivételével az e rendelet hatálya alá tartozó eljárásokban az ügyintézési határidő 25 nap.

A távhőtermelő és a távhőszolgáltató közötti jogviszony

[a Tszt. 35. §-ához]

15. § (1) A távhőtermelő engedélyes a távhőtermelő létesítményét a működési engedélyben, valamint a távhőszolgáltatóval fennálló szerződésében, illetve a Tszt. 20. § (3)-(5) bekezdésében foglaltaknak megfelelően köteles mindaddig működtetni, amíg az adott területen a távhőszolgáltatónak az önkormányzat által meghatározott ellátási kötelezettsége fennáll.

(2) A távhőtermelő és a távhőszolgáltató köteles a távhőszolgáltatás biztonságos és folyamatos ellátása érdekében egymással együttműködni.

(3) A (2) bekezdésben foglalt együttműködési kötelezettség kiterjed:

a) szolgáltatási zavarok, üzemzavarok, meghibásodások elhárítására,

b) személyi és vagyonbiztonság veszélyének azonnali elhárítására,

c) tervszerű korlátozások és szüneteltetések, füstködriadó elrendelésére, illetve energiakorlátozás esetén alkalmazott kényszerű szolgáltatási korlátozások összehangolt végrehajtására,

d) természeti katasztrófa miatti vagy balesetből származó korlátozások, szolgáltatási szünetek megszüntetésére.

(4) A távhőtermelő és a távhőszolgáltató a (3) bekezdésben foglalt kötelező együttműködés kérdéseiben szerződésben állapodik meg. Az együttműködésüket kötelesek úgy kialakítani, hogy a távhő termelésében és szolgáltatásában esetleg fellépő zavarok vagy kényszerű korlátozások a lehető legrövidebb időn belül elháríthatók, megszüntethetők legyenek.

A távhőszolgáltatás korlátozásának általános elvei

---

[262] Megállapította: 457/2017. (XII. 28.) Korm. rendelet 144. § (8). Hatályos: 2018. I. 1-től. A hatálybalépését követően indult és a megismételt eljárásokban kell alkalmazni.

[263] Megállapította: 360/2019. (XII. 30.) Korm. rendelet 37. § (1). Hatályos: 2020. III. 1-től. A folyamatban lévő hatósági ügyekben is alkalmazni kell.

[264] Beiktatta: 457/2017. (XII. 28.) Korm. rendelet 144. § (9). Hatályos: 2018. I. 1-től. A hatálybalépését követően indult és a megismételt eljárásokban kell alkalmazni.

[265] Beiktatta: 457/2017. (XII. 28.) Korm. rendelet 144. § (9). Hatályos: 2018. I. 1-től. A hatálybalépését követően indult és a megismételt eljárásokban kell alkalmazni.

[a Tszt. 41. §-ához]

16. § (1) A felhasználói korlátozás, figyelembe véve a közintézmények saját hőtermelő teljesítményét is, nem veszélyeztetheti a közintézmények egészségügyi és szociális alapszolgáltatásainak ellátását.

(2) A korlátozásra szolgáló okok megszűnése után a korlátozást haladéktalanul fel kell oldani.

17. § A távhő vételezését korlátozó eszközök, berendezések beszerzése, felszerelése, üzemeltetése, karbantartása és ellenőrzése, és az ezekkel kapcsolatos költségek viselése a távhőszolgáltató kötelessége.

A költségmegosztók alkalmazásának és a költségek megosztásának általános szabályai[266]

[a Tszt. 44. § (1) bekezdéséhez][267]

17/A. §[268] E rendelet 17/B-17/H. §-ának alkalmazásában:

1. *elszámolási időszak:* azon legfeljebb 12 hónap hosszúságú időszak, amelyre vonatkozóan a felhasználási helyen igénybe vett fűtési hőmennyiség és ennek díja az épületrészek között megosztásra kerül;

2.[269] *felhasználási hely fajlagos fűtési hőfelhasználása:* a felhasználási helyen egy elszámolási időszakban igénybe vett fűtési hőmennyiségnek és a felhasználási hely épületrészeinek távhőrendszerről fűtött - a számlázás alapjául szolgáló - légtérfogatának a hányadosa (GJ/légköbméter);

2a.[270] *épületrész fajlagos fűtési hőfelhasználása:* az épületrészen egy elszámolási időszakban igénybe vett összes fűtési hőmennyiségnek és az épületrész légtérfogatának a hányadosa (GJ/légköbméter);

3. *költségmegosztó:* a felhasználási helyen igénybe vett hőmennyiségnek az épületrészek közötti fogyasztásarányos megosztására alkalmas eszköz vagy műszer;

4. *fűtési költségmegosztó:* a fűtési hőmennyiség megosztására alkalmas eszköz vagy műszer, amely megfelel az 5. melléklet szerinti jellemzőknek, és amely lehet

a) elektronikus fűtési költségmegosztó,

b) párologtatós fűtési költségmegosztó,

c) fűtési költségmegosztás céljára alkalmazott hőfogyasztásmérő, ha települési önkormányzat (a továbbiakban: önkormányzat) rendelete elszámolási mérőnek nem minősítette;

5. *használati melegvíz-költségmegosztó:* a felhasználási hely használati melegvíz-hálózatába beépített vízmennyiség-mérő (vízmérő), amely az épületrész melegvíz-kifolyócsapján vételezett (felhasznált) használati melegvíz mennyiségét méri, és amelyet önkormányzat rendelete távhőszolgáltatói elszámolási mérőnek nem minősített;

6. *fűtött légtérfogat:* a távhővel ellátott épületrészeknek az önkormányzat rendeletében meghatározott módon, ennek hiányában a távhőrendszerről fűtött épületrészeknek a szerkezeti falsíkok által határolt alapterülete és belmagasságának szorzataként számított, légköbméterben kifejezett térfogata;

7. *használati melegvíz:* távhővel felmelegített közműves ivóvíz;

8. *hőleadó készülék:* a felhasználási hely fűtési vezetékhálózatába beépített fűtőtest, radiátor, csőregiszter, a hőhordozó közeggel üzemeltetett egyéb fűtőberendezés;

---

[266] Beiktatta: 104/2011. (VI. 29.) Korm. rendelet 1. §. Hatályos: 2011. VII. 7-től.
[267] Beiktatta: 104/2011. (VI. 29.) Korm. rendelet 1. §. Hatályos: 2011. VII. 7-től.
[268] Beiktatta: 104/2011. (VI. 29.) Korm. rendelet 1. §. Hatályos: 2011. VII. 7-től.
[269] Megállapította: 281/2016. (IX. 21.) Korm. rendelet 2. §. Hatályos: 2016. IX. 29-től.
[270] Beiktatta: 281/2016. (IX. 21.) Korm. rendelet 2. §. Hatályos: 2016. IX. 29-től.

9. *megbízott:* az a gazdálkodó szervezet, amely a tulajdonosi közösséggel kötött megbízási szerződés alapján felszereli, működteti, karbantartja a költségmegosztókat, elvégzi a költségmegosztók időszakos ellenőrzését, leolvassa, kiértékeli a költségmegosztók adatait és kiszámítja a fűtési díjmegosztási arányokat, valamint a melegvízdíjmegosztási arányokat.

17/B. §[271] (1) A felhasználási helyen az egyes épületrészekre vonatkozó, fűtési célra felhasznált hőmennyiség és díjának megosztására szolgáló díjmegosztási arányok (a továbbiakban: a fűtési díjmegosztási arányok) meghatározása a felhasználási hely tulajdonosi közösségének - társasház esetében a szervezeti-működési szabályzat, lakásszövetkezetnél az alapszabály rendelkezéseivel összhangban meghozott - döntése alapján a következő módokon történhet:

a) az épületrészek fűtött légtérfogata alapján, vagy

b) fűtési költségmegosztók alkalmazásával, a 17/E. vagy 17/F. §-ban foglaltak szerint.

(2) A fűtési díjmegosztási arányokat a tulajdonosi közösség egy elszámolási időszakra állapítja meg úgy, hogy a fűtési díjmegosztási arányok összege 100%. A fűtési díjmegosztási arányok egy elszámolási időszakon belül nem változtathatók.

17/C. §[272] (1) A fűtési díj megosztási arányok meghatározásához fűtési költségmegosztók akkor alkalmazhatók, ha

a) a felhasználási hely külön tulajdonban vagy külön használatban álló épületrészeiben felszerelt valamennyi hőleadó készülék hőleadása azonos gyártmányú, egységes értékelési rendszerű fűtési költségmegosztóval kerül meghatározásra, vagy a felhasználási hely külön tulajdonban vagy külön használatban álló épületrészeiben a fűtési hőfelhasználás költségmegosztó funkciót ellátó hőfogyasztás-mérővel önállóan mérhető,

b) a felhasználási hely valamennyi épületrészében, ahol az a falazat megbontása nélkül műszakilag megoldható, a hőleadó készülékek hőleadása szabályozható,

c) a fűtési költségmegosztó vagy a költségmegosztó funkciót ellátó fűtési hőfogyasztás-mérő felszerelését végző gazdálkodó szervezet a mérési pontosságot gyártói megfelelőségi tanúsítvánnyal igazolja,

d) a fűtési költségmegosztó vagy a költségmegosztó funkciót ellátó hőfogyasztás-mérő felszerelése a vonatkozó jogszabályi és műszaki előírásoknak megfelelően történt,

e) a fűtési költségmegosztókat a felszerelésüket követően beavatkozás, leszerelés megakadályozása céljából plombával látták el, és

f) a fűtési költségmegosztók leolvasása, működőképességük és a plomba sértetlenségének ellenőrzése az elszámolási időszak végén a tulajdonosi közösség által meghatározott időpontig megtörténik.

(1a)[273] A felhasználó köteles gondoskodni a közös használatú épületrészek kivételével az épületrészekben az elfogyasztott távhő, valamint - ha használati melegvíz biztosítására is sor kerül - a használati melegvíz elszámolása érdekében hiteles fűtési hőfogyasztás-mérő és vízmennyiség-mérő felszereléséről

a) új csatlakozás esetén, ha az új épületben kerül kialakításra, vagy

b) ha az épületen az épületek energetikai jellemzőinek meghatározásáról szóló miniszteri rendelet szerinti jelentős felújítást valósítanak meg.

(2) A fűtési költségmegosztó, továbbá a költségmegosztóra felszerelt plomba sérüléséről a díjfizető köteles haladéktalanul a tulajdonosi közösség képviselőjét írásban tájékoztatni. A megsérült fűtési költségmegosztó, továbbá a költségmegosztóra felszerelt plomba pótlásának költségeit a díjfizető viseli.

(3) Párologtatós fűtési költségmegosztó - a 23/A. § (3) bekezdésében foglaltak kivételével - fűtési költségmegosztóként nem alkalmazható.

17/D. §[274] (1) Fűtési költségmegosztók alkalmazása esetén a tulajdonosi közösség képviselője vagy a megbízott

---

[271] Beiktatta: 104/2011. (VI. 29.) Korm. rendelet 1. §. Hatályos: 2011. VII. 7-től.

[272] Beiktatta: 104/2011. (VI. 29.) Korm. rendelet 1. §. Hatályos: 2011. VII. 7-től.

[273] Megállapította: 202/2016. (VII. 21.) Korm. rendelet 1. § (1). Hatályos: 2016. IX. 1-től.

[274] Beiktatta: 104/2011. (VI. 29.) Korm. rendelet 1. §. Hatályos: 2011. VII. 7-től.

a) legkésőbb a leolvasást megelőző 15 nappal írásban, figyelemfelkeltő és a díjfizetők által jól látható módon elhelyezett hirdetmény útján tájékoztatja a díjfizetőket az épületrészekben felszerelt fűtési költségmegosztók leolvasásának és javasolt pótleolvasásának, valamint a plomba sértetlensége és a költségmegosztó működőképessége ellenőrzésének kijelölt időpontjairól, a leolvasás elmulasztásának 17/E. § (3) bekezdésében foglalt jogkövetkezményeiről, valamint az időpont egyeztetésre szolgáló elérhetőségekről;

b) legkésőbb az elszámolási időszak végét követő 3 hónapon belül írásban, figyelemfelkeltő és a díjfizetők által jól látható módon elhelyezett hirdetmény útján tájékoztatja a díjfizetőket

ba) az elszámolási időszak kezdetéről és végéről,

bb) a felhasználási hely összes fűtött légtérfogatáról,

bc) az egyes épületrészek fűtött légtérfogatáról,

bd) a fűtési díjmegosztási arányokról és

be) mindazon adatokról, amelyekből az egyes épületrészekre jutó fűtési díjmegosztási arány kiszámítható és ellenőrizhető.

(2) Az (1) bekezdés *a)* pontja szerinti tájékoztatásban a fűtési költségmegosztó pótleolvasására legkésőbb a tájékoztatásban meghatározott leolvasási időponttól számított 8 napon belüli időpontra kell időpontot kijelölni.

(3) A díjfizető kezdeményezheti az (1) bekezdés *a)* pontja szerinti tájékoztatásban javasolt pótleolvasástól legfeljebb 3 nappal eltérő pótleolvasási időpont egyeztetését.

(4) A helyszínen végzett leolvasásról vagy pótleolvasásról, valamint a plomba működőképessége és a költség megosztó sértetlensége helyszíni ellenőrzéséről a leolvasást, ellenőrzést végző, valamint a díjfizető által aláírt - a díjfizető esetleges véleményeltérését is tartalmazó - gyzőkönyvet kell készíteni. A jegyzőkönyv egy példányát a leolvasást, ellenőrzést végző a díjfizető részére átadja. Ha a díjfizető nem teszi lehetővé a leolvasást, pótleolvasást vagy az ellenőrzést, továbbá ha a jegyzőkönyvet nem írja alá, a leolvasást, ellenőrzést végző ennek tényét a jegyzőkönyvben rögzíti és a jegyzőkönyv egy példányát a díjfizető részére, valamint a tulajdonosi közösség képviselőjének adja át.

(5)[275] A Tszt. 44. § (1) bekezdése esetében, a díjfizető fogyasztásának megosztásával és elszámolásával kapcsolatos tevékenységért felszámítható díj a tevékenységgel járó indokolt költségeket nem haladhatja meg.

17/E. §[276] (1) Ha a tulajdonosi közösség fűtési költségmegosztók alkalmazásáról döntött, akkor az elszámolási időszakban igénybe vett fűtési hőmennyiségnek legalább 30%-át, de legfeljebb 50%-át az épületrészek fűtött légtérfogata arányában, a fennmaradó részét fogyasztásarányosan, a fűtési költségmegosztók leolvasott adatainak alapulvételével és azoknak a 6. mellékletben meghatározott korrekciós tényezőkkel történő módosításával számított értékei arányában kell az épületrészek között felosztani. A fogyasztásarányos hányad épületrészekre történő felosztásának számítása során az egyes épületrészekre figyelembe vett fajlagos fűtési hőfelhasználás nem lehet nagyobb a felhasználási hely fajlagos fűtési hőfelhasználása 2,5-szeresénél.

(2) Ha az épületrészen belül nem lehetséges fűtési költségmegosztó felszerelése valamennyi hőleadó készüléken, akkor azon hőleadó készülékek hőleadását, amelyek esetében a fűtési költségmegosztók felszerelése műszaki okból nem lehetséges, a felhasználási helyen felszerelt hőleadó készülékek egységnyi teljesítményére eső átlagos fogyasztás és a hőleadó készülék teljesítményének szorzataként kell számítással meghatározni és figyelembe venni.

(3) Az épületrészre jutó fűtési díjmegosztási arányt a felhasználási hely fajlagos fűtési hőfelhasználásának a 2,5-szerese és az épületrész fűtött légtérfogatának szorzatából számított hőmennyiség figyelembevételével kell meghatározni, ha:

1. a díjfizető nem tette lehetővé a fűtési költségmegosztók

a) felszerelését,

b) szerződésben meghatározott módon és időpontban történő leolvasását,

2. a díjfizető a fűtési költségmegosztót önkényesen leszerelte, vagy

---

[275] Beiktatta: 123/2015. (V. 26.) Korm. rendelet 4. §. Hatályos: 2015. VI. 7-től.

[276] Beiktatta: 104/2011. (VI. 29.) Korm. rendelet 1. §. Hatályos: 2011. VII. 7-től.

3. a fűtési költségmegosztók leolvasása, vagy ellenőrzése alkalmával megállapítható, hogy az épületrész bármely fűtési költségmegosztója vagy az azokon elhelyezett plomba sérült.

(4) A fűtési költségmegosztó meghibásodása esetén - a leolvasás adatainak rögzítése során - az adott hőleadó készülék hőleadását a felhasználási hely azonos fekvésű és funkciójú helyiségeiben felszerelt hőleadó készülékek hőleadásának átlagaként kell figyelembe venni.

(5) A (4) bekezdésben foglaltakat a fűtési költségmegosztó leolvasása vagy ellenőrzése során észlelt meghibásodás tényének a leolvasást, ellenőrzést végző által írásban történő rögzítésének napjától kezdve az új vagy megjavított és plombával ellátott fűtési költségmegosztó üzembe helyezésének napjáig kell alkalmazni.

17/F. §[277] (1) Ha a felhasználási hely tulajdonosi közössége - társasház esetében a szervezeti-működési szabályzat, lakásszövetkezetnél az alapszabály rendelkezéseivel összhangban - a 17/E. §-tól eltérő költségmegosztási módszert fogad el, akkor azt az épületek energetikai jellemzőinek tanúsításáról szóló jogszabály szerinti energetikai tanúsítvánnyal, megfelelő szakirányú végzettséggel rendelkező tanúsítványt végző által valamennyi épületrészre kiterjedően elkészített, a felhasználási helyre vonatkozó részletes energetikai számítással kell alátámasztani.

(2) Ha a tulajdonosi közösség az (1) bekezdés szerinti döntést hozott, akkor a felhasználási helyen az elszámolási időszakban igénybe vett fűtési hőmennyiségnek az épületrészek fűtött légtérfogata arányában felosztandó, valamint a fűtési költségmegosztók leolvasott adatai arányában fogyasztásarányosan felosztandó hányadait úgy kell meghatározni, hogy azok százalékos arányban kifejezett összege 100%.

17/G. §[278] (1) A felhasználási helyen a használati melegvíz készítéséhez igénybe vett hőmennyiség és díjának épületrészek közötti megosztására szolgáló díjmegosztási arányok (a továbbiakban: melegvíz-díjmegosztási arányok) meghatározása a felhasználási hely tulajdonosi közösségének - társasház esetében a szervezeti-működési szabályzat, lakásszövetkezetnél az alapszabály rendelkezéseivel összhangban meghozott - döntése alapján a következő módokon történhet:

a) használati melegvíz-költségmegosztók alkalmazásával a használati melegvíz-költségmegosztókon mért fogyasztási adatok alapulvételével a (2) bekezdésben meghatározottak szerint, vagy

b) az épületrészekben felszerelt melegvíz-kifolyócsapok számának alapulvételével.

(2) Az (1) bekezdés *a)* pontja szerinti költségmegosztás akkor alkalmazható, ha:

a) a használati melegvíz-költségmegosztókat a költségmegosztásban részt vevő épületrészek melegvíz kifolyó-csapjait megelőző vezetékszakaszába beszerelték,

b) a használati melegvíz-költségmegosztók beszerelése a műszaki előírásoknak megfelelően történt,

c) a használati melegvíz-költségmegosztókat azonosító számmal és a felszerelését követően illetéktelen beavatkozás, leszerelés megakadályozása céljából plombával látták el, és

d) a használati melegvíz-költségmegosztók leolvasása, továbbá működőképességének és a plomba sértetlenségének ellenőrzése meghatározott rendszerességgel, de legalább évente egy alkalommal megtörténik.

(3) Egy felhasználási helyen az épületrészekre megállapított használati melegvíz-díjmegosztási arányok összege 100%.

(4) A használati melegvíz-költségmegosztó vagy az arra felszerelt plomba sérüléséről a díjfizető köteles a tulajdonosi közösség képviselőjét haladéktalanul írásban tájékoztatni. A megsérült használati melegvíz-költségmegosztó, továbbá a költségmegosztóra felszerelt plomba pótlásának költségeit a díjfizető viseli.

(5) Ha a melegvíz-díjmegosztási arányok meghatározása az (1) bekezdés *a)* pontja szerint kerül sor és

a) a díjfizető nem tette lehetővé a használati melegvíz-költségmegosztó felszerelését, szerződésben meghatározott módon és időpontban történő leolvasását,

---

[277] Beiktatta: 104/2011. (VI. 29.) Korm. rendelet 1. §. Hatályos: 2011. VII. 7-től.

[278] Beiktatta: 104/2011. (VI. 29.) Korm. rendelet 1. §. Hatályos: 2011. VII. 7-től.

b) a díjfizető a használati melegvíz-költségmegosztót önkényesen leszerelte, vagy

c) a használati melegvíz-költségmegosztók leolvasása vagy ellenőrzése alkalmával megállapítható, hogy a használati melegvíz-költségmegosztó vagy annak plombája sérült,

akkor a tulajdonosi közösség az adott épületrészre alkalmazandó használati melegvíz-díjmegosztási arányt határozhat meg, amely nem lehet nagyobb a felhasználási helyen a legnagyobb használati melegvíz-felhasználású épületrész melegvíz-felhasználásának 1,5-szeresénél és amely a használati melegvíz-költségmegosztó felszerelésének vagy leolvasásának megakadályozásától, önkényes leszerelésétől vagy sérülésének megállapításától alkalmazandó.

(6) Az (1) bekezdés *a)* pontja szerinti esetben a tulajdonosi közösség képviselője vagy a megbízott

a) legkésőbb a leolvasást megelőzően 15 nappal írásban, figyelemfelkeltő és a díjfizetők által jól látható módon elhelyezett hirdetmény útján tájékoztatja a díjfizetőket az épületrészekben felszerelt használati melegvíz-öltségmegosztók leolvasásának és javasolt pótleolvasásának, valamint a plomba sértetlensége ellenőrzésének időpontjairól, a leolvasás elmulasztásának a 19/E. § (5) bekezdésében foglalt jogkövetkezményeiről, valamint az időpont-egyeztetésre szolgáló elérhetőségekről,

b) legkésőbb a használati melegvíz-költségmegosztók leolvasását követő 1 hónapon belül írásban, figyelemfelkeltő és a díjfizetők által jól látható módon elhelyezett hirdetmény útján tájékoztatja a díjfizetőket a leolvasás eredményeként az egyes épületrészekre megállapított használati melegvíz-díjmegosztási arányról.

(7) A (6) bekezdés *a)* pontja szerinti tájékoztatásban a használati melegvíz-költségmegosztó pótleolvasására legkésőbb a tájékoztatásban meghatározott leolvasási időponttól számított 8 napon belüli időpontra kell időpontot kijelölni.

(8) A díjfizető kezdeményezheti a (6) bekezdés *a)* pontja szerinti tájékoztatásban javasolt pótleolvasástól legfeljebb 3 nappal eltérő pótleolvasási időpont egyeztetését.

(9) A helyszínen végzett leolvasásról vagy pótleolvasásról, valamint a plomba működőképessége és a költség megosztó sértetlensége helyszíni ellenőrzéséről a leolvasást, ellenőrzést végző, valamint a díjfizető által aláírt - a díjfizető esetleges véleményeltérését is tartalmazó - gyzőkönyvet kell készíteni. A jegyzőkönyv egy példányát a leolvasást, ellenőrzést végző a díjfizető részére átadja. Ha a díjfizető nem teszi lehetővé a leolvasást, pótleolvasást vagy az ellenőrzést, továbbá ha a jegyzőkönyvet nem írja alá, a leolvasást, ellenőrzést végző ennek tényét a jegyzőkönyvben rögzíti és a jegyzőkönyv egy példányát a díjfizető részére, valamint a tulajdonosi közösség képviselőjének adja át.

17/H. §[279] (1) Ha a tulajdonosi közösség költségmegosztók alkalmazásáról dönt, akkor gondoskodnia kell a költségmegosztók felszereléséről, működtetéséről, karbantartásáról, időszakos ellenőrzéséről, adatainak leolvasásáról, kiértékeléséről és a fűtési díjmegosztási arányok, valamint a melegvíz-díjmegosztási arányok kiszámításáról, továbbá viseli az ezekkel kapcsolatos költségeket.

(2) A tulajdonosi közösség az (1) bekezdésben foglalt feladatok ellátására vonatkozó kötelezettségét megbízott útján is teljesítheti.

(3) Ha a tulajdonosi közösség a (2) bekezdés szerint megbízási szerződést köt, akkor az ellenőrzést, a leolvasást, a kiértékelést és a díjmegosztási arányok kiszámítását végző megbízott és a tulajdonosi közösség közötti szerződésnek tartalmaznia kell legalább:

a) a felhasználási hely címét, helyrajzi számát,

b) az egyes épületrészek elhelyezkedésének (lépcsőház, emelet, ajtó) és fűtött légtérfogatának adatait,

c) a felhasználási helyen alkalmazandó költségmegosztók típusát,

d) a költségmegosztók leolvasásának, pótleolvasásának gyakoriságát, időpontjait,

e) a leolvasási értesítések módját,

[279] Beiktatta: 104/2011. (VI. 29.) Korm. rendelet 1. §. Hatályos: 2011. VII. 7-től.

f) a költségmegosztókról leolvasott adatokkal kapcsolatos dokumentálási feladatokat, a dokumentumok tulajdonosi közösség képviselője részére történő átadásának módját, gyakoriságát, az adatok megőrzési idejét és a betekintési jogosultság meghatározását,

g) a fogyasztói beadványok (panaszok) kezelésének módját,

h) a tulajdonosi közösség, illetve a megbízott kötelezettségeit és jogait, különösen a költségmegosztók ellenőrzésével, leolvasásával, kiértékelésével, a díjmegosztási arányok meghatározásával, a díjfizetők tájékoztatásával kapcsolatban,

i) a megbízott díját, a díj kiegyenlítésének módját,

j) az alkalmazott korrekciós tényezőket.

(4) Az épületrészben felszerelt költségmegosztók alkalmazásának feltételeit a díjfizető biztosítja. A díjfizető köteles a tulajdonosi közösség képviselőjével vagy a megbízottal együttműködni.

(5) Ha a távhőszolgáltatás díjának megfizetésére megállapodás alapján harmadik személy köteles, akkor az épületrész tulajdonosának és e harmadik személynek együttes írásbeli kérelmére a tulajdonosi közösség képviselője a fűtési és használati melegvíz-költségmegosztással kapcsolatos értesítéseket e harmadik személynek kézbesíti.

(6) A tulajdonosi közösség képviselője köteles biztosítani a díjfizető részére - egyeztetett helyen és időpontban - az általa használt épületrészre megállapított díjmegosztási arányok számításába való betekintést.

(7) A díjmegosztási arányok utólagosan csak számítási hiba esetén, a tulajdonosi közösség képviselőjének a távhőszolgáltatóhoz írásban történt bejelentésére módosíthatók. A díjmegosztási arányok utólagos módosításáról szóló bejelentésről, a díjmegosztási arányok utólagos módosításáról, a módosítás okáról, tartalmáról és hatásairól a tulajdonosi közösség képviselője tájékoztatja a díjfizetőket.

(8)[280] Fűtési hőfogyasztás-mérő vagy vízmennyiség-mérő alkalmazása esetén a részszámla akkor alapulhat távhőszolgáltató általi statisztikai elemzéssel (becsléssel) megállapított energiamennyiségen, ha az adott időszakra vonatkozóan nem kerül sor

a) a fűtési hőfogyasztás-mérő és vízmennyiség-mérő leolvasására, vagy

b) az *a)* pont szerinti leolvasás hiányában a felhasználó adatszolgáltatása keretében a fűtési hőfogyasztás-mérő és vízmennyiség-mérő mérőállásának bejelentésére a távhőszolgáltatónál.

A távhőszolgáltatók által üzemeltetett honlap és a Távhő Közszolgáltatási Szabályzat[281]

17/I. §[282] (1)[283] A távhőszolgáltató közzétételi kötelezettségei teljesítése érdekében honlapot tart fenn, és azon - a fogyasztóvédelemről szóló 1997. évi CLV. törvényben meghatározott adatokon, információkon túl - a Tszt. 57/C. §-ában, a 3. melléklet 26.3. pontjában és a 4. mellékletben meghatározott adatokat, információkat, dokumentumokat közzéteszi.

(2) A távhőszolgáltató a 4. melléklet VII-XI. pontjában foglalt táblázatok adattartalmának honlapján való közzététele során biztosítja a hőközpontonkénti egyedi lekérdezés lehetőségét is.

(2a)[284] A Tszt. 57/C. §-ában és a 3. melléklet 26.3. pontjában előírt adatokat a rendelkezésre állást, illetve tudomásszerzést követő 5. munkanapig, a 4. mellékletben előírt adatokat minden év március 31-ig kell közzétenni.

(3) A távhőszolgáltató két évig nem törölheti honlapjáról a közzétett adatokat.

---

[280] Megállapította: 202/2016. (VII. 21.) Korm. rendelet 1. § (2). Hatályos: 2016. IX. 1-től.

[281] Beiktatta: 104/2011. (VI. 29.) Korm. rendelet 1. §. Módosította: 281/2016. (IX. 21.) Korm. rendelet 3. § (1) a).

[282] Megállapította: 378/2011. (XII. 31.) Korm. rendelet 81. § (2). Hatályos: 2012. I. 1-től.

[283] Megállapította: 363/2015. (XII. 2.) Korm. rendelet 1. § (1). Hatályos: 2015. XII. 17-től.

[284] Beiktatta: 363/2015. (XII. 2.) Korm. rendelet 1. § (2). Hatályos: 2015. XII. 17-től.

A közszolgáltatási szerződés felmondása alóli mentességre vonatkozó részletes szabályok[285]

17/J. §[286] A Tszt. és e rendelet alkalmazásában közintézményi felhasználó

a)[287] az óvoda, általános iskola, gyógypedagógiai, konduktív pedagógiai óvoda, iskola vagy szakképző intézmény, és az ezekhez tartozó kollégium, ha

aa) állami vagy önkormányzati fenntartású, vagy

ab)[288] köznevelési szerződéssel, fenntartói megállapodással, illetve együttműködési megállapodással rendelkezik,

b) a szociális igazgatásról és a szociális ellátásokról szóló törvény szerinti ápolást, gondozást nyújtó intézmény, rehabilitációs intézmény, lakóotthon, átmeneti elhelyezést nyújtó intézmény, valamint a hajléktalan személyek nappali ellátását biztosító szociális intézmény, ha

ba) állami vagy önkormányzati fenntartású, vagy

bb) állami vagy önkormányzati feladatok ellátására hatályos ellátási szerződéssel rendelkezik,

c)[289] a gyermekek védelméről és a gyámügyi igazgatásról szóló törvény szerinti bölcsődei ellátást nyújtó intézmény és szolgáltató, napközbeni gyermekfelügyelet, gyermekek átmeneti otthona, családok átmeneti otthona, gyermekotthon, lakásotthon, utógondozói otthon és javítóintézet, ha

ca) állami vagy önkormányzati fenntartású, vagy

cb) állami vagy önkormányzati feladatok ellátására hatályos ellátási szerződéssel rendelkezik,

d) az egészségügyről szóló törvény szerinti fekvőbeteg-szakellátást biztosító egészségügyi intézmény, ha

da) állami vagy önkormányzati fenntartású, vagy

db) egészségügyi közszolgáltatás biztosítására vonatkozó hatályos szerződéssel rendelkezik.

17/K. §[290] (1) A közintézményi felhasználó a Tszt. 51/A. §-a szerinti moratórium (a továbbiakban: moratórium) biztosítását a moratóriummal érintett időszakot (a továbbiakban: moratóriumi időszak) legalább 15 nappal megelőzően kezdeményezi a távhőszolgáltatónál.

(2) A közintézményi felhasználó a moratórium biztosításának kezdeményezésével egyidejűleg az alábbi dokumentumokkal igazolja, hogy a Tszt. 51/A. §-ában és e rendelet 17/J. §-ában meghatározott feltételeknek megfelel:

a) a 17/J. § *a)* pont *aa)* alpontja szerinti közintézményi felhasználó alapító okirattal vagy működési engedéllyel,

b)[291] a 17/J. § *a)* pont *ab)* alpontja szerinti közintézményi felhasználó alapító okirattal vagy működési engedéllyel és hatályos köznevelési szerződéssel, fenntartói megállapodással, illetve együttműködési megállapodással,

c) a 17/J. § *b)* pont *ba)* alpontja szerinti közintézményi felhasználó alapító okirattal vagy működési engedéllyel,

d) a 17/J. § *b)* pont *bb)* alpontja szerinti közintézményi felhasználó alapító okirattal vagy működési engedéllyel és hatályos ellátási szerződéssel,

e) a javítóintézet kivételével a 17/J. § *c)* pont *ca)* alpontja szerinti közintézményi felhasználó alapító okirattal vagy működési engedéllyel,

f) a javítóintézet kivételével a 17/J. § *c)* pont *cb)* alpontja szerinti közintézményi felhasználó alapító okirattal vagy működési engedéllyel és hatályos ellátási szerződéssel,

g) a javítóintézet alapító okirattal, és

---

[285] Beiktatta: 378/2011. (XII. 31.) Korm. rendelet 81. § (3). Módosította: 281/2016. (IX. 21.) Korm. rendelet 3. § (1) b).

[286] Beiktatta: 378/2011. (XII. 31.) Korm. rendelet 81. § (3). Hatályos: 2012. I. 1-től.

[287] Módosította: 13/2020. (II. 7.) Korm. rendelet 27. § 1.

[288] Módosította: 13/2020. (II. 7.) Korm. rendelet 27. § 2.

[289] Módosította: 191/2016. (VII. 13.) Korm. rendelet 8. §.

[290] Beiktatta: 378/2011. (XII. 31.) Korm. rendelet 81. § (3). Hatályos: 2012. I. 1-től.

[291] Módosította: 13/2020. (II. 7.) Korm. rendelet 27. § 3.

h) a 17/J. § *d)* pontja szerinti közintézményi felhasználó hatályos közfinanszírozási szerződéssel.

17/L. §[292] (1) A távhőszolgáltató a moratórium biztosítására irányuló kezdeményezés beérkezésétől számított 5 napon belül értesíti a közintézményi felhasználót, arról, hogy a 17/K. § (2) bekezdésében hivatkozott feltételeknek

a) megfelel, valamint arról, hogy a moratóriumot a közintézményi felhasználó kezdeményezésében foglalt időszakra biztosítja vagy

b) nem felel meg, valamint tájékoztatást ad annak indokáról is.

(2) Az (1) bekezdés *b)* pontja szerinti elutasítás nem akadálya a moratórium ismételt kezdeményezésének.

17/M. §[293] (1) A távhőszolgáltató a közintézményi felhasználó moratóriumi időszak alatti fogyasztásából eredő fizetési kötelezettségéről a moratóriumi időszakot követő 10 napon belül tájékoztatja a közintézményi felhasználót.

(2) A közintézményi felhasználó az (1) bekezdés szerinti fizetési kötelezettségét egyenlő részletekben minden hónap utolsó napjáig, legkésőbb a moratóriumi időszakot követő december 31-éig teljesíti. A távhőszolgáltató a közintézményi felhasználóval ettől eltérően is megállapodhat, a távhőszolgáltató azonban a moratórium biztosítását nem teheti függővé e megállapodás megkötésétől.

Záró rendelkezések[294]

18-19. §[295]

20. §[296]

21. §[297] A távhőszolgáltató, a felhasználó és a díjfizető, továbbá a felhasználó képviselője és a díjfizető közötti jogviszony általános szabályait, valamint a fűtéshez és a használati melegvíz készítéshez felhasznált hőmennyiség külön történő meghatározásának módját és feltételeit - a Tszt. 52. § (1) bekezdésben meghatározott Távhő Közszolgáltatási Szabályzatot (a továbbiakban: TKSz) - e rendelet *3. melléklete* tartalmazza.

22. §[298]

23. § (1)[299] Ez a rendelet - a (2) bekezdésben foglalt rendelkezés kivételével - a kihirdetését követő 45. napon lép hatályba.

(2) A 11. §-ban hivatkozott Ket. szerinti hirdetményi közzététel 2005. november 1. napján lép hatályba.

23/A. §[300] (1) E rendeletnek a távhőszolgáltatásról szóló 2005. évi XVIII. törvény végrehajtásáról szóló 157/2005. (VIII. 15.) Korm. rendelet módosításáról szóló 104/2011. (VI. 29.) Korm. rendelettel (a továbbiakban: Mód. Korm. rendelet) megállapított 17/A-17/H. §-át - a (2) bekezdésben foglalt kivétellel - a 2011. szeptember 1-jét követően induló első elszámolási időszak kezdetétől kell alkalmazni.

(2)[301] E rendeletnek a Mód. Korm. rendelettel megállapított rendelkezései alapján a tulajdonosi közösség és a megbízott közötti, a Mód. Korm. rendelet hatálybalépése előtt kötött szerződéseket

---

[292] Beiktatta: 378/2011. (XII. 31.) Korm. rendelet 81. § (3). Hatályos: 2012. I. 1-től.

[293] Beiktatta: 378/2011. (XII. 31.) Korm. rendelet 81. § (3). Hatályos: 2012. I. 1-től.

[294] Megállapította: 104/2011. (VI. 29.) Korm. rendelet 2. §. Hatályos: 2011. VII. 7-től.

[295] Hatályon kívül helyezte: 118/2008. (V. 8.) Korm. rendelet 1. § 495. Hatálytalan: 2008. V. 16-tól.

[296] Hatályon kívül helyezte: 104/2011. (VI. 29.) Korm. rendelet 5. §. Hatálytalan: 2011. VII. 7-től.

[297] Módosította: 281/2016. (IX. 21.) Korm. rendelet 3. § (1) a).

[298] Hatályon kívül helyezte: 182/2009. (IX. 10.) Korm. rendelet 415. §. Hatálytalan: 2009. X. 1-től.

[299] Módosította: 118/2008. (V. 8.) Korm. rendelet 1. § 495.

[300] Beiktatta: 104/2011. (VI. 29.) Korm. rendelet 3. §. Hatályos: 2011. VII. 7-től.

[301] Megállapította: 559/2013. (XII. 31.) Korm. rendelet 28. §. Hatályos: 2014. I. 1-től.

legkésőbb a 2014. január 1-jét követően induló első elszámolási időszak kezdetéig kell módosítani.

(3) Párologtatós fűtési költségmegosztó a Mód. Korm. rendelet hatálybalépését megelőzően alkalmazott párologtatós fűtési költségmegosztó cseréje esetén alkalmazható.

23/B. §[302] E rendeletnek a környezeti hatások jelentőségének vizsgálatával összefüggésben egyes kormányrendeletek módosításáról szóló 308/2011. (XII. 23.) Korm. rendelettel (a továbbiakban: Mód. Korm. rendelet2.) megállapított rendelkezéseit a Mód. Korm. rendelet2. hatálybalépését követően indult vagy megismételt ügyekben (eljárásokban) kell alkalmazni.

23/C. §[303] E rendeletnek az egyes energetikai tárgyú kormányrendeletek módosításáról szóló 202/2016. (VII. 21.) Korm. rendelet (a továbbiakban: Mód. 4. Korm. rendelet) 1. § (1) bekezdésével megállapított 17/C. § (1a) bekezdését a Mód. 4. Korm. rendelet hatálybalépésének napját megelőzően meghirdetett energiahatékonysági pályázatok keretében megvalósuló jelentős felújítások esetében nem kell alkalmazni.

23/D. §[304] E rendeletnek a közigazgatási bürokráciacsökkentéssel összefüggésben egyes kormányrendeletek módosításáról szóló 441/2015. (XII. 28.) Korm. rendelettel (a továbbiakban: Mód. rendelet) megállapított rendelkezéseit a Mód. rendelet hatálybalépését követően indult vagy megismételt ügyekben (eljárásokban) kell alkalmazni.

24. §[305] E rendelet 17/A-17/B. §-a, 17/C. § (1) bekezdés *f)* pontja, 17/C. § (1a) bekezdése, 17/D. § (5) bekezdése, 17/G. § (5) és (6) bekezdése, 17/H. § (8) bekezdése, 3. melléklet 2.1.3-2.1.4., 18.2-18.3., 18.7., 20.4., 26.1-26.3, 26.5-26.6. és 26.8. pontja az energiahatékonyságról, a 2009/125/EK és a 2010/30/EU irányelv módosításáról, valamint a 2004/8/EK és a 2006/32/EK irányelv hatályon kívül helyezéséről szóló, 2012. október 25-i 2012/27/EU európai parlamenti és tanácsi irányelv 9-11. cikkének, valamint VII. mellékletének való megfelelést szolgálja.

1. melléklet a 157/2005. (VIII. 15.) Korm. rendelethez[306]

Cégjogi esemény, befolyásszerzés esetén a kérelemhez benyújtandó iratok és adatok

1. A 8/B. § (1) és (2) bekezdése szerinti kérelemhez - a kérelem tárgyától függően - benyújtandó iratok és adatok:

1.1. a kérelmezőnek a cégjogi eseménnyel érintett engedélyes vagy a befolyásszerző és a befolyásszerzéssel érintett engedélyes cégnevét, székhelyét, cégjegyzékszámát, képviselőjének nevét, elérhetőségét, továbbá a cégjogi eseménnyel vagy befolyásszerzéssel érintett valamennyi engedélyes Hivatal által kiadott engedélyeinek típusát és számát tartalmazó nyilatkozata,

1.2. a jogi képviselővel eljáró engedélyes vagy befolyásszerző esetében a képviseleti jogosultság igazolása, ha azt a rendelkezési nyilvántartás nem tartalmazza,

1.3. a hatósági jóváhagyásra irányuló kérelem tárgya, a hatósági jóváhagyást igénylő ügylet célja és részletes bemutatása,

1.4. az eljárási díj kérelmezőnkénti - közösen benyújtott kérelem esetén valamennyi kérelmező általi - megfizetésének igazolása,

1.5. ha a kérelmező külföldön bejegyzett gazdasági társaság,

1.5.1. a vállalkozás létrejöttére irányadó jog szerinti nyilvántartásba vételért felelős hatóság által kiállított igazolás a vállalkozás nyilvántartásba vételéről és a nyilvántartott adatokról és annak magyar nyelvű fordítása,

---

[302] Beiktatta: 308/2011. (XII. 23.) Korm. rendelet 4. §. Hatályos: 2012. I. 7-től.

[303] Megállapította: 202/2016. (VII. 21.) Korm. rendelet 1. § (3). Hatályos: 2016. IX. 1-től.

[304] Beiktatta: 441/2015. (XII. 28.) Korm. rendelet 59. § (2). Hatályos: 2016. I. 1-től. Lásd: 441/2015. (XII. 28.) Korm. rendelet 263. §.

[305] Megállapította: 123/2015. (V. 26.) Korm. rendelet 7. §. Hatályos: 2015. VI. 7-től.

[306] Megállapította: 80/2019. (IV. 15.) Korm. rendelet 5. §, 1. melléklet. Hatályos: 2019. IV. 30-tól.

1.5.2. a tényleges tulajdonos neve olyan nem szabályozott tőzsdén jegyzett társaság esetében, amelynek a pénzmosás és a terrorizmus finanszírozása megelőzéséről és megakadályozásáról szóló 2017. évi LIII. törvény 3. § 38. pontja szerinti tényleges tulajdonosa nem megismerhető,

1.6. annak - közjegyzői aláírás-hitelesítéssel ellátott címpéldánnyal, vagy ügyvéd által cégbejegyzési (változásbejegyzési) eljárásban való közreműködése során ellenjegyzett aláírásmintával vagy annak hiteles másolatával történő - igazolása, hogy a kérelemhez csatolt iratokat aláíró személyek aláírása hiteles, abban az esetben, ha ennek ténye a cégnyilvántartásból nem állapítható meg.

2. A 8/B. § (1) bekezdése szerinti kérelemhez az 1. pont szerinti iratokon és adatokon kívül - az ügylet tárgyától függően - benyújtandó iratok és adatok:

2.1. az engedélyes legfőbb döntéshozó szervének a kérelem tárgyát képező ügyletről szóló döntése,

2.2. a kérelem tárgyát képező ügyletre vonatkozó szerződéstervezet,

2.3. az átalakulási terv, a vagyonmérleg, illetve vagyonleltár tervezetek (szerkeszthető formátumban),

2.4. a könyvvizsgálói jelentések,

2.5. a függő követelések és függő kötelezettségek bemutatása és azoknak a cégjogi esemény időpontjára vonatkozó megosztási arányát tartalmazó nyilatkozat,

2.6. a hatósági engedélyek felsorolása és cégjogi eseményt követő, jogutódok közötti tervezett megosztása,

2.7. a szerződésállományról, különösen tüzelőanyag vásárlási szerződés, hőértékesítési szerződés, hővásárlási szerződés cégjogi eseményt követő megosztásáról szóló nyilatkozat,

2.8. telephelyi megosztás esetén:

2.8.1. a telephelyi megosztás bemutatását tartalmazó nyilatkozat, különös tekintettel az engedélyesi tevékenység megosztás utáni független és folyamatos továbbműködését biztosító műszaki átalakítási igényekre és az elszámolási fogyasztásmérők kiépítésére,

2.8.2. a cégjogi esemény előtti és utáni állapotra vonatkozó hőséma,

2.9. az engedélyesi tevékenység folytatásához szükséges szakszemélyzet rendelkezésre állásának bemutatásáról szóló nyilatkozat,

2.10. a cégjogi esemény időpontját követő 6 hónapra vonatkozó likviditási terv (havi bontásban, szerkeszthető formátumban),

2.11. a biztosítéki igényről, illetve az igénytámasztó megnevezéséről és az igény mértékének megjelöléséről szóló nyilatkozat,

2.12. tőkekivonás céljából történő tőkeleszállítás esetén a döntés alapjául szolgáló közbenső mérleg és annak bemutatása (mennyiségben és értékben), hogy a tőkekivonás mely eszközökkel valósul meg (szerkeszthető formátumban).

3. A 8/B. § (2) bekezdése szerinti kérelemhez az 1. pont szerinti iratokon és adatokon kívül benyújtandó iratok és adatok:

3.1. a befolyásszerző kérelmező teljes bizonyító erejű magánokiratba foglalt nyilatkozata arra vonatkozóan, hogy hozzájárul a kérelemhez mellékelt iratokban foglaltak valódiságának a Hivatal által megkeresett szervek útján történő ellenőrzéséhez,

3.2. a befolyásszerzésre irányuló ügyletet megelőző, valamint az ügylet zárása után kialakuló társasági (engedélyesi) struktúrát mutató ábra a közvetlen tulajdoni és irányítási viszonyok feltüntetésével,

3.3. az ügyletre vonatkozó szerződéstervezet, valamint a döntéshozó befolyásszerzés megvalósításáról szóló döntése.

2. melléklet a 157/2005. (VIII. 15.) Korm. rendelethez

Előmunkálati jogi engedély dokumentációja[307]

Vezetékjogi engedély dokumentációja

1.[308] Műszaki leírás (1 db)

A létesítendő vezeték megnevezése:
A beruházás adatai:
a) a beruházó megnevezése és címe,
b) a beruházás engedélyezésének adatai,
c) a beruházás célja, rendeltetése.
Az üzemben tartó megnevezése és címe:
A vezeték műszaki adatai:
- a névleges nyomás,
- a nyomvonal teljes hossza,
- a vezetékek teljes hossza,
- a vezetékek mérete és anyaga,
- egyéb jellemző adatok (pl. a szállítandó közeg megnevezése, nyomása, hőmérséklete).
A nyomvonal leírása
A vezeték létesítése által érintett területek tulajdonosai
Nyomvonalrajzok rajzszáma, kelte, mennyiségük
A 15 cm-nél nagyobb törzsátmérőjű meglévő és kivágandó faállomány megjelölése
Nyilatkozat, hogy a tárgyi vezeték az érintett ingatlanok rendeltetésszerű használatát nem akadályozza

2.[309] Kiviteli tervdokumentáció (1 db)

- műszaki leírás
- nyomvonalterv
- hossz-szelvények, keresztszelvények, részlettervek
- térképmásolatok
- közmű üzemeltetői, tulajdonosi hozzájárulások, nyilatkozatok
5 db nyomvonalterv
- közműegyeztetések bizonylatai
Táblázatosan (1 db):
- helyrajzi számonként a tervezett vezeték által igénybe vett tervezett vezeték hosszát (m)
- a biztonsági övezet területét (m2)
- a tervezett műtárgyak megnevezését és darabszámát, az általuk elfoglalt területet (m2)

3.[310] Az e-közműt üzemeltető szervezet tanúsítványa arról, hogy a tárgyi vezeték üzemben tartója regisztrált e-közmű adatszolgáltató.

3. melléklet a 157/2005. (VIII. 15.) Korm. rendelethez

Távhő Közszolgáltatási Szabályzat[311]

---

[307] Hatályon kívül helyezte: 80/2019. (IV. 15.) Korm. rendelet 6. § b). Hatálytalan: 2019. IV. 30-tól.
[308] Módosította: 182/2009. (IX. 10.) Korm. rendelet 415. §.
[309] Módosította: 182/2009. (IX. 10.) Korm. rendelet 415. §, 70/2015. (III. 30.) Korm. rendelet 73. § (7), 457/2017. (XII. 28.) Korm. rendelet 146. § g).
[310] Beiktatta: 369/2016. (XI. 29.) Korm. rendelet 2. §. Hatályos: 2017. IV. 1-től.

Általános rendelkezések

1.[312] A Tszt. 52. § (1) bekezdésében meghatározott Távhő Közszolgáltatási Szabályzat (a továbbiakban: TKSz) tartalmazza a távhőszolgáltató, a felhasználó és a díjfizető, továbbá a felhasználó képviselője és a díjfizető közötti közszolgáltatási jogviszony általános szabályait.

2.1. E szabályzat alkalmazásában:
2.1.1. A távhőszolgáltatás az ellátás módja szerint lehet:
2.1.1.1. hőátalakítás nélküli távhőenergia szolgáltatás, amely esetben a távhőszolgáltató a távhőt közvetlenül adja át a felhasználónak,
2.1.1.2. hőátalakítással megvalósuló távhőenergia szolgáltatás, amely esetben a távhőszolgáltató a távhőt a hőátalakító berendezés működtetésével a felhasználói vezetékhálózat hőhordozó közegét felmelegítve adja át a felhasználónak;
2.1.2. a 2.1.1.2. pont szerinti hőátalakítással megvalósuló távhőenergia szolgáltatás az ellátás célja szerint lehet:
2.1.2.1. fűtési célú távhőszolgáltatás, amely esetben a távhőszolgáltató a távhőt a hőátalakító berendezés működtetésével a felhasználói fűtési-vezetékhálózat részére adja át a felhasználónak,
2.1.2.2. használati melegvíz-szolgáltatási célú távhőszolgáltatás, amely esetben a távhőszolgáltató a távhőt a hőátalakító berendezés működtetésével a közműves ivóvizet felmelegítve adja át a felhasználónak, amely lehet:
2.1.2.2.1. vízfelmelegítés-szolgáltatás, amely esetben nem a távhőszolgáltató által rendelkezésre bocsátott közműves ivóvíz felmelegítése történik,
2.1.2.2.2. melegvíz-szolgáltatás, amely esetben a távhőszolgáltató által rendelkezésre bocsátott közműves ivóvíz felmelegítése történik;
2.1.3. a távhőszolgáltatás a hőmennyiségmérés helye szerint lehet:
2.1.3.1. hőközponti mérés szerinti távhőszolgáltatás, amikor a távhőszolgáltató az elfogyasztott távhő mennyiségét a hőközpontban, vagy a hőfogadó állomáson hiteles hőmennyiségmérővel méri (a továbbiakban: hőközponti mérés),
2.1.3.2. épületrészenkénti mérés szerinti távhőszolgáltatás, amikor a távhőszolgáltató az elfogyasztott távhő mennyiségét a felhasználó tulajdonában lévő épületrész ellátását szolgáló felhasználói vezetékhálózaton elhelyezett hiteles hőmennyiségmérővel méri;
2.1.4. a teljesítési hely:
2.1.4.1. hőközponti mérés szerinti távhőszolgáltatás esetén a csatlakozási pont,
2.1.4.2. épületrészenkénti mérés szerinti távhőszolgáltatás esetén a felhasználói vezeték-hálózaton elhelyezett hiteles hőmennyiségmérő felhasználó felőli oldala;
2.1.5-2.1.6.[313]
2.1.7. fűtési időszak: az év szeptember 15. napja és a következő év május 15. napja közötti időszak;
2.1.8. hiteles mérés: amely a mérésügyről szóló 1991. évi XLV. törvény szerint joghatással járó mérésnek minősül.

2.2. A 2.1.1.2. pont szerinti esetben a felhasználói fűtési vezetékhálózat hőhordozó közegének, valamint a használati melegvíznek a felhasználói cirkulációs vezetékben történő keringetése a távhőszolgáltató feladata, a keringetés lehetőségének biztosítása a felhasználó feladata. A felhasználói fűtési vezetékhálózat hőhordozó közegét a felhasználó biztosítja.

2.3. Ha a hőközpontot, illetőleg a hőfogadó állomást a távhőszolgáltató üzemelteti, az ingatlantulajdonos a berendezés elhelyezésére szolgáló helyiség zavartalan megközelítését és

---

[311] Módosította: 281/2016. (IX. 21.) Korm. rendelet 3. § (1) a).
[312] Módosította: 104/2011. (VI. 29.) Korm. rendelet 4. § (1), 1. melléklet 1., 281/2016. (IX. 21.) Korm. rendelet 3. § (1) a), c).
[313] Hatályon kívül helyezte: 104/2011. (VI. 29.) Korm. rendelet 6. §. Hatálytalan: 2011. VII. 7-től.

használatát köteles a távhőszolgáltató részére biztosítani. A hőközpontot, a hőfogadó állomást és azok tartozékait magában foglaló, a távhőszolgáltató által használt helyiség belső karbantartása - eltérő megállapodás hiányában - a távhőszolgáltató feladata.

Előzetes tájékoztatás, igénybejelentés

3.1. Az új felhasználási hely létrehozásában vagy a többletteljesítmény lekötésében érdekelt építtető, a tulajdonos vagy képviselőjük (a továbbiakban együtt: érdekelt) a távhőszolgáltatás, illetőleg a többletteljesítmény iránti igény kielégítésének feltételeiről még az igénybejelentés előtt tájékoztatást kérhet, amelyre a távhőszolgáltató a megkeresés beérkezésétől számított 30 napon belül írásban köteles válaszolni.

3.2. A távhőszolgáltatói tájékoztatásnak tartalmaznia kell, az érdekelt előzetes tájékoztatás iránti kérelmében előadottak és a mellékelt iratokban, tervekben foglalt adatok és igények figyelembevételével, a szükséges műszaki-gazdasági feltételeket, az egyes szükséges engedélyeket, hozzájárulásokat és az eljárás módját.

3.3. Az érdekelt kérésére a távhőszolgáltató köteles a felhasználói hőközpont tervezéséhez szükséges adatokról, a Tszt. 54. §-ának (2) bekezdésében foglaltak figyelembevételével, a megkeresés beérkezésétől számított 30 napon belül írásban tájékoztatást adni.

4.1. A távhőszolgáltatásra, illetőleg a többletteljesítményre vonatkozó igényt az érdekeltnek a távhőszolgáltatónál írásban kell bejelentenie. A szerződésmódosítás érdekében történő igénybejelentésnek tartalmaznia kell:
4.1.1. a szerződő fél azonosítására alkalmas adatokat;
4.1.2. a felhasználási hely címét, helyrajzi számát;
4.1.3. a távhőmennyiség mérésének a szabályzat 2.1.3. pontja szerinti helyét;
4.1.4. a felhasználási helyen vételezni kívánt legnagyobb hőteljesítményt és a tervezett éves hőigényt;
4.1.5. a távhővételezés megkezdésének tervezett időpontját;
4.1.6. a távhő felhasználásának célját (fűtés, használati melegvíz-készítés, technológiai cél, hőhordozóval együttes igénybevétel).

4.2. Az igénybejelentésre a távhőszolgáltató a megkeresés beérkezésétől számított 30 napon belül írásban köteles válaszolni. Egyéb felhasználó esetében a távhőszolgáltató az igénylőtől a 4.1. pontban felsoroltakon túlmenően további kiegészítő adatokat kérhet.

4.3. A 4.2. pont szerinti válasznak tartalmaznia kell:
4.3.1. az igény kielégítésének műszaki feltételeit, a bekapcsoláshoz szükséges, az igénybejelentő által elvégzendő munkálatok megjelölését,
4.3.2. az igénybejelentőt terhelő költségek jogcímét, mértékét, a fizetendő csatlakozási díj összegét,
4.3.3. azt az időtartamot, ameddig a távhőszolgáltató az általa adott ajánlathoz kötve van, amely 90 napnál rövidebb nem lehet.

4.4. A távhőszolgáltató által közölt feltételek elfogadásáról az igénybejelentő írásban köteles nyilatkozni.

5. Ha a felhasználói berendezés létesítéséhez valamely engedély vagy idegen ingatlan igénybevétele szükséges, az engedélyeket (ideértve az esetleg szükséges vezetékjogi engedélyt is) az igénybejelentő köteles megszerezni.

6.[314] Az előzetes tájékoztatás és az igénybejelentés megtörténtét követően a távhőszolgáltató és az igénybejelentő a felhasználási hely távhőszolgáltatásba való bekapcsolásának megvalósulásához szükséges feltételeket szerződésben rögzítheti. Abban az esetben, ha az igénybejelentő nem azonos a felhasználóval, a szerződésben meg kell jelölni a távhőszolgáltatóval közszolgáltatási szerződést kötő felhasználót.

7.1.[315] Ha az igénybejelentő az igénybejelentés visszaigazolásában, illetőleg a 6. pont szerinti megállapodásban foglalt kötelezettségeket teljesítette, a távhőszolgáltató az e pontban foglaltak teljesítésről szóló igazolások beérkezésétől számított 30 napon belül köteles a közszolgáltatási szerződés tervezetét az igénybejelentő részére átadni.

7.2.[316] Ha a közszolgáltatási szerződés tervezetének elkészítéséhez szükséges, a 7.1. pont szerinti igazolások nem állnak a távhőszolgáltató rendelkezésére, abban az esetben a távhőszolgáltató köteles az érdekelteket a hiányzó igazolások pótlására felhívni, az igazolások beérkezésétől számított 15 napon belül. Ebben az esetben a 7.1. pont szerinti határidő az igazolások pótlásának teljesítésével kezdődik.

7.3. Ha az igénybejelentő a szerződéstervezetet a kézhezvételtől számított 30 napon belül aláírva nem küldi vissza a távhőszolgáltatónak, vagy arról érdemben nem nyilatkozik, a távhőszolgáltató ajánlati kötöttsége megszűnik.

7.4.[317] A közszolgáltatási szerződésben megnevezett felhasználót a szerződésben meghatározott időponttól illetik meg és terhelik az abban foglalt jogok és kötelezettségek, ezen időpontig az igénybejelentőt kell felhasználónak tekinteni.

8. A csatlakozási díj fizetésére és az igénybejelentésre vonatkozó 3-6. pontokban foglalt rendelkezések nem érintik azokat a felhasználókat, akik a távhőszolgáltatásba már bekapcsolt felhasználási helyek tulajdonosváltozása miatt válnak új felhasználókká, feltéve, hogy többletteljesítmény igényük nincs. A felhasználási hely műszaki jellemzőinek változása esetén értelemszerűen alkalmazni kell a 3-6. pontokban foglaltakat is.

A közszolgáltatási szerződés tartalma[318]

9.[319] A közszolgáltatási szerződésnek tartalmaznia kell:

9.1. a távhőszolgáltató cégnevét, székhelyét, cégazonosító adatait, a szolgáltatást végző szervezeti egységének cégnevét és címét;

9.2.[320] az igénybejelentő és a felhasználó megnevezését és címét, természetes személyazonosító adatait (cégnevét, székhelyét, cégazonosító adatait); ha a közszolgáltatási szerződést az igénybejelentő kötötte, annak az időpontnak a meghatározását, amikor a felhasználó az igénybejelentő helyébe lép;

9.3. a felhasználó képviselőjének nevét és címét;

9.4. a felhasználási hely címét és helyrajzi számát;

[314] Módosította: 281/2016. (IX. 21.) Korm. rendelet 3. § (1) b).
[315] Módosította: 281/2016. (IX. 21.) Korm. rendelet 3. § (1) b).
[316] Módosította: 281/2016. (IX. 21.) Korm. rendelet 3. § (1) b).
[317] Módosította: 281/2016. (IX. 21.) Korm. rendelet 3. § (1) b).
[318] Módosította: 281/2016. (IX. 21.) Korm. rendelet 3. § (1) b).
[319] Módosította: 281/2016. (IX. 21.) Korm. rendelet 3. § (1) b).
[320] Módosította: 281/2016. (IX. 21.) Korm. rendelet 3. § (1) b).

9.5. a távhőellátás módját és a hőmennyiségmérés helyét a 2.1.1. és 2.1.3. pontjai szerint;

9.6. a felhasználási hely hőigényét meghatározó jellemzőket, a légtérfogatot és hőteljesítményt;

9.7. a felhasználó által igényelt hőellátás mértékét, a távhőszolgáltató előbbiekkel kapcsolatos kötelezettségét;

9.8. a teljesítési hely megnevezését;

9.9. a távhő díjának elszámolására szolgáló hőmennyiségmérők helyének, azonosító adatainak megjelölését;

9.10. a felhasználási helyet ellátó hőközpont azonosító adatait, tulajdonosát, üzemeltetőjét, és abban az esetben, ha a felhasználási helyen használati melegvíz ellátás van, a melegvíz-készítéshez szükséges közműves ivóvíz rendelkezésre bocsátójának megnevezését és címét;

9.11. a felhasználási helyen lévő berendezések fenntartására vonatkozó kötelezettségeket;

9.12. a távhőszolgáltatás és a vételezés megkezdésének időpontját;

9.13. a fűtési célú szolgáltatás időtartamát, illetve megkezdésének és befejezésének feltételeit; az üzemvitel során a felhasználó és a szolgáltató együttműködésének szabályozását;

9.14. a távhő díját (díjszabást), hatósági ár esetében az erre történő utalást;

9.15. a Tszt. 44. § (1) bekezdése szerinti megállapodás esetén a díjfizetők nevét, címét, természetes személyazonosító adatait, a díj megosztásának a felhasználó által meghatározott módját, arányait;

9.16. az elszámolásra, a számlázásra és a díjfizetésre vonatkozó rendelkezéseket;

9.17. a távhőszolgáltató és a felhasználó szerződésszegésének következményeit;

9.18. országos tüzelőanyag-hiány vagy környezetvédelmi ok esetén az önkormányzat rendeletében megállapított korlátozás mértékét;

9.19.[321] a közszolgáltatási szerződés hatálybalépésének és megszűnésének időpontját, a módosítás lehetőségét és feltételeit, a felmondási időt és a felmondás egyéb feltételeit.

10.[322] Az egyedi közszolgáltatási szerződésnek a 9. pontban foglaltakon kívül tartalmaznia kell még a következőket:

10.1. a hőhordozó közeg megnevezését, a távhőszolgáltató által biztosított legnagyobb hőteljesítményt és az éves hőmennyiséget, valamint a szolgáltatás egyéb mennyiségi és minőségi jellemzőit,

10.2. a felhasználó által visszaadandó hőhordozó közeg mennyiségi és minőségi jellemzőit,

10.3. a felhasználó üzemének jellegéből adódó, a távhőszolgáltató üzembiztonságát vagy más felhasználó vételezését esetileg zavaró vagy veszélyeztető hatások megszüntetésének módját,

10.4. a távhő vételezését korlátozó eszközökre, berendezésekre vonatkozó megállapodást,

[321] Módosította: 281/2016. (IX. 21.) Korm. rendelet 3. § (1) b).
[322] Módosította: 281/2016. (IX. 21.) Korm. rendelet 3. § (1) b).

10.5. a települési önkormányzat által jóváhagyott korlátozási sorrend szerinti besorolást.

11.[323] Ha a közszolgáltatási szerződés a Tszt. 37. § (5) bekezdése szerint a szolgáltatás igénybevételével létrejött, abban az esetben a távhővételezés tényét a felhasználó legkésőbb az igénybevétel megkezdését követő 30 napon belül a távhőszolgáltatónak írásban bejelenti. A bejelentési kötelezettség elmulasztása, vagy a határidő túllépése esetén a szabálytalan vételezés jogkövetkezményeit kell alkalmazni.

12.1. A felhasználónak joga van a lekötött hőteljesítménynek is megfelelően, a hőellátás mértékét és egyéb jellemzőit, a fűtési célú hőellátás megkezdését, befejezését, a napok, napszakok szerinti változását a hőközpont üzemeltetőjének közreműködésével meghatározni, illetve szabályozni. Fűtési időszakon kívül a távhőszolgáltató a fűtési célú hőellátást abban az esetben biztosítja, ha az a 16.1. pont szerinti munkálatok elvégzését nem akadályozza. Az egy hőközpontból ellátott felhasználók az önálló szabályozás műszaki feltételeinek megteremtéséig [Tszt. 48. § (2) bekezdés] az előzőekről csak együttesen rendelkezhetnek. Egyéb megállapodás hiányában a távhőszolgáltató a fűtési célú hőellátást az üzletszabályzatában meghatározott időpontban, illetőleg feltételek megléte esetén kezdi meg és fejezi be.

12.2.[324] Ha a felhasználó a hőhordozó közeg felhasználására is igényt tart, illetőleg, ha a távhő vételezése csak a hőhordozó közeg felhasználásával lehetséges, jogosult abból olyan mennyiséget felhasználni, amennyit a közszolgáltatási szerződésben lekötött. Egyéb esetben a felhasználó a hőhordozó közegből nem vételezhet, illetőleg azt köteles a távhőszolgáltatónak a csatlakozási ponton a szerződésben előírt minőségben visszaadni.

12.3.[325] Ha a felhasználó az igénybejelentésében nagyobb hőteljesítmény igényt jelentett be, mint amennyit a közszolgáltatási szerződésében lekötött, és a csatlakozási díjat aszerint fizette meg, jogosult a bejelentett és a le nem kötött hőteljesítmény közötti különbözet erejéig a le nem kötött hőteljesítményre vonatkozó igény fenntartására. Ha a felhasználó által le nem kötött és fenn nem tartott hőteljesítmény-igény különbözetre más felhasználó igényt tart, és az igényével arányos csatlakozási díjat a távhőszolgáltatónak megfizette, a távhőszolgáltató köteles az előző felhasználó részére a le nem kötött és általa fenn nem tartott hőteljesítmény-igény utáni csatlakozási díjat visszafizetni.

12.4.[326] A felhasználó képviselőjének jogállását a társasházakról szóló 2003. évi CXXXIII. törvény, a lakásszövetkezetről rendelkező 2004. évi CXV. törvény, egyéb esetben a Ptk. 6:272-280. §-a szabályozzák.

12.5. A felhasználó képviselője köteles a távhőszolgáltatónak átadott minden információt dokumentálni és a társasházi, illetve lakásszövetkezeti iratokkal együtt megőrizni.

Bekapcsolás

13.1. A felhasználói berendezések kivitelezője a bekapcsolás előtt köteles írásban nyilatkozni a kivitelezés megrendelője részére, hogy a felhasználói berendezéseket a műszaki és egyéb előírásokban foglaltaknak megfelelően készítette el. E nyilatkozat a bekapcsolási igény részét képezi.

[323] Módosította: 281/2016. (IX. 21.) Korm. rendelet 3. § (1) b).
[324] Módosította: 281/2016. (IX. 21.) Korm. rendelet 3. § (1) b).
[325] Módosította: 281/2016. (IX. 21.) Korm. rendelet 3. § (1) b).
[326] Módosította: 53/2014. (III. 3.) Korm. rendelet 12. §.

13.2. A távhőszolgáltató a szolgáltatói berendezés üzembiztonsága, a vagyonbiztonság, valamint az élet- és egészségvédelem érdekében a felhasználói berendezést felülvizsgálhatja. Ha azt állapítja meg, hogy a berendezés az életet, az egészséget, a vagyonbiztonságot veszélyezteti, a bekapcsolást köteles megtagadni.

13.3. A felhasználó által létesített hőközpontban, továbbá az épületrészben az elszámolás alapjául szolgáló mérőeszközök beépítési helyét a műszaki előírásoknak megfelelően a felhasználó alakítja ki. Az elszámolás alapját képező mérőeszközöket a távhőszolgáltató szereli fel.

13.4. A mérőeszközök beszerzésének, hitelesítésének és felszerelésének költsége hőközponti mérés esetén a távhőszolgáltatót, épületrészenkénti mérésnél a felhasználót terheli. Épületrészenkénti mérés esetén a távhőszolgáltató a mérőeszközök beszerzésének, hitelesítésének és felszerelésének költségét a felhasználótól a mérő felszerelése előtt is igényelheti.

13.5. A felhasználó által létesített hőközponti, illetve épületrészenkénti mérés esetén a távhőszolgáltató a mérőeszköz felszerelését megtagadhatja, ha a mérőeszköz beépítési helyének kialakítása nem felel meg a műszaki előírásoknak. Ha a felhasználó a távhőszolgáltató felhívására nem gondoskodik a mérőeszköz beépítési helyének előírás szerinti kialakításáról és emiatt a mérő beépítése meghiúsul, a távhőszolgáltató köteles a mérőbeépítésre befizetett összeget a helyszíni kiszállás költségeivel csökkentve a felhasználónak visszafizetni.

13.6.[327] A mérőeszköz alkalmazására, beleértve a meglévő mérőeszköz cseréjét is, - a mérőeszköz tekintetében - a legkisebb költség elve szerint kell, hogy sor kerüljön. A felhasználó kérése esetén a távhőszolgáltatónak a felhasználó által biztosított mérőeszköz felszerelését is biztosítania kell, amennyiben az műszaki szempontból alkalmazható. A felhasználó által biztosított mérőeszköz felszerelése esetében a felhasználót hátrány nem érheti.

Vételezés

14.1. A felhasználó magatartásával más felhasználó vételezését nem zavarhatja. Ha a távhőszolgáltató tudomására jut, hogy a felhasználó más felhasználó vételezését zavarja, vagy vételezésével veszélyhelyzetet teremtett, a felhasználót felszólítja a veszélyhelyzet, illetve a zavart okozó körülmény, magatartás megszüntetésére. A felhasználó az élet- és vagyonbiztonságot veszélyeztető helyzetet azonnal, az egyéb zavaró körülményt a zavaró körülményről történő tudomásszerzéstől számított 8 napon belül köteles megszüntetni.

14.2. Ha a 14.1. pontban említett veszélyhelyzetet vagy zavaró körülményt a felhasználó a határidő lejártáig nem szünteti meg, a távhőszolgáltató jogosult a távhőszolgáltatást felfüggeszteni, és ezzel egy időben azt az önkormányzat jegyzőjének jelenteni.

15.1. A távhőszolgáltató jogosult a felhasználó vételezését, a felhasználói berendezés állapotát a felhasználási helyen ellenőrizni. Az ellenőrzést az ingatlan tulajdonosának, illetőleg használójának személyes érdekei figyelembevételével - a veszélyhelyzet, vagy annak gyanúja esetét kivéve - munkanapokon, 8 és 20 óra között lehet elvégezni. Az ellenőrzést végző személyt az arra feljogosító, fényképes igazolvánnyal kell ellátni.

15.2. A 15.1. pontban meghatározott ellenőrzés, a szabálytalan vételezésre utaló körülmények vizsgálata, továbbá a Tszt. 51. § (3) bekezdés *a)* és *b)* pontjai szerinti távhőszolgáltatás felfüggesztésének érdekében a felhasználó, illetőleg a díjfizető köteles a távhőszolgáltató alkalmazottja számára a felhasználási helyre való bejutást lehetővé tenni.

[327] Beiktatta: 202/2016. (VII. 21.) Korm. rendelet 1. § (4), 1. melléklet. Hatályos: 2016. IX. 1-től.

16.1. A távhőszolgáltató és a felhasználó a tulajdonában lévő berendezés rendszeres karbantartását, tervezett javítását, felújítását a fűtési időszakon kívüli időszakban jogosult elvégezni. A távhőszolgáltató jogosult e célból a szolgáltatást a lehetséges legkisebb felhasználói körben és a legrövidebb időtartamban szüneteltetni. Eltérő megállapodás hiányában a szünetelés 8 napnál hosszabb nem lehet. A felek a munkálatokról legalább a munkálatok megkezdése előtt 8 nappal kötelesek egymást írásban értesíteni.

16.2. A 16.1. pont hatálya alá nem tartozó munkálatokat - meghibásodás kijavítása, veszélyhelyzet megszüntetése, üzemzavar elhárítása - a felek, egymás egyidejű írásbeli értesítése mellett, a lehető legrövidebb idő alatt végzik el.

Mérés, díjszétosztás, díjfizetés

17.1. Az elszámolás alapjául szolgáló hőközponti hőmennyiségmérők és a hőközponti használati melegvízmérők, továbbá a Tszt. 43. § (4) bekezdése szerinti költségmegosztó mérőműszerek a távhőszolgáltató tulajdonát képezik, amelyek javításáról, időszakonkénti hitelesíttetéséről, szükség szerinti cseréjéről (a továbbiakban: fenntartásáról) a távhőszolgáltató a saját költségén köteles gondoskodni.

17.2. Az épületrészekben felszerelt, az elszámolás alapjául szolgáló, távhőszolgáltatói tulajdonban lévő hőmennyiségmérők és használati melegvízmennyiség-mérők fenntartása és az ezzel kapcsolatos költségek viselése - eltérő megállapodás hiányában - a távhőszolgáltató kötelezettsége.

17.3. Az elszámolás alapjául szolgáló mérők leolvasása a távhőszolgáltató feladata. A mérők leolvasását és fenntartását a felhasználó köteles lehetővé tenni.

17.4. A távhőszolgáltató köteles tájékoztatni a felhasználót a Tszt. 6. § (2) bekezdés *a)* pontja alapján a hőmennyiségmérés meghatározott helyéről. A felhasználó jogosult ellenőrizni, hogy a mérőeszköz beépítésének helye megegyezik-e az önkormányzat rendeletében meghatározottakkal.

17.5. A távhőszolgáltató köteles biztosítani, hogy a felhasználó képviselője a hőmennyiségmérők időszakonkénti leolvasását ellenőrizze.

18.1. Az önkormányzat képviselő-testületének rendeletében előírt időponttól kezdődően a távhőszolgáltató a fűtési célú és a használati melegvíz-készítés céljára felhasznált hőmennyiséget - a 2.1.1.1. pontban szabályozott esetek kivételével - a 18.2-18.3. pontokban foglaltak szerint külön-külön határozza meg.

18.2. A felhasználók által fűtési célra elfogyasztott hőmennyiség meghatározása történhet:
18.2.1. a felhasználási helyet ellátó hőközpontban, hőfogadó állomáson beépített hiteles hőmennyiségmérőn történő méréssel, vagy
18.2.2. a Tszt. 43. § (5) bekezdésében szabályozott esetben a felhasználó által fűtési célra felhasznált hőmennyiség épületrészenkénti hiteles mérésével, vagy
18.2.3. a felhasználási helyet ellátó hőközpontban, hőfogadó állomáson a fűtési célra és a használati melegvíz-készítés céljára elfogyasztott, hiteles hőmennyiségmérővel mért összes hőmennyiség, valamint a használati melegvíz-készítés céljára elfogyasztott, a 18.3.1., vagy 18.3.3., vagy 18.3.4. pontjaiban szabályozott módon meghatározott hőmennyiség különbségeként.

18.3. A használati melegvíz-készítés céljára felhasznált hőmennyiség felhasználónkénti meghatározása történhet:
18.3.1. a használati melegvíz készítéséhez felhasznált hőmennyiségnek a felhasználót ellátó hőközpontban vagy hőfogadó állomáson beépített hiteles hőmennyiségmérőn történő mérésével, vagy

18.3.2. a fűtési célra és a használati melegvíz-készítés céljára felhasznált összes hőmennyiségnek és a fűtési célra felhasznált hőmennyiségnek a felhasználót ellátó hőközpontban vagy hőfogadó állomáson történő hiteles mérésével, amely esetben a használati melegvíz készítéséhez elfogyasztott hőmennyiséget az előző két hőmennyiség különbözete adja, vagy

18.3.3. a felhasználók által elfogyasztott használati melegvíz mennyiségének hőközponti hiteles mérésével, amely esetben a használati melegvíz készítéséhez felhasznált hőmennyiséget a felhasználási helyet ellátó hőközpontban beépített hiteles vízmennyiség-mérőn mért használati melegvíz-mennyiség és az adott hőközpontban 1 m3 közműves ivóvíz felmelegítéséhez szükséges hőmennyiség szorzata adja, vagy

18.3.4. a felhasználó által felhasznált használati melegvíz mennyiségének épületrészenkénti hiteles mérésével, amennyiben a hiteles vízmennyiség-mérés az épület valamennyi épületrészében megvalósul. Ebben az esetben a használati melegvíz készítéséhez felhasznált hőmennyiséget az épületrészben beépített hiteles vízmennyiségmérőn mért használati melegvíz-mennyiség és a hőhordozó közeg egységnyi mennyiségének felmelegítéséhez szükséges hőmennyiség szorzata adja.

18.4. A használati melegvíz-készítés céljára felhasznált hőmennyiség 18.3. pont szerinti megállapításának, továbbá a 18.3.3. pontban szabályozott esetben a hőközpontban 1 m3 közműves ivóvíz felmelegítéséhez szükséges hőmennyiség, illetőleg a 18.3.4. pontban szabályozott esetben a távhőszolgáltatónál 1 m3 közműves ivóvíz felmelegítéséhez átlagosan szükséges hőmennyiség meghatározásának módját a települési önkormányzat képviselő-testületének a díjak megállapításáról és azok alkalmazási feltételekről szóló rendelete tartalmazza.

18.5. A távhőszolgáltató a 18.2-18.4. pontokban foglaltak alapján meghatározott fűtési célú és használati melegvíz-készítés céljára felhasznált hőmennyiség díját elkülönítve számlázza a települési önkormányzat képviselő-testületének a díjalkalmazási feltételekről szóló rendelete szerint. A szabályzat 18.3.4. pontja esetén a számlában fel kell tüntetni a használati melegvíz-készítés céljára felhasznált ivóvíz mennyiségét, ha az épületrészben a vízmennyiség hiteles mérése biztosított.

18.6. A 18.1-18.3. és 18.5. pontokban foglalt kötelezettség akkor terheli a távhőszolgáltatót, ha a felhasználó tulajdonában lévő felhasználói berendezés ezt lehetővé teszi, vagy a felhasználó a tulajdonában lévő felhasználói berendezés szükséges műszaki átalakítását biztosítja.

18.7.[328] A távhőszolgáltató köteles évente kétszer - a felhasználó kérésére vagy elektronikus számlázás esetén negyedévente - világos, közérthető módon a rendszeresen kibocsátott számlán vagy ahhoz csatoltan feltüntetni:

18.7.1. a távhő tényleges, aktuális értékesítési árát és az elszámolt időszakra vonatkozó tényleges fogyasztást, elszámoló számla esetén a nyitó és a záró fogyasztásmérő-állásokkal együtt,

18.7.2. a fogyasztó aktuális energiafogyasztásának és az előző év ugyanezen időszakában mért fogyasztásának az összehasonlítását,

18.7.3. a 26.3.8. pont szerinti elérhetőségeket,

18.7.4. a felhasználók részére az átlagos energiafogyasztással történő összehasonlítást, vagy az összehasonlítási lehetőség elérhetőségét.

18.8.[329] Ha a felhasználó, illetve a díjfizető a számla ellenértékét a pénzforgalmi szolgáltatást nyújtónál fizetési számlára történő készpénzbefizetéssel egyenlíti ki, a fizetési késedelem jogkövetkezményei legkorábban a késedelembe eséstől számított második naptól alkalmazhatók.

---

[328] Megállapította: 123/2015. (V. 26.) Korm. rendelet 8. §, 1. melléklet 1. Hatályos: 2015. VI. 7-től.

[329] Beiktatta: 116/2010. (IV. 15.) Korm. rendelet 1. §. Hatályos: 2010. V. 1-től.

18.9.[330] A távhőszolgáltató a Tszt. 51. § (3) bekezdés *a)* pont szerinti tartozásról és a felfüggesztés lehetőségéről legalább kétszer írásban, a második alkalommal az átvétel igazolására alkalmas módon értesíti a felhasználót vagy a díjfizetőt. Az értesítésnek tartalmaznia kell a felhasználó vagy díjfizető azonosító számát, nevét, címét, a felhasználási hely címét, a lejárt idejű tartozással érintett számla sorszámát és esedékességét, a lejárt idejű tartozás összegét.

19.1.[331] Hőközponti mérés esetén a távhőszolgáltató a szolgáltatás díját a közszolgáltatási szerződés rendelkezéseinek megfelelően a felhasználó vagy a díjfizetők részére számlázza.
19.2.[332] Abban az esetben, ha a felhasználó épületrészenkénti díjmegosztást igényel [Tszt. 44. § (1) bekezdés], a távhőszolgáltató köteles azt a felhasználó által az e rendelet 17/A-17/H. §-a alapján meghatározott, és a távhőszolgáltató részére megadott díjmegosztási arányoknak megfelelően végrehajtani.
19.3-19.6.[333]

20.1. Épületrészenkénti mérés esetén a távhőszolgáltató az épületrész távhőellátásának díját az egyes felhasználóknak, valamint a díjfizetőknek számlázza.

20.2. A távhőszolgáltató épületrészenkénti mérés esetén - eltérő megállapodás hiányában - az átadott hőmennyiséget a hőköpontban vagy hőfogadó állomáson is mérheti. Ebben az esetben a hőközpontban mért hőmennyiség és az egyes felhasználók épületrészeiben mért hőmennyiségek összessége közötti különbözet tekintetében az épület tulajdonosi közössége minősül felhasználónak, amennyiben ez a különbözet nem tartalmazza más, épületrészenkénti méréssel mért ingatlanrész felhasználását.

20.3.[334] Ha az elszámolás eredményeként a felhasználó vagy a díjfizető folyószámláján túlfizetés mutatkozik, a felhasználó, vagy a díjfizető eltérő kérésének hiányában, a távhőszolgáltató
a)[335] 3 000 forintot meg nem haladó összeg esetében a díjfizetőt megillető összeget a felhasználó vagy a díjfizető következő számlájában számolja el,
b)[336] 3 000 forintot meghaladó összeg esetében a díjfizető fizetési módja szerinti módon a számla kibocsátásától számított 8 napon belül köteles a felhasználónak vagy a díjfizetőnek visszafizetni.

20.4.[337] A távhőszolgáltató köteles felhasználó és a díjfizető számára az elektronikus számlázás lehetőségét térítésmentesen biztosítani. Elektronikus számlázás esetén a számla tartalma és fogyasztási adatokról való tájékoztatási kötelezettség - jogszabályban eltérő rendelkezése hiányában - megegyezik a nyomtatott számla tartalmával és a nyomtatott számla esetében előírt tájékoztatási kötelezettséggel.

21.1.[338] A felhasználó személyében bekövetkezett változást a régi és az új felhasználó írásban köteles a távhőszolgáltatónak a felhasználó személyében bekövetkezett változástól számított 15

---

[330] Beiktatta: 458/2016. (XII. 23.) Korm. rendelet 2. §, 1. melléklet. Hatályos: 2017. I. 1-től.
[331] Módosította: 281/2016. (IX. 21.) Korm. rendelet 3. § (1) b).
[332] Megállapította: 104/2011. (VI. 29.) Korm. rendelet 4. § (1), 1. melléklet 2. Hatályos: 2011. VII. 7-től.
[333] Hatályon kívül helyezte: 104/2011. (VI. 29.) Korm. rendelet 6. §. Hatálytalan: 2011. VII. 7-től.
[334] Beiktatta: 110/2014. (IV. 1.) Korm. rendelet 1. §, 1. melléklet. Hatályos: 2014. IV. 1-jén 16 órától.
[335] Módosította: 281/2016. (IX. 21.) Korm. rendelet 3. § (1) d).
[336] Módosította: 281/2016. (IX. 21.) Korm. rendelet 3. § (1) d).
[337] Beiktatta: 123/2015. (V. 26.) Korm. rendelet 8. §, 1. melléklet 2. Hatályos: 2015. VI. 7-től.
[338] Módosította: 281/2016. (IX. 21.) Korm. rendelet 3. § (1) b).

napon belül bejelenteni. A távhőszolgáltató a bejelentést követő 15 napon belül köteles az új felhasználó részére a közszolgáltatási szerződés megkötésére írásban ajánlatot tenni.

21.2. A díjfizető személyében bekövetkezett változást a régi és az új díjfizető - a felhasználó képviselőjének egyidejű értesítése mellett - írásban köteles a távhőszolgáltatónak a díjfizető személyében bekövetkezett változástól számított 15 napon belül bejelenteni.

21.3. A 21.1. és a 21.2. pontok szerinti bejelentésnek tartalmaznia kell az új felhasználó vagy a díjfizető személyének azonosításához szükséges adatokat a felhasználási hely, illetőleg az épületrész pontos megjelölését és a változás időpontját. A távhőszolgáltató jogosult a tulajdonváltozás igazolására alkalmas okirat bemutatását igényelni. A számlázás módosítását az előbbi bejelentésben megjelölt időponttól, - ha a bejelentés az előírt határidőn túl történik - legkorábban a bejelentés beérkezése időpontjától lehet igényelni a távhőszolgáltatótól.

22.1. A távhőszolgáltató tulajdonában vagy fenntartásában lévő, az elszámolás alapját képező mérőeszköz mérésügyi megfelelőségét és a mérés technológiai helyének az önkormányzat rendeletében foglaltak szerinti megfelelőségét a felhasználó kérésére a távhőszolgáltató köteles a külön jogszabályban meghatározott szervvel megvizsgáltatni. Ha a mérőeszköz mérési hibája a mérésügyi előírásokban meghatározott mértéket túllépi vagy más ok miatt hiteles mérésre alkalmatlan, a mérő vizsgálatával felmerült minden költség és a mérőcsere költsége a távhőszolgáltatót terheli. Ha a vizsgálat szerint a mérő helyesen működik, illetőleg a megengedett hibahatárt nem lépi túl, az előző költségeket a távhőszolgáltató jogosult a felhasználóra áthárítani.

22.2. A felhasználó jogosult ellenőrző mérőt felszerelni, ez azonban a szolgáltatott távhő mennyiségének elszámolására nem alkalmazható.

23.1. Az elszámolási mérőeszköz meghibásodása esetén a meghibásodás időtartamára az előző év azonos időszakában mért mennyiség azonos szolgáltatási, illetve vételezési körülményekre korrigált mennyiségét kell az elszámolás alapjának tekinteni. Ilyen időszak hiányában a meghibásodás elhárítását követő, vagy a meghibásodás időpontját megelőző, legalább egy hónap hőfelhasználása képezi a korrekció alapját.

23.2. A Tszt. 43. § (4) bekezdése szerinti költségmegosztó mérőműszer meghibásodása esetén az egy hőközpontból ellátott felhasználók a hőközpontban mért hőmennyiség egymás közötti szétosztásáról megállapodhatnak. Megegyezés hiányában a távhőszolgáltató ezt a hőmennyiséget az előző év azonos időszakának a költségmegosztó mérőműszerek által meghatározott fogyasztási arányai szerint, ilyen időszak hiányában a felhasználási helyek légtérfogatának egymáshoz viszonyított arányában osztja szét a felhasználók között.

24. A társasházak, lakásfenntartó szövetkezetek szétválása, az ingatlanok megosztása esetén a hőellátás és az átvett hőmennyiség felhasználónkénti szabályozását és mérését az érintett tulajdonosi közösségek saját költségükön valósíthatják meg.

25.[339] Épületrész ellátására külön felhasználói hőközpontot, illetve felhasználói berendezéseket abban az esetben lehet létesíteni, ha ahhoz a tulajdonosi közösség hozzájárul, az érintett épületrész tulajdonosa az ahhoz szükséges átalakítás és az új berendezések létesítésének minden költségét viseli és a felhasználási helyre vonatkozó közszolgáltatási szerződést a távhőszolgáltató és a felhasználó az átalakításnak megfelelően módosítja.

A felhasználók és a felhasználói érdekképviseletek tájékoztatása

[339] Módosította: 281/2016. (IX. 21.) Korm. rendelet 3. § (1) b).

26.1.[340] A távhőszolgáltató a közszolgáltatási szerződésről, a díjszétosztás módjáról és az adott díjfizetőre vonatkozó díjszétosztási arányról köteles a díjfizetők részére tájékoztatást adni. Abban az esetben, ha a távhőszolgáltató a hőközpontban mért hőmennyiséget és annak díját a felhasználó képviselője által megadott arányok szerint osztotta szét, az ennek alapján számlázott díjat a távhőszolgáltató részére kell megfizetni. Az arányok megállapításával kapcsolatos díjfizetői kifogások rendezése a felhasználó feladata.

26.2. A Tszt. 11. §-ában, valamint az e szabályzatban meghatározott tájékoztatási kötelezettséget, valamint a számlázással kapcsolatos felvilágosítást a távhőszolgáltató az ügyfélszolgálati tevékenység keretében vagy - ahol a feltételek rendelkezésre állnak - elektronikus úton teljesíti. A távhőszolgáltató az ügyfélszolgálat munkarendjét úgy köteles meghatározni, hogy az a felhasználók és díjfizetők részére legalább heti egy alkalommal a szokásos munkaidőn túl is elérhető legyen.

26.3.[341] A távhőszolgáltató a 17/I. § szerinti honlapon, valamint a helyben szokásos módon köteles közzétenni:

26.3.1. az üzletszabályzatot;

26.3.2. az előző gazdálkodási év adatait, a számvitelről szóló 2000. évi C. törvénynek megfelelő formában;

26.3.3. a távhőszolgáltató gazdálkodásával kapcsolatos, a távhőszolgáltatás hatósági árait befolyásoló, a cégbíróságnál elérhető vagy egyéb nyilvános, üzleti titkot nem képező információkat;

26.3.4. a távhőszolgáltató szolgáltatási területén elérhető, a távhőszolgáltatással kapcsolatos támogatások feltételeit, pályázatok adatait;

26.3.5. az illetékes fogyasztóvédelmi szervek és felhasználói társadalmi érdekképviseletek elérhetőségét;

26.3.6. a felhasználói panaszok intézésével kapcsolatos információkat;

26.3.7. jelen rendelet 4. mellékletében meghatározott információkat, (az egyes táblázatokat a 4. mellékletben meghatározott módon);

26.3.8.[342] a működési területén működő, az épületek energetikai jellemzőinek tanúsítását végző energetikai tanúsítók, valamint az energetikai auditálást végző személyek elérhetőségét, továbbá az energiahatékonyság javítását célzó intézkedések, programok hozzáférhetőségét, valamint

26.3.9.[343] a működési területén működő, energetikai fogyasztói tanácsadó vagy érdekvédelmi szervezetek elérhetőségét (beleértve internetes honlapjuk elérhetőségét), amelyek tájékoztatást nyújthatnak energiahatékonyságot javító intézkedésekről és programokról, az energiafogyasztásra vonatkozó referenciaértékekről, valamint az energiával működő berendezések fogyasztáscsökkentésével kapcsolatos leírásokról.

26.4. A felhasználók, illetve díjfizetők részére kiállított számlán fel kell tüntetni a távhőszolgáltató honlapjának elérhetőségi adatait, továbbá annak a hőközpontnak a honlapon szereplő azonosító adatait, melynél lehetőség van a felhasználó által igényelt távhő teljesítmény befolyásolására.

26.5.[344] A távhőszolgáltató köteles a felhasználót a 26.3.8. és 26.3.9. pontja szerinti információkról szerződéskötés és szerződésmódosítás során tájékoztatni.

---

[340] Módosította: 281/2016. (IX. 21.) Korm. rendelet 3. § (1) b).

[341] Módosította: 378/2011. (XII. 31.) Korm. rendelet 82. §.

[342] Megállapította: 123/2015. (V. 26.) Korm. rendelet 8. §, 1. melléklet 3. Hatályos: 2015. VI. 7-től.

[343] Beiktatta: 123/2015. (V. 26.) Korm. rendelet 8. §, 1. melléklet 3. Hatályos: 2015. VI. 7-től.

[344] Beiktatta: 123/2015. (V. 26.) Korm. rendelet 8. §, 1. melléklet 4. Hatályos: 2015. VI. 7-től.

26.6.[345] A felhasználót és a díjfizetőt megilleti az a jog, hogy fogyasztási adataira vonatkozóan térítésmentesen tájékoztatást kapjon az őt ellátó távhőszolgáltatótól.

26.7.[346] A távhőszolgáltató köteles a felhasználó kérésére, a felhasználó által megjelölt, a felhasználó adataira vonatkozó rendelkezésre álló számlázási és fogyasztási adatokat - a felhasználói tájékoztatás keretében - a felhasználó által megjelölt energiahatékonysági szolgáltató számára 15 napon belül megadni.

26.8.[347] A távhőszolgáltató köteles az érintett felhasználó és a díjfizető részére külön díjfizetés nélkül

a) a 18. 7. pont szerinti számlát kiállítani és rendelkezésre bocsátani, valamint

b) a számlainformációkat-természetes személy esetén az információs önrendelkezési jogról és az információszabadságról szóló törvény rendelkezései szerint - hozzáférhetővé tenni.

A közszolgáltatási szerződés felmondása[348]

27.1.[349] A közszolgáltatási szerződés felmondását írásban kell közölni. A közszolgáltatási szerződésnek a távhőszolgáltató által a Tszt. 49. § (2) bekezdés *b)* és *e)* pontjaiban meghatározott szerződésszegésen alapuló felmondása esetén a távhőszolgáltató értesíti a felhasználót, a díjfizetőt és a távhővel ellátott ingatlan tulajdonosát.

27.2. Eltérő megállapodás hiányában a felmondás kiterjed mind a fűtési célú hőszolgáltatás, mind a használati melegvíz célú szolgáltatás megszüntetésére.

27.3.[350] Az általános közszolgáltatási szerződésnek a 27.1. pont szerinti felmondása esetén - eltérő megállapodás hiányában - a távhőszolgáltató jogosult és köteles a felhasználási helyen lévő szolgáltatói berendezéseket, valamint a tulajdonát képező hőközpontot leszerelni, és az annak folytán megüresedő helyiséget, illetve helyiségeket az épülettulajdonos rendelkezésére bocsátani, kivéve, ha a szolgáltató a szolgáltatói berendezésekkel, illetőleg a hőközpontból más felhasználó távhőigényét továbbra is kielégíti.

4. melléklet a 157/2005. (VIII. 15.) Korm. rendelethez

Gazdálkodásra vonatkozó gazdasági és műszaki információk[351]

I. táblázat

Az előző két üzleti évben távhőszolgáltatással kapcsolatban elért, az eredmény-kimutatásban szereplő árbevételre és egyéb bevételekre vonatkozó információk (a felhasználóhoz legközelebb eső felhasználási mérő alapján):

Sor-szám	Megnevezés	Mérték-egység	... év	... év

[345] Beiktatta: 123/2015. (V. 26.) Korm. rendelet 8. §, 1. melléklet 4. Hatályos: 2015. VI. 7-től.
[346] Beiktatta: 123/2015. (V. 26.) Korm. rendelet 8. §, 1. melléklet 4. Hatályos: 2015. VI. 7-től.
[347] Beiktatta: 123/2015. (V. 26.) Korm. rendelet 8. §, 1. melléklet 4. Hatályos: 2015. VI. 7-től.
[348] Módosította: 281/2016. (IX. 21.) Korm. rendelet 3. § (1) b).
[349] Módosította: 281/2016. (IX. 21.) Korm. rendelet 3. § (1) e).
[350] Módosította: 281/2016. (IX. 21.) Korm. rendelet 3. § (1) b).
[351] Megjegyzés: az I-XI. jelű táblázatok honlapon történő közzététele kötelező, a VII-XI. jelű táblázatok esetében oly módon, hogy biztosítani kell a hőközpontonkénti egyedi lekérdezés lehetőségét.

1.	A fűtési időszak átlaghőmérséklete	°C		
2.	Lakossági felhasználók számára értékesített fűtési célú hő	GJ		
3.	Lakossági felhasználók számára értékesített használati melegvíz felmelegítésére felhasznált hő	GJ		
5.	Egyéb felhasználók számára értékesített hő	GJ		
6.	Értékesített villamos energia mennyisége,	MWh		
7.	Lakossági felhasználók legalacsonyabb éves fűtési hőfogyasztással rendelkező tizedének átlagos éves fajlagos fogyasztása	MJ/légm3		
8.	Lakossági felhasználók legmagasabb éves fűtési hőfogyasztással rendelkező tizedének átlagos éves fajlagos fogyasztása	MJ/légm3		
9.	Lakossági felhasználók számára kiszámlázott fűtési célú hő értékesítéséből származó fűtési alapdíj	ezer Ft		
10.	Lakossági felhasználók számára kiszámlázott használati melegvíz alapdíj	ezer Ft		
11.	Lakossági felhasználóktól származó, fűtési célra értékesített hő mennyiségétől függő árbevétel	ezer Ft		
12.	Lakossági felhasználóktól, használati melegvíz értékesítésből származó, az értékesített hő mennyiségétől függő árbevétel, víz- és csatornadíj nélkül	ezer Ft		
13.	Egyéb felhasználóktól, hő értékesítésből származó, az értékesített hő mennyiségétől független árbevétel	ezer Ft		
14.	Egyéb felhasználóktól, hő értékesítésből származó, az értékesített hő mennyiségétől függő árbevétel	ezer Ft		
15.	Villamosenergia-értékesítésből származó árbevétel	ezer Ft		
16.	A távhőszolgáltató nevén nyilvántartott, vízmérőn mért víz- és csatornadíjból származó árbevétel	ezer Ft		
17.	Központi költségvetésből származó állami támogatások	ezer Ft		
18.	Helyi önkormányzattól kapott támogatások	ezer Ft		
19.	Egyéb támogatások	ezer Ft		
20.	Egyéb árbevétel és egyéb bevétel	ezer Ft		
21.	Árbevétel és egyéb bevétel összesen	ezer Ft		

II. táblázat

Az előző két üzleti évben biztosított távhőszolgáltatás költségeire vonatkozó információk:

Sor-szám		Mérték-egység	... év	... év
1.	Felhasznált energia mennyisége összesen:	GJ		
1.1.	Saját tulajdonú berendezésekkel kapcsoltan termelt hő	GJ		
1.2.	Saját kazánokból származó hő	GJ		
1.3.	Egyéb forrásból származó saját termelésű hő (pl. geotermikus alapú)	GJ		
1.4.	Távhőszolgáltató által előállított hő mennyisége összesen	GJ		
1.5.	Távhőszolgáltató által vásárolt hő mennyisége összesen	GJ		
1.6.	Távhőszolgáltató által hőtermelésre felhasznált összes energiahordozó mennyisége	GJ		
1.6.1.	Felhasznált földgáz mennyisége	GJ		

1.6.2.	Felhasznált szénhidrogén mennyisége	GJ		
1.6.3.	Felhasznált megújuló energiaforrások mennyisége	GJ		
1.6.4.	Felhasznált egyéb energia mennyisége	GJ		
2.	Saját termelésű hő előállításának hőtermelésre eső költsége összesen:	ezer Ft		
2.1.	Felhasznált gáz teljesítmény díja	ezer Ft		
2.2.	Felhasznált gáz gázdíja	ezer Ft		
2.3.	Nem földgáztüzelés esetén a felhasznált energiahordozó összes költsége	ezer Ft		
2.4.	Saját termelésű hő előállításának egyéb elszámolt költsége	ezer Ft		
2.5.	Saját termelésű hő előállításának költsége összesen	ezer Ft		
3.	Vásárolt hő költsége összesen:	ezer Ft		
3.1.	Vásárolt hő teljesítménydíja	ezer Ft		
3.2.	Vásárolt hő energiadíja	ezer Ft		
4.	Hálózat üzemeltetés energia költsége összesen:	ezer Ft		
4.1.	Hálózat üzemeltetéshez felhasznált villamos energia költsége	ezer Ft		
5.	A távhőszolgáltatás energián kívüli költségei összesen:	ezer Ft		
5.1.	Értékcsökkenés	ezer Ft		
5.2.	Bérek és járulékai	ezer Ft		
5.3.	Távhőszolgáltatást terhelő nem felosztott költségek	ezer Ft		
5.4.	Távhőszolgáltatást terhelő pénzügyi költségek	ezer Ft		
5.5.	Egyéb költségek	ezer Ft		

III. táblázat

Az előző két üzleti évi teljesítmény gazdálkodásra vonatkozó információk:

	Mérték-egység	... év	... év
Lekötött földgáz teljesítmény	mn3/h		
Az adott évben maximálisan igénybe vett földgáz teljesítmény	mn3/h		
Maximális távhőteljesítmény igény	MW		

IV. táblázat

Önkormányzati tulajdonban levő távhőszolgáltatók esetén az előző két üzleti évben támogatott jogi személyek neve és a támogatás összege:

Szervezet neve	Mérték-egység	... év	... év
	ezer Ft		
	ezer Ft		
	ezer Ft		

V. táblázat

Az előző két üzleti évben aktivált, a szolgáltató tulajdonában lévő beruházásokra vonatkozó információk:

	Mérték-egység	... év	... év
Távhőtermelő létesítmények beruházásainak aktivált értéke	ezer Ft		
Felhasználói hőközpontok beruházásainak aktivált értéke	ezer Ft		
Szolgáltatói hőközpontok beruházásainak aktivált értéke	ezer Ft		
Termelői hőközpont beruházások aktivált értéke	ezer Ft		
Aktivált beruházások keretében beszerzett hőközpontok száma	db		
Távvezeték beruházások aktivált értéke	ezer Ft		
Egyéb beruházások aktivált értéke	ezer Ft		
Beruházások aktivált értéke összesen	ezer Ft		

VI. táblázat[352]

Az előző üzleti év végére vonatkozó információk:

	Mértékegység	.... év
A távhőszolgáltatási tevékenységhez kapcsolódó foglalkoztatott létszám	fő	
Az általános közszolgáltatási szerződés keretében ellátott lakossági díjfizetők száma	db	
Ebből a költségosztás alapján elszámoló lakossági díjfizetők száma	db	
Az ellátott nem lakossági felhasználók száma	db	
Az üzemeltetett távhővezetékek hossza	km	
Felhasználói hőközponttal nem rendelkező épületek száma	db	
Felhasználói hőközponttal nem rendelkező épületekben levő lakossági díjfizetők száma	db	

VII. táblázat

Távhőszolgáltató érdekeltségei más társaságokban:

Cégnév	Fő tevékenység	Tulajdoni arány	Előző évi árbevétel

VIII. táblázat

Az előző év végén hőközpontokban lekötött teljesítmény és költsége:

	Elszámolási mérés helyét jelentő hőközpontok azonosító jele	Hőközponti mérés alapján elszámolt díjfizetők száma (db)	Egycsöves átfolyós fűtési rendszerű díjfizetők száma (db)	Lekötött teljesítmény (MW)	Fűtött légtérfogat (m3)	Éves alapdíj (ezer Ft)

[352] Módosította: 281/2016. (IX. 21.) Korm. rendelet 3. § (1) b).

Összesen	-					

IX. táblázat

Az előző év végén az elszámolási mérések helyét jelentő hőközpontokban lekötött teljesítmény és költsége:

	Hőközpont egyéni azonosító jele	Hőközponti mérés alapján elszámolt díjfizetők száma	Egycsöves átfolyós fűtési rendszerű díjfizetők száma	Lekötött teljesítmény (MW) [353]	Fűtött légtérfogat (m3) [354]	Éves alapdíj (ezer Ft)
Összesen	-					

X. táblázat

Az előző évben az elszámolási mérések helyét jelentő hőközpontokban elszámolt fogyasztás:

	Hőközpont egyéni azonosító jele	Teljes elszámolt hő felhasználás (GJ)	Elszámolt fűtési célú hő felhasználás (GJ)	Fűtéshez felhasznált 1 légköbméter átlagos hőmennyiség (MJ/ légköbméter/év)	Fűtési költségosztó (vagy mérő) alapján elszámolt díjfizetők száma (db)	Melegvíz költségosztó (vagy mérő) alapján elszámolt díjfizetők száma (db)
Összesen	-					

XI. táblázat

Az előző évben az elszámolási mérések helyét jelentő hőközpontokban elszámolt fogyasztás költsége:

	Hőközpont egyéni azonosító jele	Fűtési napok száma (db) [355]	Felhasználó által igényelt épület hőmérséklet	Díjfizetők fogyasztás mértéke alapján fizetett teljes költsége (ezer Ft)	Egy díjfizető átlagos, fogyasztás mértékétől függő költsége (ezer Ft)	Egy díjfizető átlagos állandó költsége (ezer Ft)
Összesen	-	-	-			

[353] Erre vonatkozó szerződés esetén.
[354] Erre vonatkozó szerződés esetén.
[355] Felhasználó igénye szerint, vagy általános szabályok szerint meghatározott külső hőmérséklet alapján végzett fűtési szolgáltatás napjainak száma.

5. melléklet a 157/2005. (VIII. 15.) Korm. rendelethez[356]

A fűtési költségmegosztók jellemzői

1. *Elektronikus fűtési költségmegosztó:* elektronikus elven működő, a hőleadó készülékre felszerelt fűtési költségmegosztó, amelybe betáplálhatók - vagy a kiértékelés során szorzótényező segítségével figyelembe vehetők - az adott hőleadó készülék műszaki adatai, és amely a hőleadó készülék hőleadását a kijelzőjén megjeleníti.

Az elektronikus fűtési költségmegosztó a hőleadó készülék hőleadását a költségmegosztó hőérzékelői által regisztrált hőmérséklet-adatok alapján úgy határozza meg, hogy a hőmérsékletkülönbség-mérés hibája:

a) 5K < = dt < 10K : 12%,
b) 10K < = dt < 15K : 8%,
c) 15K < = dt < 40K : 5%,
d) 40K < = dt: 3%
ahol:
dt: a hőleadó készülék közepes hőmérséklete és a helyiség levegője közötti hőmérsékletkülönbség

2. *Párologtatós fűtési költségmegosztó:* párologtatós elven működő, a hőleadó készülékre felszerelt fűtési költségmegosztó, amely a hőleadást egy ampullába töltött folyadék párolgásával érzékeli; a hőleadás az ampullából elpárolgott folyadék mennyisége alapján, egy skála segítségével a hőleadó készülék adatai és egy erre a célra kifejlesztett speciális szoftver igénybevételével határozható meg.

3. *Fűtési költségmegosztás céljára alkalmazott hőfogyasztás-mérő:* a mérőeszközökre vonatkozó egyedi előírásokról szóló rendeletben foglalt követelményeknek megfelelő, a fűtési elosztó hálózat előremenő és visszatérő vezetékébe szakszerűen beépített műszer, amely a felszerelését követő vezetékszakaszon és a hőleadó készülékeken leadott fűtési hőmennyiséget méri, valamint a hőhordozó folyadék által átadott hőmennyiséget a kijelzőjén megjeleníti.

6. melléklet a 157/2005. (VIII. 15.) Korm. rendelethez[357]

A korrekciós tényezők

Megnevezés	A korrekció* mértéke %-ban
1. *Földszinti korrekciók**:*	
1.1. földszint, ha nincs alatta helyiség	-15
1.2. földszint, alatta levő, fűtetlen helyiség fölött	-10
*2. Legfelső emeleti korrekciók***:*	
2.1. lapostetős épületnél, közvetlenül a tető alatt	-20
2.2. nem beépített, fűtetlen tetőtér alatt	-15
2.3. beépített, fűtetlen tetőtér alatt, illetve tetőtérben	-10
3. Sarokhelyiségek korrekciói:	
3.1. minden olyan helyiség, amely legalább két külső határoló-felülettel (lehűlő falfelülettel) rendelkezik	-10

[356] Beiktatta: 104/2011. (VI. 29.) Korm. rendelet 4. § (2), 2. melléklet. Hatályos: 2011. VII. 7-től.
[357] Beiktatta: 104/2011. (VI. 29.) Korm. rendelet 4. § (3), 3. melléklet. Hatályos: 2011. VII. 7-től.

4. Égtáj szerinti korrekció:	
4.1. északi oldal	-5
5. Egyéb korrekciók:	
5.1. fűtetlen átjáró és kapubejáró feletti helyiség	-15
5.2. fűtetlen földszinti helyiség feletti helyiség	-10
5.3. fűtetlen lépcsőház, illetve folyosó melletti helyiség	-5

* A korrekciók az épületrész egyes helyiségeire számítandók. Ha egy adott helyiségre egynél több korrekció vonatkozik, abban az esetben a helyiségre vonatkozó valamennyi korrekciót alkalmazni kell. Fűtési költségmegosztó funkciót ellátó hőmennyiségmérők alkalmazása esetén az épületrész egyes helyiségeinek korrekciós tényezőit a korrekciós tényezővel érintett helyiség fűtött légtérfogatának a teljes épületrész fűtött légtérfogatára jutó arányában kell számításba venni.

** A földszinti korrekciók nem alkalmazhatók azoknál a függőleges, alsó elosztású fűtési rendszerű felhasználási helyek helyiségeinél, amelyek légterében hőszigetelés nélküli vízszintes elosztóvezeték halad át.

*** A legfelső emeleti korrekciók nem alkalmazhatók azoknál a függőleges, felső elosztású fűtési rendszerű felhasználási helyek helyiségeinél, amelyek légterében hőszigetelés nélküli vízszintes elosztóvezeték halad át.

7. melléklet a 157/2005. (VIII. 15.) Korm. rendelethez[358]

A vezetékjog engedélyezési eljárásban vizsgálandó szakkérdések

	A	B
1.	Bevonás és közreműködés feltétele	Szakkérdés
2.	Egyéb országos közút vagy települési önkormányzat tulajdonában lévő közforgalom számára megnyitott magánút, helyi közút területén, az alatt vagy felett, valamint külterületi szakaszán a közút tengelyétől számított 50 méteren, főútvonal esetén 100 méteren belül tervezett távhővezeték nyomvonalának vagy biztonsági övezetének kijelölése esetén, ha a kérelmező a közútkezelői hozzájárulás megtagadását vagy a hozzájárulásban előírt feltételeket sérelmesnek tartja.	A közút területének nem közlekedési célú igénybevétele a kérelemben foglaltak szerint vagy további feltételek mellett - a közúti forgalom biztonságára, a közút fejlesztési terveinek végrehajtására, a közútkezelő fenntartási, üzemeltetési feladatainak ellátására, a közút állagára gyakorolt hatása alapján
3.	1. Ha a tevékenység megkezdéséhez környezetvédelmi engedély és egységes környezethasználati engedély nem szükséges, ha a távhővezetéket külterületen, továbbá - egyedi tájérték, természeti terület és országos jelentőségű védett természeti terület, Natura 2000 terület vagy barlang védőövezete esetén - belterületen valósítják meg. 2. Ha a tevékenység megkezdéséhez környezeti hatásvizsgálati és az egységes környezethasználati engedélyezési eljárásról szóló 314/2005. (XII. 25.) Korm. rendelet (a továbbiakban: Khvr.) 1. § (3) bekezdésében foglalt vizsgálatra az eljárást megelőzően más hatósági eljárásban nem került sor, az	1. Annak elbírálása kérdésében, hogy a tevékenység a természet védelmére vonatkozó nemzeti és közösségi jogi követelményeknek, az elérhető legjobb technika alapján meghatározott levegővédelmi követelményeknek és előírásoknak, a környezeti zaj és rezgés elleni védelem követelményeinek, valamint a tájvédelem jogszabályban követelményeinek a kérelemben foglaltak szerint vagy további feltételek mellett megfelel-e. 2. A 2. számú bevonási és közreműködési feltétel esetén annak elbírálása kérdésében, hogy a Khvr. *5. számú mellékletében* foglalt követelmények alapján a tervezett létesítmény kapcsán jelentős környezeti

[358] Megállapította: 360/2019. (XII. 30.) Korm. rendelet 37. § (2), 5. melléklet. Hatályos: 2020. III. 1-től. A folyamatban lévő hatósági ügyekben is alkalmazni kell.

	alábbi létesítmény esetében: távhővezeték település külterületén felszín felett vezetve (kivéve üzemen belüli vezeték) védett természeti területen, Natura 2000 területen, barlang védőövezetén 1 km hossz alatt; nem védett természeti területen, nem Natura 2000 területen, nem barlang védőövezetén 10 km hossz alatt.	hatások feltételezhetők-e.
4.	Ha a távhővezetéket a kulturális örökségvédelmi hatósági nyilvántartásban szereplő nyilvántartott vagy védetté nyilvánított régészeti lelőhelyen, régészeti védőövezet területén, műemléki területen vagy nyilvántartott műemléki érték vagy műemlék telkén valósítják meg.	Annak elbírálása kérdésében, hogy a létesítmény vagy vezeték megvalósítása a kulturális örökség védelme jogszabályban rögzített követelményeinek a kérelemben foglaltak szerint vagy további feltételek mellett megfelel-e.

3. melléklet - A távhőszolgáltatónak értékesített távhő árának, valamint a lakossági felhasználónak és a külön kezelt intézménynek nyújtott távhőszolgáltatás díjának megállapításáról szóló 50/2011. (IX.30.) NFM rendelet (Árrendelet)

Hatály: 2020.I.1. -

50/2011. (IX. 30.) NFM rendelet

a távhőszolgáltatónak értékesített távhő árának, valamint a lakossági felhasználónak és a külön kezelt intézménynek nyújtott távhőszolgáltatás díjának megállapításáról

A távhőszolgáltatásról szóló 2005. évi XVIII. törvény 60. § (2) bekezdés *b)* pontjában kapott felhatalmazás alapján, az egyes miniszterek, valamint a Miniszterelnökséget vezető államtitkár feladat- és hatásköréről szóló 212/2010. (VII. 1.) Korm. rendelet 84. § *f)* pontjában meghatározott feladatkörömben eljárva a következőket rendelem el:

1. § E rendelet alkalmazásában

a) értékesítői hődíj: a távhőszolgáltató által ténylegesen igénybe vett hőmennyiség után fizetendő, Ft/GJ-ban kifejezett díj,

b)[359] *értékesítői alapdíj:* a távhőszolgáltató által az értékesítőnek fizetendő Ft/hó mértékegységben kifejezett díj,

c) távhővásárlási szerződés: a távhőszolgáltatásról szóló 2005. évi XVIII. törvény (a továbbiakban: Tszt.) szerinti értékesítő és a távhőszolgáltató közötti, távhővásárlásra irányuló szerződés,

d) végfelhasználó: a Tszt. szerinti lakossági felhasználó, díjfizető vagy külön kezelt intézmény.

2. § (1)[360] A távhőszolgáltató az értékesítő részére a távhő és a távhőtermeléssel összefüggő szolgáltatások - keringtetés, pótvíz biztosítása, vegyszerezés és vízlágyítás - ellenértékeként

a)[361] értékesítői alapdíjat és értékesítői hődíjat, vagy

b) értékesítői hődíjat

(a továbbiakban együtt: értékesítői díjak) fizet.

(2) Az (1) bekezdés szerinti díjtételeken kívül más díjtételeket az értékesítő nem alkalmazhat.

(3)[362] Az értékesítők megnevezését és az egyes értékesítőkhöz kapcsolódó értékesítői díjakat az 1. melléklet tartalmazza.

(4)[363] Az értékesítői alapdíj és az értékesítői hődíj külön-külön legmagasabb hatósági árak.

(5)[364] Az 1. mellékletben szereplő értékesítői díjak nem tartalmazzák az általános forgalmi adót.

3. §[365] (1) A külön kezelt intézmény a távhőszolgáltatásért távhőszolgáltató vagy az ellátási területen a korábbi távhőszolgáltató helyett működő új távhőszolgáltató részére a távhőszolgáltató által 2011. március 31-én alkalmazott, általános forgalmi adót nem tartalmazó díjnál 4,2 százalékkal magasabb mértékű - legmagasabb hatósági árnak minősülő - szolgáltatási díjat köteles fizetni.

(2)[366] A lakossági felhasználó és a lakossági díjfizető a távhőszolgáltatásért a távhőszolgáltató vagy az ellátási területen a korábbi távhőszolgáltató helyett működő új távhőszolgáltató részére a távhőszolgáltató által 2014. szeptember 30. napján alkalmazott szolgáltatási díjnál 3,3 százalékkal alacsonyabb összegű, legmagasabb hatósági árnak minősülő szolgáltatási díjat köteles fizetni.

---

[359] Megállapította: 38/2017. (IX. 29.) NFM rendelet 1. §. Hatályos: 2017. X. 1-től.
[360] Megállapította: 66/2011. (XI. 30.) NFM rendelet 1. § (1). Hatályos: 2011. XII. 1-től.
[361] Módosította: 38/2017. (IX. 29.) NFM rendelet 3. § a).
[362] Módosította: 66/2011. (XI. 30.) NFM rendelet 5. § (1).
[363] Beiktatta: 66/2011. (XI. 30.) NFM rendelet 1. § (2). Módosította: 38/2017. (IX. 29.) NFM rendelet 3. § b).
[364] Beiktatta: 66/2011. (XI. 30.) NFM rendelet 1. § (2). Hatályos: 2011. XII. 1-től.
[365] Megállapította: 78/2012. (XII. 22.) NFM rendelet 44. §. Hatályos: 2013. I. 1-től.
[366] Megállapította: 39/2014. (IX. 30.) NFM rendelet 7. §. Hatályos: 2014. X. 1-től.

4. §[367] A Magyar Energetikai és Közmű-szabályozási Hivatal (a továbbiakban: Hivatal) a Tszt. szerinti árelőkészítést a 2. melléklet szerinti módszertan alapján végzi.

5. §[368] (1)[369] Az 1. mellékletben meghatározott értékesítő, valamint távhőszolgáltató tárgyévi auditált számviteli törvény szerinti beszámolójában szereplő, a távhőtermelési és távhőszolgáltatási tevékenységéből származó adózás előtti eredménye nem haladhatja meg a tárgyévet megelőző év december 31-i, az auditált számviteli szétválasztás alapján az ezen tevékenységekre vonatkozó könyv szerinti bruttó eszközérték és a nyereségtényező szorzatának mértékét (a továbbiakban: nyereségkorlát). Azon értékesítő esetében, ahol a hőt - részben vagy kizárólag - villamosenergia-termeléssel kapcsoltan állítják elő, és a megtermelt villamos energia támogatott áron kötelező átvétel alá esik, a nyereségkorlát meghatározása során a bruttó eszközértékbe bele kell számítani a tárgyévet megelőző év december 31-i, az auditált számviteli szétválasztás alapján a kapcsolt villamosenergia-termelési tevékenységre vonatkozó könyv szerinti bruttó eszközértéket is.

(2) A nyereségtényező

a) azon értékesítő esetében, amely 2011. március 31. napját követően a villamos energiáról szóló 2007. évi LXXXVI. törvény (a továbbiakban: Vet.) szerinti megújuló energiaforrást hasznosító vagy a nagy hatásfokú, hasznos hőenergiával kapcsoltan termelt villamos energia és a hasznos hő mennyisége megállapításának számítási módjáról szóló miniszteri rendelet szerinti nagy hatásfokú kapcsolt energiatermelés követelményeinek megfelelő távhőtermelő létesítményt üzembe helyezett, illetve üzembe helyez: 4,5%;

b) az *a)* pont alá nem tartozó értékesítő esetében: 2,0%;

c) a távhőszolgáltató esetében 2,0%.

(3) Az értékesítő és a távhőszolgáltató köteles a nyereségkorlát feletti eredményét a távhőtermelés és távhőszolgáltatás energiahatékonyságát növelő, vagy költségének csökkentése érdekében felmerülő beruházásra fordítani a nyereségkorlát feletti eredmény keletkezését követő két éven belül, amely beruházás megvalósulását a Hivatal ellenőrzi.

(4) Ha a Hivatal az ellenőrzés során azt állapítja meg, hogy a (3) bekezdés szerinti beruházás nem, vagy csak részben valósult meg, akkor a nyereségkorlát feletti eredmény beruházásra fel nem használt mértékét a soron következő árelőkészítés során mint indokolt költséget csökkentő tételt veszi figyelembe.

5/A. §[370] (1) Azon hőtermelő, amely kizárólag a távhőtermelési vagy villamosenergia-termelési célú ipari folyamattól eltérő ipari folyamatból származó hulladékhőből állítja elő a távhőt, a 3. melléklet szerinti legmagasabb árnak tekintendő árral megegyező vagy az alatti szerződéses árat a közvetlenül a távhőszolgáltatóval kötött szerződésében jogosult alkalmazni, a Hivatal erre vonatkozó jóváhagyása esetén.

(2) Az (1) bekezdés szerinti hőtermelő mentesül az 5. § (1) bekezdése szerinti nyereségkorlát alkalmazása alól.

6. § (1) Ez a rendelet - a (2)-(3) bekezdésben meghatározott kivétellel - 2011. október 1. napján lép hatályba.

(2)[371]

(3)[372] Az 5. § 2012. január 1-jén lép hatályba.

(4)[373] A Hivatal az 5. § (3) bekezdés szerinti ellenőrzést első alkalommal a 2012. évre vonatkozóan készített számviteli törvény szerinti beszámoló tekintetében folytatja le.

---

[367] Megállapította: 59/2012. (X. 31.) NFM rendelet 2. §. Módosította: 37/2015. (VI. 30.) NFM rendelet 21. §.

[368] Megállapította: 76/2015. (XII. 29.) NFM rendelet 4. § (1). Hatályos: 2016. I. 1-től.

[369] Módosította: 38/2017. (IX. 29.) NFM rendelet 3. § c).

[370] Beiktatta: 54/2015. (IX. 30.) NFM rendelet 6. §. Hatályos: 2015. X. 1-től.

[371] Hatályon kívül helyezte: 66/2011. (XI. 30.) NFM rendelet 5. § (3). Hatálytalan: 2011. XI. 30-án 23.00 órától.

[372] Módosította: 66/2011. (XI. 30.) NFM rendelet 5. § (2).

[373] Módosította: 38/2017. (IX. 29.) NFM rendelet 3. § d).

(5)[374] Az egyes energetikai tárgyú miniszteri rendeletek módosításáról szóló 76/2015. (XII. 29.) NFM rendelettel megállapított 5. § nyereségkorlátra vonatkozó rendelkezései első alkalommal a 2015. évben keletkezett nyereségkorlát feletti eredmények tekintetében alkalmazandóak.

7. § (1)[375]

(2)[376]

1. melléklet az 50/2011. (IX. 30.) NFM rendelethez[377]

Az értékesítői díjak

	A	B	C	D	E
1.	Település	Értékesítő megnevezése	Vásárló szolgáltató neve	Értékesítői alapdíj	Értékesítői hődíj
2.				Ft/hó	Ft/GJ
3.	Ajka	Bakonyi Erőmű Zrt.	PRIMER Ajkai Távhőszolgáltatási Kft.	47 199 000	2 519
4.	Almásfüzitő	Füzitő GM Energiatermelő Kft.	ALFEN Almásfüzitői Energetikai és Szolgáltató Kft.	0	3 483
5.	Baja	Bajatechnik Kft.	Baja Energetika Kft.	0	3 082
6.[378]					
7.	Bonyhád	SSB Energia Kft.	„FŰTŐMŰ" Kft.	0	3 605
8.	Budapest	Alpiq Csepel Kft. - kombinált ciklusú erőmű	Budapesti Távhőszolgáltató Zrt.	71 506 000	1 136
9.	Budapest	Alpiq Csepel Kft. - kazán	Budapesti Távhőszolgáltató Zrt.	0	3 003
10.	Budapest	Budapesti Erőmű Zrt. - Kelenföldi Erőmű - 1117 Budapest, Budafoki út 52.	Budapesti Távhőszolgáltató Zrt.	222 798 000	2 975
11.	Budapest	Budapesti Erőmű Zrt. - Kispesti Erőmű - 1184 Budapest, Nefelejcs utca 2.	Budapesti Távhőszolgáltató Zrt.	141 870 000	2 866
12.	Budapest	Budapesti Erőmű Zrt. - Újpesti Erőmű - 1045 Budapest, Tó utca 7.	Budapesti Távhőszolgáltató Zrt.	176 788 000	2 892
13.	Budapest	Készenléti Rendőrség	Budapesti Távhőszolgáltató Zrt.	0	3 396
14.	Budapest	Budapesti Távhőszolgáltató Zrt.	FŐTÁV-Kiserőmű Kft.	629 000	1 997
15.	Budapest	CHP-Erőmű Kft.	Budapesti Távhőszolgáltató Zrt.	0	3 396
16.	Budapest	FŐTÁV-Kiserőmű Kft. - 1141 Budapest, Mogyoródi út 41-43.	Budapesti Távhőszolgáltató Zrt.	0	3 396
17.	Budapest	FŐTÁV-Kiserőmű Kft. - 1184 Budapest, Lakatos utca 44/B	Budapesti Távhőszolgáltató Zrt.	0	3 396
18.	Budapest	FŐTÁV-Kiserőmű Kft. - 1097 Budapest, Gyáli út	Budapesti Távhőszolgáltató Zrt.	0	3 396

[374] Beiktatta: 76/2015. (XII. 29.) NFM rendelet 5. §. Hatályos: 2016. I. 1-től.
[375] Nem lép hatályba a 66/2011. (XI. 30.) NFM rendelet 5. § (4) alapján.
[376] Nem lép hatályba a 66/2011. (XI. 30.) NFM rendelet 5. § (4) alapján.
[377] Megállapította: 37/2019. (IX. 30.) ITM rendelet 1. §, 1. melléklet. Hatályos: 2019. X. 1-től.
[378] Hatályon kívül helyezte: 48/2019. (XII. 23.) ITM rendelet 6. §. Hatálytalan: 2020. I. 1-től.

		17-19.			
19.	Budapest	FŐTÁV-Kiserőmű Kft. - 1142 Budapest, Tatai út 95.	Budapesti Távhőszolgáltató Zrt.	0	3 396
20.	Budapest	Fővárosi Közterület-fenntartó Nonprofit Zrt.	Budapesti Távhőszolgáltató Zrt.	0	1 133
21.	Budapest	Green-R Energetika Zrt.	Budapesti Távhőszolgáltató Zrt.	0	3 396
22.	Budapest	IMMODUS Zrt.	Budapesti Távhőszolgáltató Zrt.	0	3 396
23.	Budapest	WINDIRECT Kft.	Budapesti Távhőszolgáltató Zrt.	0	3 396
24.[379]	Budapest	MVM GTER Zrt. - kapcsoltan és önálló tüzeléssel termelt hő	Budapesti Távhőszolgáltató Zrt.	129 272 000	3 060
25.[380]	Budapest	MVM GTER Zrt. - póttüzeléssel termelt hő	Budapesti Távhőszolgáltató Zrt.	0	2 736
26.[381]	Budapest	ALTEO-Therm Kft.	Budapesti Távhőszolgáltató Zrt.	0	3 396
27.	Csongrád	Csoterm Kft.	Csongrádi Közmű Szolgáltató Kft.	0	1 093
28.	Csorna	Csornai Kogenerációs Erőmű Kft.	Csornahő Kft.	0	3 463
29.	Debrecen	Debreceni Hőszolgáltató Zrt.	Dotenergo Zrt.	12 815 000	3 031
30.	Debrecen	Debreceni Vízmű Zrt.	Debreceni Hőszolgáltató Zrt.	0	3 031
31.	Debrecen	Veolia Energia Magyarország Zrt.	Debreceni Hőszolgáltató Zrt.	154 267 000	3 031
32.	Dombóvár	Veolia Energia Magyarország Zrt.	DOMBÓVÁRHŐ Kft.	0	3 307
33.	Dorog	Veolia Energia Magyarország Zrt.	PROMTÁVHŐ Kft.	16 030 000	3 039
34.	Dunakeszi	CHP Erőmű Kft.	Dunakeszi Közüzemi Nonprofit Kft.	0	3 058
35.	Dunaújváros	Perkons DHŐ Kft.	Dunaújvárosi Víz-, Csatorna-Hőszolgáltató Kft.	0	2 643
36.	Dunaújváros	Energott Fejlesztő és Vagyonkezelő Kft.	Dunaújvárosi Víz-, Csatorna-Hőszolgáltató Kft.	33 660 000	2 643
37.	Dunaújváros	HF. Formula Kft.	Dunaújvárosi Víz-, Csatorna-Hőszolgáltató Kft.	21 610 000	2 643
38.	Eger	CHP-Erőmű Kft.	EVAT Zrt.	0	3 500
39.	Érd	Veolia Energia Magyarország Zrt.	Érdhő Kft.	0	3 480
40.	Esztergom	Veolia Energia Magyarország Zrt.	PROMTÁVHŐ Kft.	26 513 000	3 039
41.	Gödöllő	Veolia Energia Magyarország Zrt.	Gödöllői Távhőszolgáltató Kft.	0	3 396
42.	Gyöngyös	Veolia Energia Magyarország Zrt.	Városgondozási Zrt.	0	3 413
43.[382]	Győr	Arrabona Koncessziós Kft.	GYŐR-SZOL Zrt.	0	3 204

[379] Módosította: 48/2019. (XII. 23.) ITM rendelet 5. § a).
[380] Módosította: 48/2019. (XII. 23.) ITM rendelet 5. § a).
[381] Módosította: 48/2019. (XII. 23.) ITM rendelet 5. § b).
[382] Módosította: 48/2019. (XII. 23.) ITM rendelet 5. § c).

44.[383]	Győr	ALTEO-Therm Kft.	GYŐR-SZOL Zrt.	287 000	3 793
45.	Hajdúnánás	OMNI Energy Kft.	Hajdúnánási Építő és Szolgáltató Kft.	0	3 474
46.	Hajdúszoboszló	Veolia Energia Magyarország Zrt.	Hajdúszoboszlói Nonprofit Zrt.	0	3 550
47.	Kaposvár	E.ON Energiatermelő Kft.	Kaposvári Önkormányzati Vagyonkezelő és Szolgáltató Zrt.	0	3 682
48.[384]	Kazincbarcika	ALTEO-Therm Kft.	Barcika Szolg Kft.	38 748 000	2 847
49.	Kiskunhalas	Halas-T Kft.	Halasi Városgazda Zrt.	0	5 000
50.	Kiskunfélegyháza	PERKONS SKL Energiatermelő Kft.	Félegyházi Fejlesztési Nonprofit Kft.	0	3 098
51.	Körmend	SSB Energia Kft.	RÉGIÓHŐ Kft.	0	3 144
52.	Makó	Materm Hőszolgáltató, Befektető Kft.	Makói Városgazdálkodási Nonprofit Kft.	0	2 170
53.	Mátészalka	Veolia Energia Magyarország Zrt.	Mátészalkai Távhőszolgáltató Kft.	0	3 403
54.	Miskolc	Bioenergy-Miskolc Szolgáltató Kft.	MIHŐ Kft.	0	3 635
55.	Miskolc	Miskolci Geotermia Zrt.	MIHŐ Kft.	0	2 695
56.	Miskolc	Kuala Kft.	MIHŐ Kft.	0	2 695
57.	Miskolc	MVM MIFŰ Kft. - Hold u. hrsz. 23358/9 és Tatár u. 29/a hrsz. 23358/8	MIHŐ Kft.	167 443 000	3 058
58.	Miskolc	MVM MIFŰ Kft. - Miskolc, Bánki Donát u. 17.	MIHŐ Kft.	0	3 635
59.	Miskolc	MVM MIFŰ Kft. - Miskolc, Szarkahegy u. 21.	MIHŐ Kft.	0	3 635
60.	Mohács	Veolia Energia Magyarország Zrt.	MOHÁCS-HŐ Kft.	0	3 855
61.	Mohács	BIOENERGY-Duna Befektető és Szolgáltató Kft.	MOHÁCS-HŐ Kft.	0	3 242
62.	Moson-magyaróvár	MESZ Mosonmagyaróvár Kft.	Városüzemeltető és Fenntartó Kft.	17 117 000	2 732
63.	Nagykőrös	Perkons DHŐ Kft.	KÖVA-KOM Nonprofit Zrt.	0	3 482
64.	Nyíregyháza	Veolia Energia Magyarország Zrt.	NYÍRTÁVHŐ Kft.	84 470 000	3 005
65.[385]					
66.[386]	Ózd	ALTEO-Therm Kft.	Ózdi Távhő Kft.	0	3 343

[383] Módosította: 48/2019. (XII. 23.) ITM rendelet 5. § d).
[384] Módosította: 48/2019. (XII. 23.) ITM rendelet 5. § e).
[385] Hatályon kívül helyezte: 48/2019. (XII. 23.) ITM rendelet 6. §. Hatálytalan: 2020. I. 1-től.
[386] Módosította: 48/2019. (XII. 23.) ITM rendelet 5. § f).

67.	Paks	MVM Paksi Atomerőmű Zrt.	Duna Center Therm Kereskedelmi és Szolgáltató Kft.	4 895 000	929
68.	Pécs	Pannon Hőerőmű Zrt.	PÉTÁV Kft.	145 920 000	2 860
69.	Pétfürdő	ENGIE Magyarország Kft.	„PÉTKOMM" Kft.	3 939 000	2 492
70.	Püspökladány	KISERŐMŰ PLD Kft.	Püspökladányi Városüzemeltető és Gyógyfürdő Kft.	0	3 268
71.	Salgótarján	Perkons Bio Kft.	Salgó Vagyon Kft.	0	3 248
72.	Salgótarján	Perkons Tarján Kft.	Salgó Vagyon Kft.	0	3 248
73.	Sárbogárd	Perkons DHŐ Kft.	ENGIE Magyarország Kft.	0	3 843
74.	Sárvár	Kiserőmű SRV 2005 Energiaszolgáltató Kft.	Sárvári Városgondnokság Nonprofit Kft.	0	3 648
75.	Sátoraljaújhely	Sátoraljaújhely Város Önkormányzat Erzsébet Kórháza	ENGIE Magyarország Kft.	0	3 550
76.	Siklós	Perkons SKL Kft.	SIKLÓS-HŐ Kft.	0	3 711
77.	Siófok	ENGIE Magyarország Kft.	Termofok-Sió Kft.	7 084 000	2 514
78.	Sopron	Veolia Energia Magyarország Zrt.	SOPRON Holding Zrt.	20 255 000	2 883
79.[387]	Sopron	ALTEO-Therm Kft.	SOPRON Holding Zrt.	14 790 000	2 738
80.	Százhalombatta	Veolia Energia Magyarország Zrt.	„SZÁKOM" Nonprofit Kft.	20 476 000	2 857
81.	Szentlőrinc	Szentlőrinci Geotermia Zrt.	Szentlőrinci Közüzemi Nonprofit Kft.	0	3 654
82.	Szeged	OMNI Energy Kft.	Szegedi Távfűtő Kft.	0	3 544
83.	Sziget-szentmiklós	SZMK Energia Kft.	„Aries" Nonprofit Kft.	0	3 403
84.	Szigetvár	Szigetvári Gyógyfürdő Kft.	Szigetvári Távhő Szolgáltató Nonprofit Kft.	0	628
85.	Szolnok	ALFA-NOVA Bioenergia Termelő és Szolgáltató Kft.	ALFA-NOVA Kft.	0	3 147
86.	Szombathely	Szombathelyi Erőmű Zrt.	Szombathelyi Távhőszolgáltató Kft.	0	3 421
87.	Tapolca	Tapolcai Kogenerációs Erőmű Kft.	Városgazdálkodási Kft.	0	3 611
88.	Tatabánya	TB-ENERGO Kft.	T-Szol Tatabányai Szolgáltató Zrt.	0	2 368
89.	Tatabánya	Tatabánya Erőmű Kft.	T-Szol Tatabányai Szolgáltató Zrt.	202 455 000	2 368
90.[388]	Tiszaújváros	ALTEO-Therm Kft.	TiszaSzolg 2004 Kft.	30 519 000	2 911
91.	Vác	Veolia Energia Magyarország Zrt.	Váci Távhő Nonprofit Közhasznú Kft.	0	3 355
92.	Vác	Poligen V Kft.	Váci Távhő Nonprofit Közhasznú Kft.	0	3 355
93.	Vasvár	Vasi Triász Kft.	RÉGIÓHŐ Kft.	0	816
94.	Veszprém	Veszprém-Kogeneráció Energiatermelő Zrt.	„VKSZ" Veszprémi Közüzemi	0	3 629

[387] Módosította: 48/2019. (XII. 23.) ITM rendelet 5. § g).
[388] Módosította: 48/2019. (XII. 23.) ITM rendelet 5. § h).

			Szolgáltató Zrt.		

2. melléklet az 50/2011. (IX. 30.) NFM rendelethez[389]

Az indokolt költségek figyelembevételének módszertana a távhőtermelők és távhőszolgáltatók vonatkozásában

1. A költségek és az eszközérték figyelembevételének általános elvei

1.1. Indokolt költség és eszközérték

a) az összehasonlító gazdasági elemzéseken alapuló költségek és eszközértékek,

b) a dokumentumokkal (például szerződés) alátámaszthatóan az *a)* pontban foglaltakhoz képest a tárgyévben kivételesen felmerülő (szükségessé váló) éves költség/ráfordítás, vagy

c) a vállalkozás tárgyévet megelőző évre vonatkozó, auditált eredménykimutatásában szereplő adatok vizsgálata alapján meghatározott költségek.

1.2. A távhő díját a megállapításának alapját képező indokolt éves költség összegéből és a tárgyévre előre jelzett, értékesítésre kerülő éves hőmennyiségből levezetve kell kimutatni.

1.3. A legkisebb költség elvének érvényre juttatása érdekében a legkisebb hőtermelői költséget jelentő hőelőállítást kell alapul venni, a kapacitások hatékony allokálásának és helyettesíthetőségének szempontja mellett.

1.4. Azon értékesítő vagy távhőtermelő esetében, amely a hőt - részben vagy kizárólag - villamosenergia-termeléssel kapcsoltan állítja elő, és az általa termelt villamos energia támogatott áron kötelező átvétel alá esik, az ebből eredő árbevételét a Hivatal a távhőtermelés negatív költségeként figyelembe veszi.

2. Egyes árképző elemek (költségelemek) figyelembevételének módja

2.1. Működési költségek

2.1.1.[390] Földgáz költségek

Az anyagjellegű költségeken belül a földgáz alapú tüzelőanyag-költséget vagy minden távhőtermelői engedélyes esetében egységesen a Hivatal által előzetesen meghirdetett referencia költségszinten, vagy minden távhőtermelői engedélyes esetében azon az értéken (a hozzá tartozó mennyiséggel együtt) kell figyelembe venni, amellyel az árelőkészítést megalapozó adatszolgáltatásban az engedélyes ezt megadta, de a Hivatal jogosult egységes felső korlát (cap) alkalmazására, és vizsgálhatja, hogy milyen piaci versenyeztetés mellett alakult ki az elismerendő ár.

2.1.2. A nem földgáz alapú (tüzelőolaj, megújuló energiaforrás stb.) hőtermelés esetén a tüzelőanyag-költség egyedi vizsgálat alapján kerül figyelembevételre.

2.1.3. A hőtermelési üzem folyamatos biztonságos fenntartását szolgáló állandó költségeket összehasonlító gazdasági elemzéseken nyugvó fajlagosított értékek alapján, vagy a vállalkozás tárgyévet megelőző évre vonatkozó auditált eredménykimutatásában szereplő adatok vizsgálata alapján meghatározott értékben kell figyelembe venni indokolt költségként.

2.1.4. Az igénybe vett szolgáltatások - különös tekintettel a tevékenység folytatásához nélkülözhetetlen feladatok kiszervezésére, a tanácsadási díjakra, kapcsolt vállalkozásokkal kötött szerződésekre - csak egyedi vizsgálat alapján minősülhetnek külön is elismerendő indokolt költségeknek.

2.1.5. Pénzügyi ráfordítás, hiteltörlesztés

A pénzügyi ráfordítás valamint a hiteltörlesztés - az alkalmazott finanszírozási megoldástól függetlenül - a 3. pont szerinti egyedi vizsgálat alapján ismerhető el indokolt költségként.

2.2. Értékcsökkenés

---

[389] Megállapította: 76/2015. (XII. 29.) NFM rendelet 6. § (2), 7. melléklet. Hatályos: 2016. I. 1-től.

[390] Módosította: 59/2017. (XII. 29.) NFM rendelet 3. § (2).

2.2.1. Az értékcsökkenést vagy a vállalkozás tárgyévet megelőző évre vonatkozó auditált eredménykimutatása alapján, vagy összehasonlító gazdasági elemzéseken alapuló, az eszközök hosszú távú folyamatos működőképesen tartása érdekében felmerülő mértékben kell figyelembe venni.

2.2.2. Az értékcsökkenést a 3. pont szerint kell figyelembe venni abban az esetben, ha az egyedi vizsgálat eredményeként a pénzügyi ráfordítás valamint a hiteltörlesztés elismert költségnek tekintendő.

2.3. Megtérülés

2.3.1. Megtérülésként az 1. pont alapján figyelembe vett bruttó eszközérték és az 5. § (2) bekezdésében meghatározott nyereségtényező szorzatát kell elismerni indokolt költségként.

2.4. Támogatások

2.4.1. A beruházások vissza nem térítendő támogatásból finanszírozott részére sem a 2.2. pont szerinti értékcsökkenés, sem a 2.3. pont szerinti megtérülés nem vehető figyelembe.

2.4.2. A visszatérítendő támogatás a pénzügyi ráfordításokkal és a hiteltörlesztéssel azonos módon kezelve, a 3. pont szerinti vizsgálat pozitív eredménye esetén ismerhető el indokolt költségként.

3. Egyedi vizsgálat

A Hivatal azon beruházás esetében ismerheti el a beruházási hitel- valamint a visszatérítendő támogatás kamatát és törlesztő részletét indokolt költségként, amely teljesíti azt a feltételt, miszerint a beruházás számított tőkeköltségeként jelentkező elismert költségtöbblet kisebb, mint a beruházás eredményeként fellépő költségmegtakarítás.

A Hivatal az egyedi vizsgálata során a beruházás számított tőkeköltsége részeként a hitel éves tőketörlesztését és kamatát, a visszatérítendő támogatás éves törlesztő részletét és esetlegesen felszámított kamatát, a beruházás sajáttőkéből finanszírozott részére számított értékcsökkenésének összegét, valamint szintén a beruházás sajáttőkéből finanszírozott részén alapuló - a 2.3. pont szerint számított - megtérülés összegét hasonlítja össze a beruházás eredményeként felmerülő költségcsökkenéssel. A Hivatal azt is vizsgálja, hogy a beruházás összértéke, továbbá a hitel kamata megfelel-e a legkisebb költség elvének, összhangban van-e az aktuális piaci viszonyokkal, és a számított tőkeköltség megállapítása során csak az ezen követelményeknek megfelelő beruházási értéket és hitelkamatot fogadja el.

Abban az esetben, ha a beruházás hatására bekövetkező költségcsökkenés mértéke a beruházás számított tőkeköltségének összegét meghaladja, akkor a Hivatal a beruházás számított tőkeköltségét indokolt költségként elismeri.

3. melléklet az 50/2011. (IX. 30.) NFM rendelethez[391]

Az 5/A. § szerinti értékesítőre vonatkozó legmagasabb hatósági ár:

Teljesítménydíj (Ft/MW/Év)	Hődíj (Ft/GJ)
0	2000

[391] Megállapította: 54/2015. (IX. 30.) NFM rendelet 7. § (3), 11. melléklet. Hatályos: 2015. X. 1-től.

4. melléklet - Pécs M. J. Város Közgyűlésének 49/2005. (12. 20.) sz. rendelete a távhőszolgáltatásról (Ör.)

Pécs Megyei Jogú Város Önkormányzata Közgyűlésének
49/2005. (XII.20.) önkormányzati rendelete
a távhőszolgáltatásról

Pécs Megyei Jogú Város Közgyűlése a távhőszolgáltatásról szóló 2005. évi XVIII. törvény (továbbiakban: Tszt.) 60. §-a (3) bekezdésében, valamint az árak megállapításáról szóló 1990. évi LXXXVII. törvény mellékletében kapott felhatalmazás alapján a Tszt. és a Tszt. végrehajtásáról szóló 157/2005. (VIII. 15.) számú Kormányrendelet (továbbiakban: Vhr.) egyes rendelkezéseinek végrehajtására, valamint a távhőszolgáltatásra vonatkozó díjalkalmazási és díjfizetési feltételekre[392] a következőket rendeli el.

I. A rendelet hatálya
1. §

A rendelet hatálya kiterjed Pécs Megyei Jogú Város közigazgatási területén lévő távhő-felhasználókra (továbbiakban: felhasználó), díjfizetőkre és az őket távhővel ellátó, távhőszolgáltatást végző gazdálkodó szervezetekre (továbbiakban: szolgáltató), valamint a távhőszolgáltatáshoz szükséges eszközök tulajdonosaira.

II. Értelmező rendelkezések
2. §

Az önkormányzati rendelet (továbbiakban: rendelet) alkalmazásában irányadó a Tszt. 3. §-ában, valamint a Vhr. 3. sz. mellékleteként kiadott Távhőszolgáltatási Közüzemi Szabályzat (továbbiakban: TKSz) 2.1 pontjában meghatározott fogalmakból következően és azon túlmenően a felhasználó és a szolgáltató közötti jogviszonyban:

(1) Elszámoló mérő: a mérésügyi törvény[393] rendelkezéseinek megfelelően az illetékes és arra felhatalmazott mérésügyi szervek által hitelesített, sértetlen, törvényes tanúsító jellel és szolgáltató sértetlen plombájával rendelkező:
   a) a hőközpontban vagy hőfogadó állomáson elhelyezett hőmennyiségmérő,
   b) az épületrész hőfelhasználását mérő hőmennyiségmérő,
   c) a felhasználói hőközpontban a használati melegvíz épülettel történő elszámolására elhelyezett vízmérő,
   d) az épületrészekben (lakások, üzletek, irodák stb.) a vételezett használati melegvíz mérésére szolgáló mellékvízmérő(k).

(2) Fűtött légtérfogat*:* azon helyiségek légtérfogatának összege, amelyekben hőleadó, vagy a szomszédos helyiségekből átáramló hő biztosítja az előírás szerinti hőmérsékletet (az MSZ 04-140/2.).

   A helyiségek légtérfogatának szolgáltató által történő meghatározásánál:
   a) alapterületként a vakolt falsíkok közötti, valamint a beépített szekrények által elfoglalt területet kell figyelembe venni,
   b) nem vehetők figyelembe a falsíkon kívül eső területek. Nem vehetők figyelembe továbbá a falsíkból kiugró falpillérek által elfoglalt területek, ha azok alapterülete 0,5 m^2-nél kisebb,

[392] Módosította a 14/2012. (III.23.) Ör. 9. § (1) bekezdése, mely hatályos 2012. április 1-től.
[393] Módosította a 14/2012. (III.23.) Ör. 9. § (2) bekezdése, mely hatályos 2012. április 1-től.

c) nem vehető figyelembe az éléskamra (kamraszekrény), valamint a lakás (helyiség) légterének a közművezetékeket védő burkolat mögötti része,
d) a fürdőszoba légterének csak 60 %-a vehető figyelembe, ha az előírt hőmérsékletet műszaki tervek alapján kiegészítő fűtés (pl.: villamos vagy gáz hősugárzó) biztosítja.

(3) Fűtött alapterület: a (2) bekezdés a)– d) pontja szerinti helyiségek alap-területeinek összege.

(4)[394]Méretlen időszak: azon időszak, amely alatt a felhasználási helyen elszámoló mérő nélkül, vagy meghibásodott mérőn, vagy hatályát vesztett hitelességű, vagy szolgáltatói plomba nélküli, vagy sérült szolgáltatói plombával rendelkező mérőn vették igénybe a szolgáltatást**.**

(5)[395]Elszámolási időszak: hőszolgáltatás esetén, ha a felhasználó az általa felhasznált hőmennyiséget a fűtési időszakot követően számolja el, az év június 1. napjától a következő év május 31. napjáig terjedő időszak, egyéb esetben a hónap 1. napjától a hónap utolsó napjáig tartó időszak. Használati melegvíz szolgáltatás esetén a két mérőleolvasás közötti időszak.

III. Fogyasztóvédelem

3. §[396] [397][398]

A szolgáltató köteles együttműködni a felhasználókat érintő kérdésekben a fogyasztóvédelemről szóló törvényben foglaltaknak megfelelően, a Baranya Megyei Kormányhivatal Műszaki Engedélyezési és Fogyasztóvédelmi Főosztályával[399], az Országos Fogyasztóvédelmi Egyesület Baranya Megyei Szervezetével, a Pécs Baranyai Kereskedelmi és Iparkamrával, valamint a Lakásszövetkezetek és Társasházak Baranya Megyei Szövetségével, a Társasház kezelők Baranya megyei Szervezetével, továbbá azokkal a felhasználói érdekképviseletekkel, amelyek az egyesülési jogról szóló törvény alapján kifejezetten a felhasználók, díjfizetők érdekképviselete céljából, jogszerűen, a törvényi előírásoknak megfelelően jöttek létre, és szolgáltatót erről a bírósági bejegyzés csatolásával írásban vagy az elektronikus ügyintézés és a bizalmi szolgáltatások általános szabályairól szóló törvényben meghatározott elektronikus úton értesítették.

4. §

A szolgáltató köteles a 3. §-ban említett szervezeteket tájékoztatni azokról az adatokról és információkról, amelyek a fogyasztói érdekvédelem gyakorlásához szükségesek.

5. §

(1)[400]A szolgáltató a Tszt. 11. §-ában és TKSz 26.2. pontjában foglalt, valamint a fogyasztóvédelemről szóló törvényben előírt tájékoztatási kötelezettség körébe tartozó információkat a honlapján köteles közzétenni, továbbá ügyfélszolgálatán a honlapon szereplő információkat az ügyfelek számára elérhetővé tenni**.**

A szolgáltató az ügyfeleit érintő egyéb időszerű információkról ügyfeleit a célnak legmegfelelőbb módon – sajtó, hírlevél, hirdetmény, stb. – is köteles tájékoztatni. A

[394] Módosította a 16/2013. (IV.22.) Ör. 1. §-a mely hatályos 2013. április 23-tól.
[395] Beiktatta a 14/2012. (III.23.) Ör. 1. §-a mely hatályos 2012. április 1-től.
[396] Módosította a 14/2012. (III.23.) Ör. 11. § a) pontja, mely hatályos 2012. április 1-től.
[397] Módosította 16/2013. (IV.22.) Ör. 2. §-a, mely hatályos 2013. április 23-tól.
[398] Módosította az 57/2017. (XII.18.) Ör. 3. §-a. Hatályos: 2017. december 19-től.
[399] Módosította 15/2015. (VI.1.) Ör. 7. § a) pontja, mely hatályos 2015. június 2-től.

[400] Módosította a 15/2015. (VI.1.) Ör. 7. § b) pontja, mely hatályos 2015. június 2-től.

panaszkezeléssel kapcsolatos tájékoztatás a szolgáltató Panaszkezelési Szabályzatában kerül rögzítésre, melyet a honlapján, ügyfélszolgálatán elérhetővé kell tenni.

(2) A felhasználó a távhőszolgáltatással kapcsolatos panaszainak orvoslását elsősorban szolgáltató Ügyfélszolgálati irodájától, illetőleg fogyasztóvédelmi referensétől kérheti. Amennyiben a szolgáltató intézkedését nem találja megfelelőnek, jogosult panaszával a Baranya megyei Kormányhivatal[401] Műszaki Engedélyezési és Fogyasztóvédelmi Főosztályához[402] illetőleg a Nemzeti Fogyasztóvédelmi Hatósághoz[403] fordulni.

III/A. A távhőszolgáltatás fejlesztése céljára kijelölt területek[404]

5/A. §

Pécs Megyei Jogú Város közigazgatási területén területfejlesztési környezetvédelmi és levegőtisztaság-védelmi szempontok alapján az 5. mellékletben megjelölt területeken célszerű a távhőszolgáltatás fejlesztése**.**

IV. Távhőellátó berendezések létesítése, átalakítása és üzemeltetése

6. §

Annak érdekében, hogy a szolgáltató a szolgáltatást egész évben megfelelő minőségben biztosítani tudja, szükséges, hogy a szolgáltatói és a felhasználói berendezések szolgáltató Üzletszabályzatában foglaltaknak megfeleljenek.

7. §

A távhőellátó rendszerre jelen rendelet hatálybalépése előtt csatlakoztatott felhasználói berendezések továbbra is üzemben tarthatók, de átalakításukat legkésőbb az első felújítás, vagy átépítés alkalmával az Üzletszabályzatban foglaltaknak megfelelően el kell végezni. Az átalakítás költségei a létesítőt terhelik.

8. §

(1) Távhőellátó rendszer szolgáltatói berendezéseit, valamint a szolgáltató tulajdonában lévő felhasználói berendezéseket létesíteni, illetve azokon átalakítási munkálatokat végezni – a szolgáltató és a létesítő térítésmentes eszközátadásra vonatkozó megállapodása hiányában – csak a szolgáltató beruházásában lehet, saját vagy átvett, fejlesztési célú forrásból. [405]

(2) A felhasználó tulajdonába kerülő berendezéseket létesíteni, valamint azokon a felhasználó tulajdonában lévő és a szolgáltatói rendszerről ellátott eszközökön (dolgon) átalakítási, bővítési munkálatokat végezni – ide értve az eszközök áthelyezését, leszerelését is – továbbá szolgáltatói berendezések rendeltetésszerű működtetését biztosító tartozékok eredeti állapotát megváltoztatni csak szolgáltató előzetes hozzájárulásával és szakmai feltételeinek betartásával lehet.

9. §

A távhővételezés ügyében előzetes tájékoztatást kérő érdekelt kérelmének tartalmaznia

---

[401] Módosította a 14/2012. (III.23.) Ör. 9. § (3) bekezdése, mely hatályos 2012. április 1-től.
[402] Módosította 15/2015. (VI.1.) Ör. 7. § c) pontja, mely hatályos 2015. június 2-től.
[403] Módosította a 14/2012. (III.23.) Ör. 9. § (4) bekezdése, mely hatályos 2012. április 1-től.
[404] Beiktatta a 15/2015. (VI.1.) Ör. 2. §-a, mely hatályos 2015 június 2-től.
[405] Módosította a 41/2007. (XI.30.) Ör. 1. § (1) bekezdése, amely hatályos 2008. január 1-től.

kell a tervezett felhasználási hely címét, rendeltetését (lakó-, vegyes-, vagy egyéb épület), a vételezni kívánt legnagyobb hőteljesítményt és a tervezett éves hőigényt, valamint a TKSZ 2.1.3. pontjában foglaltaknak megfelelően a távhőmennyiség mérésének tervezett helyét.

10. §

(1) Új vagy növekvő távhőigénnyel jelentkező felhasználási hely tulajdonosától az igényének kielégítését szolgáló hőteljesítmény rendelkezésre állásához szükséges szolgáltatói tulajdonú berendezések létesítése, bővítése, átalakítása céljából a szolgáltató csatlakozási díjat kérhet. A csatlakozási díj nem foglalja magába a Tszt. 34. § (2) bekezdése szerinti vezetékhálózat fejlesztésének, és a hőközpont létesítésének és bővítésének költségeit.

(2) A csatlakozási díjon felül a szolgáltató kérheti az (1) bekezdés szerinti távhőigénylőtől a Tszt. 34. § (2) bekezdése szerinti vezetékhálózat fejlesztési költségnek a távhő teljesítményigénnyel arányos részét is, amelyet szolgáltató a vezetékhálózat tulajdonosának fizetett meg.

(3) A szolgáltató üzletpolitikai okból eltekinthet a csatlakozási díj meg-fizetésétől, illetőleg annak összegét mérsékelheti.

(4) A bejelentett új vagy növekvő távhő teljesítményigény kielégítésére, a fizetendő csatlakozási díj és a (2) bekezdés szerinti fejlesztési költség megfizetésére az igénybejelentőnek és a szolgáltatónak egymással külön szerződést kell kötnie.

(5) A csatlakozási díj mértékét a 2. melléklet tartalmazza.

11. §

Felhasználó távhőrendszerre való csatlakozására, vagy többlet hőigényének biztosítására csak a csatlakozási díj megfizetése után kerülhet sor.

12. §

Több telephellyel rendelkező felhasználó egyik telephelyén fenntartott teljesítményének másik telephelyre való átcsoportosítására szolgáltató csak akkor kötelezhető, ha az nem igényel hálózatfejlesztést, illetve bővítést, továbbá nem veszélyezteti a meglévő felhasználók biztonságos távhőellátását.

13. §

A felhasználó a TKSZ 12.3 szerinti esetben tarthat igényt az általa megfizetett csatlakozási díj visszatérítésére.
Ha a felhasználó a közszolgáltatási szerződést[406] felmondja, és az általa lekötött teljesítményre a felmondás időpontjáig, vagy az általa fenntartott teljesítményről, illetve annak egy részéről lemond, és a lemondás időpontjáig arra más felhasználó nem tart(ott) igényt, a felhasználót csatlakozási díj visszatérítés nem illeti meg.

14. §

A felhasználói rendszer átalakításának következtében szükségessé váló szolgáltató tulajdonában lévő berendezések átalakítási költségei a felhasználót terhelik.

15. §

(1) A szolgáltató jogosult a felhasználó tulajdonában lévő szolgáltató berendezéseket ellenőrizni, hogy azok az Üzletszabályzatban foglaltaknak megfelelnek-e.

[406] Módosította a 15/2015. (VI.1.) Ör. 7. § d) pontja, mely hatályos 2015. június 2-től.

(2) Felhasználó köteles szolgáltató részére a szolgáltató tulajdonában lévő berendezésekhez való hozzáférést biztosítani, amennyiben azok a felhasználó tulajdonában vagy birtokában lévő ingatlanon találhatók.

(3) Szolgáltató jogosult felhasználó vételezését, valamint a felhasználói berendezés állapotát a felhasználási helyen ellenőrizni, a TKSZ 15.1. pontjában meghatározott módon.

16. §

(1) A felhasználó számára fűtési célra szolgáltatott hőenergia mérésére szolgáló hőmennyiségmérő elhelyezhető a
   a) felhasználói hőközpontban,
   b) hőfogadó állomáson,
   c) épületrészenkénti mérés esetén felhasználói vezetékhálózaton.

(2) Épületrészenkénti mérés esetén a hőmennyiségmérő és a használati melegvízmérő felhasználói vezetékhálózaton történő elhelyezését – amennyiben felek másként nem állapodnak meg – lakáson kívül (például lépcsőház) kell megvalósítani.

(3) Felhasználói hőközpontban, illetve hőfogadó állomáson történő méréskor a használati melegvíz mérésére szolgáló vízmérő elhelyezését a felhasználói hőközpontban illetve hőfogadó állomáson a felmelegítés előtti vezetékszakaszban (a tároló és cirkulációs vezeték csatlakozás előtt) kell megvalósítani.

(4) Az elszámolás alapjául szolgáló hőmennyiségmérők és vízmérők hiteles állapotban tartásáról a szolgáltató gondoskodik.

(5)[407]Épületrészben elhelyezett elszámoló mérő(k) esetén a felhasználó, egyéb esetben a szolgáltató gondoskodik a mérő(k) rendeltetésszerű használatáról és megóvásáról.

17. §

(1) Szolgáltató jogosult – előzetes értesítés mellett – az épületrészben elhelyezett elszámoló mérő(ke)t hitelesítés céljából kiszerelni és elszállítani. Szolgáltató köteles erről jegyzőkönyvet (felülvizsgálati adatlapot) kiállítani, és abban feltüntetni a mérő(k) adatait és állapotát.

(2) Amennyiben az épületrészben lévő elszámoló mérők újrahitelesítése a felhasználónak felróható okból hiúsul meg, a nem hiteles mérés időszaka (méretlen időszak) alatt igénybevett szolgáltatás elszámolása
   a) hőmennyiségmérő esetében a TKSZ 23.1. pontja,
   b) használati melegvízmérő esetén ezen rendelet 34. § (1) bekezdés b) pontja szerint történik.[408]

18. §

A felhasználó és a szolgáltató köteles a tulajdonában, illetve üzemeltetésében lévő berendezéseket folyamatosan ellenőrizni és karbantartani.

19. §

(1)[409]A felhasználó köteles a hővételezés bármely okból történő jelentős megváltoztatásáról, vagy szüneteltetéséről szolgáltatót előzetesen írásban vagy az

[407] Kiegészítette a 14/2012. (III.23.) Ör. 2. §-a mely hatályos 2012. április 1-től.
[408] Módosította a 41/2007. (XI.30.) Ör. 1. § (1) bekezdése, amely hatályos 2008. január 1-től.
[409] Módosította az 57/2017. (XII.18.) Ör. 3. §-a. Hatályos: 2017. december 19-től.

elektronikus ügyintézés és a bizalmi szolgáltatások általános szabályairól szóló törvényben meghatározott elektronikus úton értesíteni.

(2) Szolgáltató köteles a felhasználót a hőátadás bármely okból történő korlátozásáról, vagy szüneteltetéséről – az Üzletszabályzatban rögzített módon – előzetesen értesíteni.

V. Közszolgáltatási szerződés[410]

20. §

(1) Az általános közszolgáltatási szerződés[411] a TKSZ 2.1. pontja szerinti szolgáltatásra vagy szolgáltatásokra a Tszt. 43. § (6) bekezdés szerinti megállapodás aláírásával jön létre. Amennyiben felhasználó és szolgáltató a megállapodás feltételeiben nem tud megállapodni, felek jogviszonyára az általános közszolgáltatási szerződés[412] érvényes, továbbá a szolgáltatás díjának elszámolására és a díjfizetésre ezen rendelet előírásait kell alkalmazni.

(2) Az (1) bekezdésben meghatározottak szerint kell eljárni a közszolgáltatási szerződés[413] megkötéséig, ha felhasználó és szolgáltató közötti jogviszony a Tszt. 37. § (5) bekezdése szerint a szolgáltatás igénybevételével jött létre.

(3) Az általános közszolgáltatási szerződést[414] a lakóépület, a vegyes célra használt épület tulajdonosa vagy a tulajdonos jogszerű felhatalmazással rendelkező képviselője, tulajdonosi közösség (Tszt. 3. § g) pont) esetén a felhasználó képviselője, épületrészenkénti hőmennyiségmérés esetén az épületrész tulajdonosa köti meg a szolgáltatóval.

(4) A tulajdonos vagy a felhasználó képviselője köteles beszerezni a tulajdonos vagy a tulajdonosi közösség felhatalmazását az általános közszolgáltatási szerződés[415] megkötéséhez, módosításához vagy felmondásához.

(5) Ha a felhasználó képviselője helyett vagy mellett más is jogosult a közszolgáltatási szerződésben[416] foglaltak teljesítésének ellenőrzésére, és a közszolgáltatási szerződésben[417] rögzített üzemviteli kérdésekben eljárni, akkor a közszolgáltatási szerződésnek[418] – a Tksz 9. és 10. pontjában meghatározott adatokon kívül – tartalmaznia kell annak a személynek a nevét, címét, elérthetőségeit és jogkörét, akivel a szolgáltató köteles együttműködni.

(6)[419] [420]A Tszt. 3. § w) pontja szerinti külön kezelt intézmény törvényes képviselője a közszolgáltatási szerződés[421] megkötésekor, vagy a külön kezelt intézményi minősítésében beálló változás esetén köteles a szolgáltatónak írásban írásban vagy az elektronikus ügyintézés és a bizalmi szolgáltatások általános szabályairól szóló törvényben meghatározott elektronikus úton nyilatkozni a külön kezelt intézményi besorolásáról vagy annak megszűnéséről.

---

[410] Módosította a 15/2015. (VI. 1.) Ör. 7. § d) pontja, mely hatályos 2015. június 2-től.
[411] Módosította a 15/2015. (VI.1.) Ör. 7. § d) pontja, mely hatályos 2015. június 2-től.
[412] Módosította a 15/2015. (VI.1.) Ör. 7. § d) pontja, mely hatályos 2015. június 2-től.
[413] Módosította a 15/2015. (VI.1.) Ör. 7. § d) pontja, mely hatályos 2015. június 2-től.
[414] Módosította a 15/2015. (VI.1.) Ör. 7. § d) pontja, mely hatályos 2015. június 2-től,
[415] Módosította a 15/2015. (VI.1.) Ör. 7. § d) pontja, mely hatályos 2015. június 2-től.
[416] Módosította a 15/2015. (VI.1.) Ör. 7. § d) pontja, mely hatályos 2015. június 2-től.
[417] Módosította a 15/2015. (VI.1.) Ör. 7. § d) pontja, mely hatályos 2015. június 2-től.
[418] Módosította a 15/ 2015. (VI.1.) Ör. 7. § d) pontja, mely hatályos 2015. június 2-től.
[419] Beiktatta a 16/2013.(IV.22.) Ör. 3. §-a, mely hatályos 2013. április 23-tól.
[420] Módosította az 57/2017. (XII.18.) Ör. 3. §-a. Hatályos: 2017. december 19-től.
[421] Módosította a 15/2015. (VI. 1.) Ör. 7. § d) pontja, mely hatályos 2015. június 2-től.

21. §[422]

22. §

Amennyiben a felhasználó a fűtési célú távhőszolgáltatás megkezdésével, befejezésével, a szolgáltatás mértékével kapcsolatos igényét nem adja meg, távhőszolgáltató – ha a felhasználói berendezés állapota ezt lehetővé teszi – a fűtési célú távhőszolgátatást a fűtési időszakban a hőközponti fűtésszabályozó működtetésével folyamatosan teljesíti.

23. §

(1) A távhőszolgáltatás megszüntetésére a közszolgáltatási szerződés[423] – a Tszt. 38. § (2) bekezdésében meghatározott rendelkezései szerinti – felmondásával kerülhet sor. A közszolgáltatási szerződést[424] a felhasználási hely egészére kiterjedően lehet felmondani.

(2) A Tszt. 38. § (2) bekezdés a)-d) pontjában előírt feltételek az egyedi közszolgáltatási szerződés[425] felmondására is irányadóak.

(3)[426]A felhasználó a közszolgáltatási szerződés[427] felmondására irányuló szándékát a szolgáltatónak írásban vagy az elektronikus ügyintézés és a bizalmi szolgáltatások általános szabályairól szóló törvényben meghatározott elektronikus úton köteles bejelenteni. Szolgáltató a bejelentés kézhezvételétől számított 15 napon belül írásban köteles tájékoztatni felhasználót a felmondás feltételeiről. A közszolgáltatási szerződés[428] felmondása esetén a szolgáltató köteles vizsgálni a Tszt. 38. § (2) bekezdésben meghatározott feltételek teljesítését.

(4) A közszolgáltatási szerződés[429] felmondása esetén a felhasználási helyen a távhő igénybevételének megszüntetésével egyidejűleg a távhőszolgáltatással azonos komfortfokozatú (összkomfortos), más hőellátást kell megvalósítani a 22/2003. (IV.23.) önkormányzati rendelet előírásának betartásával.

(5) A Tszt. 38. § (2) bekezdés c) pontjában foglaltak a szolgáltató tulajdonát képező felhasználói hőközpont megszüntetésének, átalakításának költségeire is vonatkoznak, ide nem értve az eszközök selejtezési költségét.

(6) Ha a fogyasztási helyet magában foglaló ingatlannak több tulajdonosa van, a felhasználó köteles beszerezni a tulajdonosok Tszt. 38. § (2) bekezdés a) pontja rendelkezéseinek megfelelő nyilatkozatokat és ezek meglétéről felelős nyilatkozatot tenni szolgáltatónak, valamint szolgáltató kérésére azok rendelkezésre állását igazolni.

(7) A tulajdonosi közösség, mint felhasználó nevében a közszolgáltatási szerződés[430] felmondásának, illetőleg módosításának közlésére az jogosult, aki a hatályos jogszabályok alapján annak képviselője vagy teljes bizonyító erejű

---

[422] Hatályon kívül helyezte a 16/2013. (IV.22.) Ör. 11. § a) pontja. Hatálytalan 2013. április 23-tól.
[423] Módosította a 15/2015. (VI.1.) Ör. 7. § d) pontja, mely hatályos 2015. június 2-től.
[424] Módosította a 15/2015. (VI.1.) Ör. 7. § d) pontja, mely hatályos 2015. június 2-től.
[425] Módosította a 15/2015. (VI.1.) Ör. 7. § d) pontja, mely hatályos 2015. június 2-től.
[426] Módosította az 57/2017. (XII.18.) Ör. 3. §-a. Hatályos: 2017. december 19-től.
[427] Módosította a 15/2015. (VI.1.) Ör. 7. § d) pontja, mely hatályos 2015. június 2-től.
[428] Módosította a 15/2015. (VI.1.) Ör. 7. § d) pontja, mely hatályos 2015. június 2-től.
[429] Módosította a 15/2015. (VI.1.) Ör. 7. § d) pontja, mely hatályos 2015. június 2-től.
[430] Módosította a 15/2015. (VI.1.) Ör. 7. § d) pontja, mely hatályos 2015. június 2-től.

magánokiratban, illetve ügyvéd által ellenjegyzett okiratba foglalt meghatalmazással rendelkezik.

(8)[431]A (4) bekezdésben meghatározott munkák elvégzését a felhasználó köteles írásban vagy az elektronikus ügyintézés és a bizalmi szolgáltatások általános szabályairól szóló törvényben meghatározott elektronikus úton bejelenteni a szolgáltatónak.

A közszolgáltatási szerződés[432] felmondása miatt szükséges munkálatokat a tulajdonát képező hőközpontban vagy hőfogadó állomáson a távhőszolgáltató végezheti.

24. §

(1) Ha a felhasználási helyen valamely épületrész távhőellátását kívánják megszüntetni, ahhoz a közszolgáltatási szerződés[433] módosítása szükséges. Ebben az esetben a Tszt. 38. § (5) bekezdésében foglaltak az egyedi közszolgáltatási szerződés[434] módosítására is irányadóak.

(2)[435]A közszolgáltatási szerződés[436] módosítása iránti igényt a felhasználó, illetőleg felhasználó képviselője írásban vagy az elektronikus ügyintézés és a bizalmi szolgáltatások általános szabályairól szóló törvényben meghatározott elektronikus úton köteles szolgáltatónak bejelenteni. A szolgáltató a bejelentés kézhezvételétől számított 15 napon belül írásban köteles tájékoztatni felhasználót a szerződés módosítás feltételeiről. A felhasználó képviselője köteles beszerezni a Tszt. 38. § (5) bekezdés a) pontjában meghatározott tulajdonosi hozzájárulásokat és ezek meglétéről szolgáltatónak felelős nyilatkozatot tenni, továbbá amennyiben szolgáltató kéri, ezek meglétét igazolni.

(3) A szolgáltató a Tszt. 38. § (5) bekezdésében meghatározott feltételek teljesítését, továbbá a 22/2003. (IV.23.) önkormányzati rendelet előírásainak betartását köteles vizsgálni.

(4) Épületrész (lakás, nem lakás céljára szolgáló helyiség) távhőellátásának megszüntetése esetén a hőleadó berendezéseket le kell választani a távhőellátó rendszerről, és az átmenő vezetékeket hőszigetelni kell. Ezzel egyidejűleg az épület továbbra is üzemelő fűtési rendszerén (távhővezeték, hőközpont, hőfogadó, stb.) a rendeltetésszerű működéshez a leválasztás miatt szükséges átalakításokat, beszabályozásokat el kell végezni.

(5)[437]Felhasználó képviselője köteles az épületrész kiválása miatt szükséges közszolgáltatási szerződés[438] módosítása esetén a (4) bekezdésben meghatározott munkákról az arra jogosult által készített tervet és műszaki leírást a szolgáltatónak benyújtani. A tervnek az épület teljes fűtési rendszerére ki kell terjednie.

Az épület továbbra is működtetett fűtési rendszerére vonatkozóan a tervnek a megváltozott hőszükséglet mértékét, annak számítását, valamint a leválás miatt szükséges átalakításokat és a beszabályozási tervet is tartalmaznia kell. A szolgáltató köteles 15 napon belül a tervet felülvizsgálni.

---

[431] Módosította az 57/2017. (XII.18.) Ör. 3. §-a. Hatályos: 2017. december 19-től.
[432] Módosította a 15/2015. (VI.1.) Ör. 7. § d) pontja, mely hatályos 2015. június 2-től.
[433] Módosította a 15/2015. (VI.1.) Ör. 7. § d) pontja, mely hatályos 2015. június 2-től.
[434] Módosította a 15/2015. (VI.1.) Ör. 7. § d) pontja, mely hatályos 2015. június 2-től.
[435] Módosította az 57/2017. (XII.18.) Ör. 3. §-a. Hatályos: 2017. december 19-től.
[436] Módosította a 15/2015. (VI.1.) Ör. 7. § d) pontja, mely hatályos 2015. június 2-től.
[437] Módosította az 57/2017. (XII.18.) Ör. 3. §-a. Hatályos: 2017. december 19-től.
[438] Módosította a 15/2015. (VI.1.) Ör. 7. § d) pontja, mely hatályos 2015. június 2-től.

Amennyiben a tervezett átalakítás jogszabályba, műszaki előírásba ütközik, avagy a többi felhasználó részére történő szolgáltatást akadályozza, erről a szolgáltatónak a felhasználót írásban vagy az elektronikus ügyintézés és a bizalmi szolgáltatások általános szabályairól szóló törvényben meghatározott elektronikus úton tájékoztatnia kell. A szolgáltató közlése alapján történő tervmódosításról a felhasználó köteles gondoskodni.

(6) A Tszt. 38. § (5) bekezdés d) pontjában foglaltak a szolgáltató tulajdonát képező felhasználói hőközpont átalakításának költségeire is vonatkoznak, ide nem értve az eszközök selejtezési költségét.

25. §

(1)[439]A közszolgáltatási szerződés, valamint a felhasználó díjfizetési kötelezettsége abban az időpontban szűnik meg, amikor – a jogszabályi és műszaki előírások szerint – a távhőellátás igénybevételének lehetősége véglegesen megszűnt. Amennyiben épületrész kiválása miatt a közszolgáltatási szerződés módosítása szükséges, az érintett díjfizető díjfizetési kötelezettsége a szerződés módosításának megtörténtéig fennáll. A felhasználó köteles az elszámoláshoz szükséges adatokat a szolgáltató rendelkezésére bocsátani és annak költségét viselni.

(2) A távhőszolgáltatás megszüntetése, illetőleg az épületrész kiválása miatt szükséges közszolgáltatási szerződés[440] módosítása előtt, a megszüntetés, illetőleg módosítás időpontjáig igénybevett szolgáltatás díját, ideértve a díjhátralékot is, egy összegben kell rendezni, valamint az alapdíj még meg nem fizetett hányadát a szolgáltató számlája alapján kell megfizetni.

VI. Felhasználó, díjfizető személyében bekövetkező változás

26. §

(1) Szolgáltató, felhasználó és díjfizető a távhőszolgáltatás minden területén – a tőle elvárható mértékig – köteles együttműködni és egymást kölcsönösen tájékoztatni a szolgáltatással, illetve annak igénybevételével, a szolgáltatás ellenértékének elszámolásával kapcsolatos kérdésekben.

a) A szolgáltató jogosult a változás időpontjától a tulajdonossal vagy a felhasználási hely általa ismert tulajdonosával szemben érvényesíteni a távhőszolgáltatás díját, ha a felhasználó- vagy díjfizető-változás bejelentése nem történt meg, az ingatlant jogcím nélkül használják, a változás- bejelentésből nem állapítható meg egyértelműen az új felhasználó vagy díjfizető személye, vagy hiányoznak a változás időpontjáig igénybevett szolgáltatás elszámolásához szükséges adatok, továbbá, ha a hiánypótlásra – a szolgáltató felszólítását követően, az abban foglalt határidőig – nem kerül sor. [441]

b) A változásban érintett felek egyetemlegesen felelősek a változás időpontjában a felhasználási helyen lévő elszámoló mérő állapotáért.

c) A felhasználó, és a díjfizető köteles a Tszt. 45. § (1) bekezdés a) pont szerinti adataiban bekövetkezett változást – a változást követő 15 napon belül – bejelenteni szolgáltatónak.

E rendelet előírásai szerint bejelentett díjfizető esetén az adatokban történt változást a tulajdonos és a díjfizető együttesen köteles a szolgáltatóval közölni.

[439] Módosította a 15/2015. (VI.1.) Ör. 2. §-a, mely hatályos 2015. június 2-től.
[440] Módosította a 15/2015. (VI.1.) Ör. 7. § d) pontja, mely hatályos 2015. június 2-től.
[441] Módosította a 14/2012. (III.23.) Ör. 3. § (1) bekezdése, mely hatályos 2012. április 1-től.

d) Ha a tulajdonosnak vagy az ingatlan bérbeadása esetén a szolgáltató nyilvántartásában szereplő bérlőnek van lejárt határidejű tartozása, a távhőszolgáltató új bérlő vagy új használó bejelentése esetén a tartozás rendezéséig jogosult a tulajdonossal vagy a felhasználási hely általa ismert tulajdonosával szemben érvényesíteni a távhőszolgáltatás díját.
Ha a tartozás rendezését követően a tulajdonos és a bérlő vagy használó együttesen fenntartják vagy kezdeményezik a díjfizető-változás nyilvántartásba vételét, a szolgáltató azt feltételekhez nem köthet. [442]

(2) A TKSZ 21.1 pontjában meghatározott esetben az új felhasználóval történő közszolgáltatási szerződés[443] aláírásának, illetőleg hatálybalépésének napjáig az új felhasználó az előző felhasználóval létrejött szerződésben foglaltak szerint veszi igénybe a szolgáltatást, és köteles a díjat annak megfelelően fizetni.

VII. A szolgáltatás teljesülése

27. §

(1) A szolgáltatás akkor számít teljesítettnek, ha:

a) Hőátalakítás nélküli távhőszolgáltatás esetén szolgáltató a fűtési időszakban a -11°C méretezési külső léghőmérséklethez tartozó szerződött hőteljesítménnyel, ennél magasabb léghőmérsékletnél a szerződött teljesítménynek a tényleges külső hőmérséklethez tartozó arányos részével a felhasználó rendelkezésére áll.
Fűtési időszakon kívül pedig a szerződött hőteljesítmény legalább akkora hányadával, hogy a felhasználó csapolóinál legalább 40°C-os hőmérsékletű használati melegvíz biztosítható legyen.

b) Hőátalakítással megvalósuló távhőszolgáltatás esetén a szolgáltató a fűtési időszakban a -11°C méretezési külső léghőmérséklethez tartozó szerződött hőteljesítménnyel, ennél magasabb léghőmérsékletnél a szerződött teljesítménynek a tényleges külső hőmérséklethez tartozó arányos részével felhasználó rendelkezésére áll.

c) Használati melegvíz szolgáltatási célú távhőszolgáltatás esetén a használati melegvíz hőmérséklete - a csapolóknál mérve - elérje a 40°C-ot.

(2) A szolgáltatás akkor is teljesítettnek számít, ha az (1) bekezdésben foglaltak a felhasználó tulajdonában lévő berendezések hibájából, vagy alkalmatlanságából, illetve elégtelen hőteljesítmény lekötésből nem teljesülnek.

(3) Fűtési időszakban a primer és szekunder előremenő víz hőmérsékletét a szolgáltató a rendszerre jellemző szabályozási görbe, a meteorológiai viszonyok és előrejelzések figyelembevételével a Tksz.12.1. bekezdés rendelkezéseinek, valamint az üzletszabályzatban rögzítettek betartása mellett jogosult változtatni, leállítani és újraindítani.

VIII. Korlátozás

28. §

(1) Országos tüzelőanyag hiány miatt, valamint környezet- és leve-gőtisztaság-védelmi okokból, továbbá a hőtermelőnél fellépő tartós hőtermelés kiesés miatt szolgáltató

[442] Beiktatta a 14/2012. (III.23.) Ör. 3. § (2) bekezdése, mely hatályos 2012. április 1-től.
[443] Módosította a 15/ 2015. (VI.1.) Ör. 7. § d) pontja, mely hatályos 2015. június 2-től.

jogosult a Vhr. 16. §-ában foglaltak figyelembevételével a távhőellátást korlátozni a következő sorrendben és mértékig:

a) Először ott kell korlátozni, ahol a korlátozás következtében közvetlen anyagi kár nem mutatható ki, vagy a távhőszolgáltatás átmenetileg más megoldással helyettesíthető, valamint a használati melegvíz készítését kell a nem közérdekű, nem közhasznú, nem közellátási célú gazdasági tevékenységet folytató egyéb felhasználóknál felfüggeszteni. (1. Korlátozási csoport.) [444]

b) Másodszor a munkanapokon és/vagy meghatározott időszakban fű-tést igénylő felhasználók - ide értve a termelő üzemek fűtését is - korlátozására kerül sor, a szerződésben lekötött fűtési hőteljesítmény igényük legfeljebb 50%-áig.
Ide tartoznak: irodák, kereskedelmi és szolgáltató egységek, pénzintézetek, sportlétesítmények, vendéglátó- és szórakozóhelyek stb. (2. Korlátozási csoport.) [445]

c) Harmadszor a távhőellátást technológiai célra igénybevevő felhasználók korlátozására kerül sor, a technológiai hőigény 20%-os csökkentésével. (3. Korlátozási csoport.)

d) Negyedszer kerülhet sor a szállodák, felsőfokú oktatási intézmények és a lakossági használati melegvízellátás felfüggesztésére. (4. Korlátozási csoport.) [446]

e) Az a) – d) pontban szabályozó korlátozást követően kerülhet sor a szállodák, felsőfokú oktatási intézmények fogyasztási helyeinek és a lakosság fűtés korlátozására, legfeljebb 40 %-os mértékben. (5. Korlátozási csoport) [447]

(2) A korlátozást – ha más lehetőség nem áll rendelkezésre – a hőhordozó közeg arányos csökkentésével kell megvalósítani.

(3) A korlátozás bevezetésének szükségességéről, okairól és mértékéről a szolgáltató haladéktalanul köteles tájékoztatni Pécs Megyei Jogú Város Önkormányzatát.

(4) Korlátozás esetén a szolgáltató köteles a hírközlő eszközökön keresztül a felhasználókat tájékoztatni a korlátozás várható idejéről és tartamáról, kérve a felhasználókat a távhőfogyasztás önkéntes további csökkentésére. A korlátozás jelen rendeletben előírt maximális mértékét a közszolgáltatási szerződésben[448] rögzíteni kell.

IX. Szolgáltatás és a szolgáltatás igénybevételének szüneteltetése
29. § [449]

X. Távhőszolgáltatás díjai és azok megállapítása
30. §

(1) [450]

(2) [451]

---

[444] Módosította a 36/2006. (XI.10.) Ör. 2. §-a, mely hatályos 2006. november 11-től.
[445] Módosította a 36/2006. (XI.10.) Ör. 2. §-a, mely hatályos 2006. november 11-től.
[446] Módosította a 36/2006. (XI.10.) Ör. 2. §-a, mely hatályos 2006. november 11.-től.
[447] Beiktatta a 36/2006. (XI.10.) Ör. 1. §-a, mely hatályos 2006. november 11-től.
[448] Módosította a 15/2015. (VI. 1.) Ör. 7. § d) pontja, mely hatályos 2015. június 2-től.
[449] Hatályon kívül helyezte a 41/2007. (XI.30.) Ör. 10. § (2) bekezdése, mely hatályos 2008. január 1-től, a folyamatban lévő szolgáltatás igénybevételével történő szüneteltetések 2008. május 31. napjával szűnnek meg.
[450] Hatályon kívül helyezte a 14/2012. (III.23.) Ör. 11. § b) pontja, hatálytalan 2012. április 1-től.
[451] Hatályon kívül helyezte a 14/2012. (III.23.) Ör. 11. § b) pontja, hatálytalan 2012. április 1-től.

(3) Felhasználó a távhőszolgáltatás igénybevételéért a következő díjakat köteles fizetni a XI. fejezetben foglaltak szerint:

a) alapdíj (Ft/KW/év[452]
b) hődíj (Ft/GJ)[453]
c) fűtési díj /résszámla/ (Ft/lm^3,év),
d) vízfelmelegítési díj (Ft/m^3),
e) közműves ivóvíz díj (Ft/m^3),

(4) [454] [455]

31. §

Melegvíz szolgáltatás esetén szolgáltató jogosult a 30. § (3) bekezdés e) pontja szerinti közműves ivóvízdíjat (víz- és csatornadíj, valamint környezetterhelési díj együttes összege) külön árjóváhagyás nélkül érvényesíteni a felhasználók és díjfizetők felé.

XI. A díjalkalmazás általános szabályai

32. §

(1) A felhasználót a szolgáltatóval kötött közszolgáltatási szerződésben[456] (továbbiakban: szerződés) részletesen szabályozott távhőszolgáltatás igénybevételéért díjfizetési kötelezettség terheli a (2) bekezdésben részletezettek szerint.

(2) Hőenergia- és fűtési célú hőszolgáltatás esetén:

a) A felhasználó a szerződésben lekötött és általa a szerződéses feltételek szerint igénybe vehető legnagyobb hőteljesítmény – amely nem lehet kevesebb, mint az érintett felhasználási helyen a hőenergia szolgáltatás, illetve fűtési célú hőszolgáltatás legelső igénybevételekor megállapított, lekötött csúcshőigény [457]– után éves alapdíjat fizet.

Az éves alapdíjat – szerződő felek eltérő megállapodásának hiányában – a felhasználónak az év minden hónapjában előre, a lekötött teljesítmény 1/12-ed része után kell megfizetnie, függetlenül attól, hogy vételez - e távhőt, vagy sem.

aa) Ha a felhasználó a közszolgáltatási szerződést[458] felmondja, az éves alapdíj még meg nem fizetett hányadát, a tényleges leválasztás előtt, köteles egy összegben megfizetni a szolgáltatónak.

ab) Ha a közszolgáltatási szerződést[459] a szolgáltató mondja fel - kivéve a Tszt. 49. § (2) bekezdés szerinti szerződésszegést - a felhasználónak a felmondási idő után alapdíjat nem kell fizetnie.

ac) A szerződés felmondása miatti alapdíj hányad meg - illetve visszafizetése nem mentesíti a szerződő feleket a szerződésben meghatározott kötbér megfizetése és az okozott kár megtérítése alól.

---

[452] Hatályon kívül helyezte az 53/2008. (XII.30.) Ör. 1. §-a, hatálytalan 2009. január 1-től.
[453] Hatályon kívül helyezte az 53/2008. (XII.30.) Ör. 1. §-a, hatálytalan 2009. január 1-től.
[454] Módosította az 53/2008. (XII.30.) Ör. 2. §-a, mely hatályos 2009. január 1-től.
[455] Hatályon kívül helyezte a 14/2012. (III.23.) Ör. 11. § b) pontja, hatálytalan 2012. április 1-től.
[456] Módosította a 15/2015. (VI.1.) Ör. 7. § d) pontja, mely hatályos 2015. június 2-től.
[457] A „70%-a" szövegrészt hatályon kívül helyezte a 16/2013. (IV.22.) Ör. 11. § b) pontja, hatálytalan 2013. április 23-tól.
[458] Módosította a 15/2015.(VI.1.) Ör. 7. § d) pontja, mely hatályos 2015. június 2-től.
[459] Módosította a 15/2015. (VI.1.) Ör. 7. § d) pontja, mely hatályos 2015. június 2-től.

ad) Ha a felhasználó év közben köt közszolgáltatási szerződést[460], az éves alapdíj időarányos részét az igénybevétel időpontjától kell megfizetnie.

b) A mérőhelyeken elhelyezett elszámoló mérő által ténylegesen mért távhőmennyiség után a felhasználó, a szerződésben rögzített feltételek szerint, hődíjat köteles fizetni a szolgáltató a számláján feltüntetett fizetési határidőig.

c) A lakossági felhasználó a távhőszolgáltatás díjait - ha a díjfizetés a Tszt. 44. § (1) bekezdése szerint épületrészenként történik - a következők szerint fizetheti meg szolgáltatónak:

ca) az alapdíjat - havonta - a lekötött teljesítmény 1/12-ed része után az épületrészek fűtött térfogatának arányában.

cb)[461] a hődíjat – az igénybevétel hónapját követően – az elszámoló mérőn mért tényleges hőmennyiség után, az épületrészek fűtött térfogatának arányában, vagy a felhasználó által megadott változó részarányok alapján.

cc) a felhasználó és a szolgáltató közötti megállapodás szerint, az épületrészek felhasználó által megadott fűtött térfogatának arányában, havonta fűtésdíj részszámlát fizet.

A szolgáltató köteles a mérés szerinti fűtési díj és a részszámlák közötti díjkülönbözet szerint a fűtési időszakot követő két hónapon belül a felhasználóval az igénybevett szolgáltatást elszámolni.[462]

d) Ha a felhasználó az általa vételezett hőmennyiséget a fűtési időszakot követően számolja el a szolgáltatóval, akkor az épület egészére egy összegben, vagy az épületrészek felhasználó által megadott fűtött légtérfogata alapján havonta fűtésdíjat (részszámlát) kell fizetnie. [463] A mérés szerinti fűtési díj (alapdíj + hődíj) és a részszámlák közötti díjkülönbözettel a szolgáltató köteles

- az épület egészére egy összegben, vagy az épületrészek fűtött légtérfogata alapján történő számlázás esetén legkésőbb július 31. napjáig,
- a felhasználó által rendelkezésre bocsátott változó részarányok (költségmegosztás) alapján történő számlázás esetén legkésőbb augusztus 31. napjáig a felhasználóval elszámolni.[464]

da) Ha az elszámolás díjkülönbözetének megfizetése az épület egészére egy összegben, vagy az épületrészek felhasználó által megadott fűtött légtérfogata alapján történik, a szolgáltató köteles az elszámolással egy időben az épület vagy az épületrészek számláit is kibocsátani.[465]

db)[466]Ha az épület egészére vonatkozó elszámolás díjkülönbözetének megfizetése a felhasználó által igazolt és a szolgáltató rendelkezésére bocsátott változó részarányok (költségmegosztás) alapján és épületrészenként történik, a szolgáltató köteles, a fűtési költség megosztására vonatkozó adatok átvételét követő 45 napon belül az épületrészek számláit kibocsátani. Költségmegosztó alkalmazása esetén a szolgáltató köteles az épület lekötött teljesítményének

---

[460] Módosította a 15 2015. (VI.1.) Ör. 7. § d) pontja, mely hatályos 2015. június 2-től.

[461] Módosította a 15/2015. (VI.1.) Ör. 3. §-a, mely hatályos 2015. június 2-től.

[462] Módosította a 14/2012. (III. 23.) Ör. 4. § (1) bekezdése, mely hatályos 2012. április 1-től.

[463] Módosította a 14/2012. (III.23.) Ör. 9. § (6) bekezdése, mely hatályos 2012. április 1-től.

[464] Módosította a 41/2007. (XI.30.) Ör. 4. §-a, amely hatályos 2008. június 1-től.

[465] Módosította a 14/2012. (III.23.) Ör. 4. § (2) bekezdése, mely hatályos 2012. április 1-től.

[466] Módosította a 15/2015. (VI.1.) Ör. 4. § (1) bekezdése, mely hatályos 2015. június 2-től**.** *(Korábban módosította a 14/2012. (III.23.) Ör. 4. § (3) bekezdése, mely hatályos volt 2012. április 1-től. 2015. június 2-ig.)*

megfelelő alapdíjat az épületrészek felhasználó által megadott fűtött légtérfogata alapján, a mérés szerinti hődíjat a felhasználó által megadott részarányoknak megfelelően elszámolni.

dc) Felhasználói vagy díjfizetői észrevétel esetén a szolgáltató köteles az elszámolás módosítását ellenszolgáltatás nélkül elkészíteni, ha az a szolgáltató tevékenységének hiányosságaira vezethető vissza.

dd)[467,468,469] A szolgáltató köteles az időszakon kívüli elszámolást, vagy az elszámolási időszakot követő elszámolás módosítását elkészíteni, ha azt a felhasználó írásban vagy az elektronikus ügyintézés és a bizalmi szolgáltatások általános szabályairól szóló törvényben meghatározott elektronikus úton megrendeli, és az időszakon kívüli elszámolás költségeit a megrendeléssel egy időben megfizeti.

Az elszámolás módosítását jelenti, ha felhasználó a részarányokat az elszámoló számlák kibocsátása után bármely okból megváltoztatja, vagy a költségmegosztásra vonatkozó szerződés módosítását a fűtési időszak végéig nem jelenti be a szolgáltatónak.

de)[470] A db) pont szerinti elszámolás esetén, ha a felhasználó, vagy a felhasználó képviselője az elszámolási időszak végét követő 90 napon belül sem bocsájtja a szolgáltató rendelkezésére a fűtési díj megosztására vonatkozó adatokat (költségmegosztás), vagy az adatok nyilvánvalóan nem felelnek meg a Vhr. költségmegosztásra vonatkozó rendelkezéseinek, a szolgáltató jogosult a határidőt követő 30 napon belül a felhasználó részére az elszámoló számlát egy összegben kibocsátani.

e) Ha a szolgáltató és a felhasználó között az általános közszolgáltatási szerződés[471] nem a Tszt. 43. § (6) bekezdés szerinti megállapodás aláírásával jön létre, szolgáltató a távhőszolgáltatás díjait a ca) és a cb) pontok szerint jogosult érvényesíteni.

f) Felhasználó vagy díjfizető változás esetén az esedékes díjakat, függetlenül attól, hogy részszámláról vagy elszámoló számláról van szó, az érintettek között időarányosan kell megosztani.

(3) Ha a közszolgáltatási szerződés[472] másképpen nem rendelkezik, a (2) bekezdés c) és d) pontok szerinti díjakat a felhasználó vagy a díjfizető akkor is köteles megfizetni, ha a felhasználási helyet huzamosabb ideig nem használja.

(4)[473] A távhőtámogatás igénybevételéhez és a közműves ivóvíz felmelegítéséhez átlagosan szükséges hőmennyiség meghatáro-zásához alkalmazandó fajlagos hőfelhasználási tényező:

a) fűtési célú hőszolgáltatás esetén, október-április: 0,033 GJ/lm^3,

b) fűtési célú hőszolgáltatás esetén, január-december: 0,01925 GJ/lm^3,

c) vízmelegítés esetén: 0,259 GJ/m^3.

(5)[474] [475] Ha a díjfizetés a (2) bekezdés c)-d) pontja szerint az épületrészek fűtött térfogatának arányában történik, és valamely épületrészben a Tszt. 49. § (2) bekezdése b) – e) pontjában meghatározott szerződésszegés miatt a fűtésszolgáltatás felfüggesztésre került, a szolgáltató köteles a felhasználó

[467] Módosította a 14/2012. (III.23.) Ör. 4. § (4) bekezdése, mely hatályos 2012. április 1-től.
[468] Módosította a 15/2015. (VI.1.) Ör. 4. § (2) bekezdése, mely hatályos 2015. június 2-től.
[469] Módosította az 57/2017. (XII.18.) Ör. 3. §-a. Hatályos: 2017. december 19-től.
[470] Módosította a 15/2015. (VI.1.) Ör. 4. § (2) bekezdése, mely hatályos 2015. június 2-től.
[471] Módosította a 15/2015. (VI.1.) Ör. 7. § d) pontja, mely hatályos 2015. június 2-től.
[472] Módosította a 15 2015. (VI. 1.) Ör. 7. § d) pontja, mely hatályos 2015. június 2-től.
[473] Beiktatta a 14/2012. (III.23.) Ör. 4. § (5) bekezdése, mely hatályos 2012. április 1-től.
[474] Beiktatta a 14/2012. (III.23.) Ör. 4. § (5) bekezdése, mely hatályos 2012. április 1-től.
[475] Módosította az 57/2017. (XII.18.) Ör. 3. §-a. Hatályos: 2017. december 19-től.

képviselőjét 15 napon belül írásban vagy az elektronikus ügyintézés és a bizalmi szolgáltatások általános szabályairól szóló törvényben meghatározott elektronikus úton értesíteni a felfüggesztésről.

A felhasználó az értesítés kézhezvételét követő 30 napon belül kezdeményezheti a fűtésszolgáltatás felfüggesztése és visszaindítás közötti időszakra az elszámolás épületrészre jutó részarányának módosítását.

(6)[476]Ha a díjfizetés a (2) bekezdés c) – d) pontja szerint történik, a szolgáltató a díjfizető kérésére köteles **a** díjmegosztás módjáról és az adott díjfizetőre vonatkozó díj megosztásának az arányáról[477] tájékoztatást adni. A részarányok megállapításával kapcsolatos díjfizetői kifogások rendezése a felhasználó feladata.

33. §

Ha a felhasználó, vagy a díjfizető a szolgáltató megkerülésével a Tszt. és a közszolgáltatási szerződés[478] megszegésével a távhőszolgáltatást (vételezési lehetőséget) megszünteti, a lekötött hőteljesítménynek megfelelő alapdíjat vagy ennek a díjfizetőre jutó részhányadát kell megfizetnie, mindaddig amíg a közszolgálati szerződés[479] módosítása nem történik meg.

34. §

(1) Használati melegvíz-szolgáltatás esetén

a) A felhasználó vagy a díjfizető az elszámoló mérő által ténylegesen mért melegvíz mennyiség (m^3) után – a szolgáltatóval kötött megállapodásban rögzített feltételek szerint – vízfelmelegítési díjat, és közműves ivóvíz díjat fizet.

b) [480] [481] Épületrész azon felhasználójának (díjfizetőjének), aki a 2. § (1) bekezdésében meghatározott elszámoló mérővel saját hibájából nem rendelkezik, a mérés szerinti elszámolás feltételeinek megteremtéséig a vonatkozó szabvány (az MSZ-04-132-91) vízvezetéki szerelvények mértékadó vízfogyasztási értékei alapján, az épületrész összes melegvizes csapolóján egy hónap alatt 30 perc/nap üzemidő figyelembevételével meghatározott melegvíz mennyiség, 32,4 m^3/ hó után kell díjat fizetnie.

c) Az a) és b) pontokban szereplő közműves ivóvíz díjat nem kell a felhasználónak vagy a díjfizetőnek megfizetnie, abban az esetben, ha a használati melegvíz készítéséhez a közműves ivóvizet a felhasználó bocsátja a szolgáltató rendelkezésére.

d)[482]A mérőhelyen ténylegesen mért melegvíz-mennyiség alapján történő elszámolás esetén a szolgáltató az éves leolvasást követően két hónapon belül köteles elszámolni a felhasználóval vagy díjfizetővel.

Két elszámolási időszak között a felhasználó vagy s díjfizető havonként – az előző elszámolási időszak fogyasztásából megállapított és egy tizedesjegyre kerekített havi átlagfogyasztása alapján, amely nem lehet kevesebb 0,1 m^3-nél – fizeti a melegvíz díját. Az így megállapított mennyiség módosítására[483] csak írásban vagy az elektronikus ügyintézés és a bizalmi szolgáltatások általános szabályairól szóló törvényben meghatározott elektronikus úton bejelentett és indokolt esetben van lehetőség. [484]

---

[476] Beiktatta a 14/2012. (III. 23.) Ör. 4. § (5) bekezdése, mely hatályos 2012. április 1-től.
[477] A szövegrészt módosította a 16/2013. (IV.22.) Ör. 9. §-a, mely hatályos 2013. április 23-tól.
[478] Módosította a 15/2015. (VI.1.) Ör. 7. § d) pontja, mely hatályos 2015. június 2-től.
[479] Módosította a 15/2015. (VI.1.) Ör. 7. § d) pontja, mely hatályos 2015. június 2-től.
[480] Módosította a 41/2007. (XI.30.) Ör. 5. §-a, amely hatályos 2008. január 1-től.
[481] Módosította a 16/2013. (IV.22.) Ör. 4. §-a, mely hatályos 2013. április 23-tól.
[482] Módosította az 57/2017. (XII.18.) Ör. 3. §-a. Hatályos: 2017. december 19-től.
[483] Módosította a 15/2015. (VI.1.) Ör. 7. § e) pontja, mely hatályos 2015. június 2-től.
[484] Módosította a 14/2012. (III.23.) Ör. 5. §-a, mely hatályos 2012. április 1-től.

e) Ha felhasználó (díjfizető) melegvíz felhasználását egy melegvíz-mérő méri és annak meghibásodását a szolgáltatónak bejelenti, továbbá a meghibásodást megelőzően a felhasználó (díjfizető) melegvíz felhasználása nem mérés szerint került elszámolásra, és így a napi átlagfogyasztás nem határozható meg, a szolgáltató jogosult, a méretlen időszak melegvíz felhasználását, a mérés szerinti elszámolás feltételeinek helyreállítását követő mért időszak – legalább 3 hónap legfeljebb 12 hónap – felhasználásából meghatározni, és utólag elszámolni.

f) Ha a felhasználó vagy a díjfizető melegvíz felhasználását több mérő méri és ezek közül valamelyik meghibásodik és a meghibásodást a szolgáltatónak bejelenti, továbbá a meghibásodást megelőzően a melegvíz felhasználás nem mérés szerint került elszámolásra, és így a napi átlagfogyasztás nem határozható meg, a szolgáltató jogosult a méretlen időszakra jutó részarányt a következők szerint meghatározni, és utólag elszámolni:

fa) konyhai felhasználás esetén a mért fürdőszobai fogyasztás 1/3-ad része,

fb) fürdőszobai felhasználás esetén a mért konyhai fogyasztás háromszorosa.

g) Ha a felhasználó vagy a díjfizető a szolgáltató értesítése ellenére sem biztosítja a d) pont szerinti éves leolvasás lehetőségét, akkor az utolsó leolvasást követő 540 nap múlva szolgáltató jogosult a b) pont szerinti mennyiséget számlázni.

h) A d) pont szerinti elszámoláson kívül a szolgáltató köteles különdíj felszámolása nélkül elkészíteni az elszámolást a következő esetekben:

ha) felhasználó, vagy díjfizető változás bejelentése,

hb) mérő meghibásodás,

hc) mérőcsere,

hd) mérő illetékes mérésügyi szerv általi felülvizsgálata,

he) téves leolvasás,

hf) adatrögzítési hiba,

i)[485] A felhasználó vagy a díjfizető a mérő meghibásodását, a mérőhely állapotában történt változást, annak észlelését követően haladéktalanul köteles bejelenteni a szolgáltatónak. A szolgáltató a meghibásodott mérő cseréjéről 5 napon belül köteles gondoskodni. A méretlen időszakra a szolgáltató jogosult az előző mért időszak napi átlagának figyelembe vételével számlát kibocsátani a felhasználó vagy díjfizető részére.

(2) Az (1) bekezdésben nem szabályozott esetekben az időszakon kívüli elszámolás költségeit a felhasználónak vagy díjfizetőnek meg kell fizetnie. Időszakon kívüli elszámolást a díjfizető csak a felhasználási hely tulajdonosának hozzájárulása esetén kezdeményezhet.

35. §[486]

36. §

(1) A szolgáltató jogosult a távhőszolgáltatás időarányos ellenértékét egy vagy külön számlán, díjtételenként részletezve érvényesíteni.

Lakossági felhasználók esetében – ha a közszolgáltatási szerződés [487]másképpen nem rendelkezik – szolgáltató jogosult havonta egy számlát kibocsátani az igénybe vett szolgáltatások tárgyhóban esedékes díjáról.

---

[485] Beiktatta a 16/2013. (IV 22.) Ör. 5. §-a, mely hatályos 2013. április 23 -tól.

[486] Hatályon kívül helyezte a 14/2012. (III.23.) Ör. 11. § c) pontja, hatálytalan 2012. április 1-től.

[487] Módosította a 15/2015. (VI.1.) Ör. 7. § d) pontja, mely hatályos 2015. június 2-től.

(2) Épületrész, és ide értve a közösségi célra használt, valamint osztatlan közös tulajdonban lévő épületrészeket is, tulajdonosai, bérlői, használói között az épületrész fűtés díjának vagy számláinak megosztására a szolgáltató nem kötelezhető.

36/A. §[488] [489]

XII. A díjfizetés általános szabályai

37. §

(1) Szolgáltatót - lakossági felhasználók esetében általában havonta egyszer – számlaadási, felhasználót a számlán feltüntetett fizetési határidőig –lakossági felhasználó esetében általában a tárgyhó utolsó napjáig – díjfizetési kötelezettség terheli.

(2) Szolgáltató köteles a távhőszolgáltatás számláit, legalább 15 nappal[490] a fizetési határidő előtt, kézbesíteni a felhasználónak vagy a díjfizetőnek. A kézbesítés helye – egyéb megállapodás hiányában - a felhasználási hely postaládája. A számla kézbesítésére vonatkozó részletes szabályokat szolgáltató üzletszabályzata tartalmazza.[491]

(3) A felhasználó vagy díjfizető díjfizetési kötelezettségének eleget tehet:
a) pénztári befizetéssel,
b) szolgáltató bankszámlájára történő átutalással,
c) postai befizetéssel,
d) lakossági folyószámláról (átutalási betétszámláról) történő kie-gyenlítéssel (csoportos beszedés).

(4) A számla csak a befizetést igazoló bizonylattal együtt tekinthető kiegyenlítettnek.

38. §

(1) Késedelmes fizetésnek minősül, ha a felhasználó vagy a díjfizető a szolgáltatás ellenértékét nem a közszolgáltatási szerződésben[492], vagy nem a számlán feltüntetett határidőig fizeti meg, továbbá a fizetési határidőig csak részben egyenlíti ki.

(2)Késedelmes fizetés esetén felhasználó vagy a díjfizető köteles a Ptk. szerinti késedelmi kamatot, valamint szolgáltatónak emiatt felmerült és igazolt költségeit megfizetni.

(3) Késedelmes fizetés esetén szolgáltató jogosult a felszólítást követően:
a) megindítani a behajtási eljárást,
b) intézkedni a szolgáltatás felfüggesztésére.

(4) Felhasználó vagy a díjfizető szolgáltató hozzájárulása nélkül is törlesztheti tartozását. A részteljesítés nem mentesíti a díjfizetésre kötelezettet a késedelmes fizetés következményei alól.

39. §

[488] Beiktatta a 16/2013. (IV.22.) Ör. 6. §-a, mely hatályos 2013. április 23-tól.
[489] Hatályon kívül helyezte a 15/2015. (VI.1.) Ör. 8. § a) pontja. Hatálytalan 2015. június 2-től.
[490] Módosította a 15/2015. (VI.1.) Ör. 7. § f) pontja, mely hatályos 2015. június 2-től.
[491] Kiegészítette a 41/2007. (XI.30.) Ör. 6. §-a, amely hatályos 2008. január 1-től.
[492] Módosította a 15/2015. (VI.1.) Ör. 7. § d) pontja, mely hatályos 2015. június 2-től.

(1) [493]

(2) Szolgáltató jogosult – a közszolgáltatási szerződés[494] hatályba lépésétől a közszolgáltatási szerződés[495] megszűnése után a követelések elévülési idejéig – a felhasználók és a díjfizetők személyes adatai közül azokat kezelni, amelyek a díjfizetésre kötelezettek azonosításához és a közszolgáltatási szerződés[496] teljesítéséhez, valamint a teljesített és az igénybe vett szolgáltatás elszámolásához szükségesek.
Ennek keretében jogosult a díjfizetésre kötelezettek lakcímét, természetes személy azonosító adatait, a felhasználási helyre, a fogyasztásra, a számlázásra és a díjfizetésre vonatkozó adatokat a közszolgáltatási szerződésen[497] alapuló kötelezettségeinek teljesítése, jogainak gyakorlása céljából kezelni. Az érintett kérelmére vagy hozzájárulása esetén az adatkezelő, a külön törvényben meghatározottak szerint ad tájékoztatást az általa nyilvántartott adatokról.

(3) Amennyiben a Tszt. 44. § (3) bekezdésének megfelelően a számlázás közvetlenül a bérlő vagy használó, mint díjfizető részérő történik, 30 napos fizetési késedelem esetén szolgáltató jogosult értesíteni az épület, építmény, épületrész tulajdonosát.

(4)[498] A szolgáltató jogosult az általa megbízott, a követelések kezelését és behajtását végző szervezet részére a Tszt. 45. §-a szerinti adatokat adatkezelésre átadni.

XIII. A szerződésszegés és következményei

40. §

(1) A Tszt. 49. § (1) bekezdés d) és e) pontjában meghatározott szerződésszegés esetén, ha szolgáltató a felhasználóval szemben fennálló távhőszolgáltatási kötelezettségének folyamatosan három napot meghaladóan, neki felróható okból vagy a Tszt. 40. § (2) bekezdése szerinti előzetes értesítés mellőzésével nem tesz eleget az erre irányuló panasz bejelentésétől kezdve szolgáltató:
   a) fűtési célú szolgáltatás esetén a közszolgáltatási szerződésben[499] meghatározott éves alapdíj hányad kétszeresét,
   b) használati melegvíz-szolgáltatási célú szolgáltatás esetén a használati melegvíz mennyisége után megfizetett vízfelmelegítési díj kétszeresét fizeti vissza vagy írja jóvá a felhasználó, vagy a díjfizető számlájában.

(2) A Tszt. 49. § (2) bekezdés a) pontjában meghatározott szerződésszegés esetén a szolgáltató pótdíjat számíthat fel, ha a felhasználó a szerződésben lekötött legnagyobb hőteljesítményt 1-1 naptári napon folyamatosan, 60 percnél hosszabb időtartamon keresztül túllépi (Tszt. 49. § (2) bekezdés a) pont).
A jogosulatlanul igénybevett többletteljesítmény után a pótdíj mértéke minden megkezdett 10 kW után a szerződött teljesítményt meghaladóan igénybevett többletteljesítményre jutó éves alapdíj 1/6-od része, valamint a lekötött teljesítmény túllépésével vételezett hőmennyiség után járó mindenkor érvényes hődíj

[493] Hatályon kívül helyezte a 15/2015. (VI.1.) Ör. 8. § b) pontja. Hatálytalan 2015. június 2-től.
[494] Módosította a 15/2015. (VI.1.) Ör. 7. § d) pontja, mely hatályos 2015. június 2-től.
[495] Módosította a 15/2015. (VI.1.) Ör. 7. § d) pontja, mely hatályos 2015. június 2-től.
[496] Módosította a 15/2015. (VI.1.) Ör. 7. § d) pontja, mely hatályos 2015. június 2-től.
[497] Módosította a 15/2015. (VI. 1.) Ör. 7. § d) pontja, mely hatályos 2015. június 2-től.
[498] Beiktatta a 14/2012. (III. 23.) Ör. 6. §-a, mely hatályos 2012. április 1-től.
[499] Módosította a 15/2015. (VI.1.) Ör. 7. § d) pontja, mely hatályos 2015. június 2-től.

másfélszerese. Ismételt túllépés esetén a teljesítmény túllépés pótdíját a szolgáltató annyiszor számíthatja fel, ahány napon a jogosulatlan igénybevétel megtörtént.
Nem kell pótdíjat fizetnie a felhasználónak, ha a csúcs lekötését a szolgáltató állapította meg.

(3) Hőátalakítás nélküli távhő energia szolgáltatás vagy fűtési célú távhőszolgáltatás esetén, ha a felhasználó, illetőleg a díjfizető a Tszt. 49. § (2) bekezdésének c), d), f) és g) pontjában szabályozott szerződésszegést, vagy a Tszt. 3. § n) pontja szerinti szabálytalan vételezést valósít meg, a szolgáltatás díján felül pótdíjat köteles fizetni.
A pótdíj mértéke a felhasználóra (díjfizetőre) vonatkozó éves alapdíj, méretlen időszakra eső hányadának háromszorosa, a szerződésszegés, illetőleg a más módon történő szabálytalan vételezés időtartamára számítva.

(4) Használati melegvíz szolgáltatási célú távhőszolgáltatás esetén, ha a felhasználó vagy díjfizető a Tszt. 49. § (2) bekezdésének c), d), f) és g) pontjában szabályozott szerződésszegést, vagy a Tszt. 3. § n) pontja szerinti szabálytalan vételezést valósít meg, a szolgáltatás díján felül pótdíjat köteles fizetni.

A pótdíj mértéke a méretlen időszakra a 34. § (1) bekezdés b) pontjában meghatározott mennyiség díjának kétszerese, a szerződésszegés, illetőleg a más módon történő szabálytalan vételezés időtartamára számítva.[500]

(5) A szolgáltató a pótdíj mértékét mérsékelheti üzletszabályzatában rögzített esetekben és feltételek betartása mellett.

41. §

(1) A 41. §-ban foglaltak nem érintik a szolgáltató jogosultságát a Tszt. 49. § (2) bekezdése b) – e) pontjaiban meghatározott szerződésszegés miatt a távhőszolgáltatás felfüggesztésére, valamint a Tszt. 51. § (3) bekezdés b) – c) pontjában és (4) bekezdésében meghatározott esetekben a közszolgáltatási szerződés[501] felmondására.

(2) A 41. §-ban foglalt pótdíj megfizetése, továbbá a távhőszolgáltatás felfüggesztése nem mentesíti a felhasználót a szerződésszegés egyéb következményei alól, és köteles megtéríteni az általa okozott kárt is.

(3) Amennyiben a szolgáltató a felhasználó szerződésszegése miatt a szolgáltatás felfüggesztésére jogosult, az ennek végrehajtásához szükséges munkálatokat a felhasználói berendezéseken jogosult elvégezni a felhasználó, illetőleg az ingatlan tulajdonos ennek tűrésére köteles.

XIV. Szabálysértési rendelkezések [502]

42. § [503]

XIV/A. A széndioxid – kibocsátási különbözet után fizetendő díj[504]

42/A.§

[500] Módosította a 41/2007. (XI.30.) Ör. 7. §-a, amely hatályos 2008. január 1-től.
[501] Módosította a 15/2015. (VI.1.) Ör. 7. § d) pontja, mely hatályos 2015. június 2-től.
[502] Hatályon kívül helyezte a 31/2012. (VI.1.) Ör. 38. § h) pontja, hatálytalan 2012. június 1. 10 órától.
[503] Hatályon kívül helyezte a 31/2012. (VI.1.) Ör. 38. § h) pontja, hatálytalan 2012. június 1. 10 órától.
[504] A fejezetet és a hozzátartozó 42/A. § - 42/I. §-okat beiktatta a 16/2013.(IV.22.) Ör. 7. §-a, mely hatályos 2013. június 1-től.

(1) Széndioxid kibocsátási díjfizetési kötelezettség terheli azon épület tulajdonosát vagy tulajdonosi közösségét, amely a Tszt. 38. § (2) és (4) bekezdése szerinti felmondással megszünteti a közszolgáltatási szerződést[505], továbbá azon épületrész tulajdonosát, amely a Tszt. 38. § (5) bekezdésében meghatározott módon közszolgáltatási szerződés [506]módosításával megszünteti a távhő igénybevételét.

(2) A díjfizetési kötelezettség a közszolgáltatási szerződés[507] megszűnését követő ötödik naptári év utolsó napjáig áll fenn.

(3) Megszűnik a díjfizetési kötelezettség
   a) a (2) bekezdésben meghatározott időtartam leteltével,
   b) a (2) bekezdésben meghatározott időtartamon belül, ha a díjfizetésre kötelezett a távhőellátásról levált épületre, vagy épületrészre új közszolgáltatási szerződést[508] köt, a szerződéskötésének napján.

42/B. §

A széndioxid kibocsátási díj alapja a távhőellátást kiváltó más hőellátás igénybevétele és a távhőszolgáltatás igénybevétele közötti, az 4. melléklet alapján számított, pozitív előjelű, egész számra kerekített, naptári éves széndioxid kibocsátási különbözet kilogrammban kifejezett tömege. Amennyiben a különbözeti érték negatív előjelű ,vagy 0, ebben az estben nem kell díjat fizetni.

42/C. §

A széndioxid kibocsátási díj mértéke a 2. §-ban foglaltak alapján megállapított adóalap után: 15 Ft/kg.

42/D. §

A széndioxid kibocsátási díjfizetésre vonatkozó kötelezettség keletkezését a díjfizetésre kötelezett a keletkezés napját követő 15 napon belül jelenti be az önkormányzati adóhatóságnak. Az önkormányzati adóhatóság a díjfizetésre kötelezettet nyilvántartásba veszi.

42/E. §

A távhőszolgáltató a közszolgáltatási szerződés[509] megszüntetésének vagy módosításának tényét és időpontját, valamint a szerződést megszüntető vagy módosító felhasználó, illetve díjfizető nevét és lakcímét, valamint a felhasználási hely címét a szerződés megszüntetésétől vagy módosításától számított 15 napon belül bejelenti az önkormányzati adóhatóságnak.

42/F. §

(1) A távhőszolgáltató – a távhőtermelő által az adott naptári évre vonatkozóan a következő év február 28. napjáig rendelkezésre bocsátott távhőtermelésére felhasznált tüzelőanyag adatainak figyelembe vételével – minden év március 15. napjáig szolgáltat adatot az önkormányzati adóhatóság részére az előző naptári évben távhő termelésre felhasznált tüzelőanyagainak fajlagos széndioxid kibocsátási értékéről kg CO_2/GJ mértékben.

---

[505] Módosította a 15/2015. (VI.1.) Ör. 7. § d) pontja, mely hatályos 2015. június 2-től.
[506] Módosította a 15/2015. (VI.1.) Ör. 7. § d) pontja, mely hatályos 2015. június 2-től.
[507] Módosította a 15/2015. (VI.1.) Ör. 7. § d) pontja, mely hatályos 2015. június 2-től.
[508] Módosította a 15/2015. (VI.1.) Ör. 7. § d) pontja, mely hatályos 2015. június 2-től.
[509] Módosította a 15/2015. (VI.1.) Ör. 7. § d) pontja, mely hatályos 2015. június 2-től.

(2) A díjfizetésre kötelezett adott naptári évre vonatkozóan a következő év március 15. napjáig, az erre rendszeresített bevallási nyomtatványon köteles adatot szolgáltatni az önkormányzati adóhatóságnak a távhőszolgáltatást kiváltó hőellátáshoz hiteles adatokkal alátámasztott módon felhasznált hő mennyiségről és az annak előállítása során kibocsátott széndioxid tömegéről.

42/G. §

Az önkormányzati adóhatóság a 42/F. § (1)-(2) bekezdésének megfelelően rendelkezésére bocsátott adatok alapján április 15. napjáig határozattal értesíti a széndioxid kibocsátási díj fizetésére kötelezettet a fizetendő díj összegéről.

42/H. §

A díjfizetésre kötelezett május 15. napjáig köteles megfizetni a széndioxid kibocsátási díjat az önkormányzati adóhatóság határozatában megjelölt számla javára.

42/I. §

Az e rendelettel nem szabályozott kérdésekben a Htv. és az adózás rendjéről szóló törvény rendelkezéseit kell alkalmazni.

XV. Vegyes és záró rendelkezések

43. §

(1)Üresen álló épület (épületrész) esetén a szolgáltató jogosult a távhőszolgáltatás díját az általa ismert tulajdonossal, önkormányzati tulajdonban lévő ingatlan esetén a bérlőkijelölésre jogosulttal szemben érvényesíteni.[510]

(2)[511] Az épület (épületrész) felhasználónak minősülő bérlője (használója), addig az időpontig köteles a távhőszolgáltatás díját megfizetni, amíg az érintettek a jogviszony változásról, megszűnésről a szolgáltatót írásban vagy az elektronikus ügyintézés és a bizalmi szolgáltatások általános szabályairól szóló törvényben meghatározott elektronikus úton nem értesítik. Ha a bejelentésre a 26. § (1) bekezdés a) pont szerint kerül sor, akkor a tulajdonos és a bérlő közös nyilatkozatáig, vagy ha a felek között a bérleti jogviszonnyal összefüggő per van folyamatban, akkor a bíróság jogerős ítéletének szolgáltatónál történő bemutatásáig, szolgáltató jogosult a díjfizetői változás kezdeményezésének időpontjától, a távhőszolgáltatás díját az általa ismert tulajdonossal szemben érvényesíteni.[512]

(3)[513] közszolgáltatási szerződés[514] megkötésekor és módosításakor, valamint a szolgáltató kérésére a díjfizetők személyét és adatait a felhasználó írásban vagy az elektronikus ügyintézés és a bizalmi szolgáltatások általános szabályairól szóló törvényben meghatározott elektronikus úton közli a szolgáltatóval.

(4) Pécs Megyei Jogú Város területén a környezet- és levegőtisztaság védelme érdekében – a PÉSZ rendelkezéseivel is összhangban – az energiatermelő

[510] Módosította a 14/2012. (III.23.) Ör. 8. § (1) bekezdése, mely hatályos 2012. április 1-től.
[511] Módosította az 57/2017. (XII.18.) Ör. 3. §-a. Hatályos: 2017. december 19-től.
[512] Módosította a 14/2012. (III.23.) Ör. 8. § (2) bekezdése, mely hatályos 2012. április 1-től.
[513] Módosította az 57/2017. (XII.18.) Ör. 3. §-a. Hatályos: 2017. december 19-től.
[514] Módosította a 15/2015. (VI.1.) Ör. 7. § d) pontja, mely hatályos 2015. június 02-től.

berendezést úgy kell megtervezni, kiválasztani, kialakítani és üzemeltetni, hogy a környezet egészének magas színtű védelme érdekében az a lehető legkisebb levegőterhelést okozza.

A már működő energiatermelő, energiaellátó rendszerek megváltoztatása (különösen a berendezések cseréje és az energiahordozó váltás) az elérhető legjobb technikát figyelembe véve nem járhat a levegőterhelés növelésével, azaz a helyileg kibocsátott légszennyező anyagok fajlagos mutatószámai a teljesítményre, a megtermelt energiára vonatkozóan egyetlen szennyezőanyag tekintetében sem növekedhetnek.

Új létesítmények kialakításakor vagy a meglévő rendszerek átalakításakor az elérhető legjobb technikával megvalósítható, helyi emisszióval nem járó rendszereket (különösen távhőt, villamos energiát, napenergiát használó berendezéseket), vagy – ennek hiányában – a lehető legkisebb helyi emisszióval járó energiatermelő, energiaellátó rendszereket kell alkalmazni.

(5) Ezen rendelet – az 1. melléklete fűtési /részszámla-/ díj kivételével – 2006. január 1-jén lép hatályba.

Jelen rendelet hatálybalépésével egyidejűleg a Pécs Megyei Jogú Város Közgyűlésének a távhőszolgáltatásról szóló 35/1999. (X.5.) önkormányzati rendelete - a (6) bekezdésben meghatározott kivétellel - és az azt módosító 3/2000. (II.25.), 28/2000. (V.20.), 34/2000. (VI.28.), 47/2000. (VI.30.), 40/2001. (VI.29.), 40/2002. (VI.28.), 29/2003. (VI.27.), 21/2004. (VI.30.), és a 16/2005. (VI.14.) önkormányzati rendeletei hatályukat vesztik.

(6) A 35/1999.(X. 5.) önkormányzati rendelet 1. mellékletének fűtési díj (részszámla) díjai 2006. május 31. napján vesztik hatályukat.

(7) Ezen rendelet 1. mellékletének fűtési (részszámla) díjai 2006. június 1. napján lépnek hatályba.

(7a)E rendeletnek a távhőszolgáltatásról szóló 49/2005. (XII.20.) ön-kormányzati rendelet módosításáról szóló 14/2012. (III.23.) önkormányzati rendelettel (a továbbiakban: Rend.) módosított preambulumát, a 2. § (1) és az (5) bekezdését, a 3. §-át, az 5. § (2) bekezdését a 16. § (5) bekezdését, a 21. § (1) bekezdését, a 26. § (1) bekezdés a) és d) pontját, a 32. § (2) bekezdés cc) alpontját, d) pontját, da), db), de) alpontját, valamint a (4)-(6) bekezdését, a 34. § (1) bekezdés d) pontját, a 39. § (4) bekezdését, a 42. § (1) bekezdés e) pontját és a 43. § (1) és (2) bekezdését a Rend. hatályba lépést követően indult ügyekben kell alkalmazni.[515]

(7b)[516]E rendeletnek a távhőszolgáltatásról szóló 49/2005. (XII.20.) önkormányzati rendelet módosításáról szóló 16/2013.(IV.22.) önkormányzati rendelettel (a továbbiakban: Rend1)

a) módosított 2. § (4) bekezdését, a 3. §-át, a 20. § újonnan beiktatott (6) bekezdését, a 34. § (1) bekezdés b) pontját, a 34. § (1) bekezdés újonnan beiktatott i) pontját, az újonnan beiktatott 36/A. §-át és 42/A. § – 42/I. §-ait, valamint a 4. mellékletét a Rendelet és a külön egyes rendelkezései hatályba lépését követően indult ügyekben kell alkalmazni,

b) módosított 32. § (2) bekezdés rendelkezését a folyamatban lévő ügyekben is alkalmazni kell.

c) A Rend1 hatályba lépésekor hatályos közüzemi szerződésekben a meghatározott értékek minősülnek legelső igénybe vételkor megállapított lekötött csúcshőigénynek.

(7c)[517]E rendeletnek a távhőszolgáltatásról szóló 49/2005. (XII.20.) ön-kormányzati rendelet módosításáról szóló 15/2015. (VI.01.) önkormányzati rendelettel (a továbbiakban: Rend.2) módosított 5. § (1) bekezdését, megállapított III/A. fejezetét, módosított 25. § (1) bekezdését, 32. § (2) bekezdés c) pont cb) alpontját, d) pont db), dd) és de) alpontját a Rend2 hatályba lépést követően indult ügyekben kell alkalmazni.

(8) E rendelet a belső piaci szolgáltatások szabályairól szóló Európai Parlament és Tanács 2006/123/EK irányelvnek való megfelelést szolgálja.[518]

---

[515] Módosította a 14/2012. (III.23.) Ör. 10.§-a, mely hatályos 2012. április 1-től.

[516] Beiktatta a 16/2013. (IV.22.) Ör. 10. §-a, mely hatályos 2013. április 23-tól.
Módosította a 14/2012. (III.23.) Ör. 10.§-a, mely hatályos 2012. április 1-től.

[517] Beiktatta a 15/2015. (VI.1.) Ör. 5. §-a, mely hatályos 2015. június 2-től.

[518] Beiktatta a 29/2009. (VIII.31.) Ör. 11. §-a, mely hatályos 2009. augusztus 31-től.

Dr. Toller László s.k.
polgármester

Dr. Papp Judit s.k.
címzetes főjegyző

Záradék:

Megalkotta a Közgyűlés 2005. december 15-i ülésén
Kihirdetve: 2005. december 20.

1. melléklet a 49/2005.(12.20.) önkormányzati rendelethez[519] [520]

[519] (A mellékletet korábban módosította a 47/2006. (XII.20.) Ör. 1. §-a, mely hatályos volt 2007. január 1-től 2007. december 31-ig és a 36/2006. (XI.10.) Ör. 3. §-a, mely hatályos volt 2006. november 11-től 2006. december 31-ig, a 41/2007. (XI.30.) Ör. 8. §-a, amely hatályban volt 2008. január 1-től 2008. december 31-ig, az 53/2008. (XII.30.) Ör. 3. §-a, mely hatályos volt 2009. január 1-től 2009. március 31-ig, a 6/2009. (III.31.) Ör. 1. §-a, mely hatályos volt 2009. április 1-től 2009. június 30-ig. 20/2009. (VI. 23.) Ör. 1. §-a, mely hatályos volt 2009. július 1-től 2009. szeptember 30-ig, a 32/2009. (IX.30.) Ör. 1. §-a, mely hatályos volt 2009 október 1-től 2010 január 21-ig, a 2/2010. (I.22.) Ör.1 §-a, mely hatályos volt 2010. január 22-től 2011. január 27-ig, a 4/2011. (I.28.) Ör 1. §-a, mely hatályos volt 2011. január 28-tól 2011 december 31-ig).

[520] Hatályon kívül helyezte a 14/2012. (III.23.) Ör. 11. § d) pontja, hatálytalan 2012. április 1-től.

2. melléklet a 49/2005.(XII.20.) önkormányzati rendelethez

A távhőszolgáltatás csatlakozási díja

A felhasználó ellátása érdekében szükséges

- szolgáltatói tulajdonú bekötővezeték létesítéséhez és bővítéséhez:
  (120.000 + 42.000 x P) Ft/nyomvonal folyóméter
  ahol a P a csatlakozó létesítmény teljesítmény igénye MW-ban.

- szolgáltatói tulajdonú primer hőfogadó állomás létesítéséhez és bővítéséhez:

Teljesítmény	Csatlakozási díj
500 kW-ig	5000 Ft/kW
500 kW fölött 1500 kW-ig	3400 Ft/kW
1500 kW fölöttt 3000 kW-ig	2000 Ft/kW
3000 kW fölött	1500 Ft/kW

Megjegyzés**:** Az ár legmagasabb hatósági ár, amely általános forgalmi adót nem tartalmaz.

3. melléklet a 49/2005.(XII.20.) önkormányzati rendelethez [521] [522]

[521] Módosította az 53/2008. (XII.30.) Ör. 4. §-a, mely hatályos 2009. január 1-től.
[522] Hatályon kívül helyezte a 14/2012. (III.23.) Ör. 11. § d) pontja, hatálytalan 2012. április 1-től.

4. melléklet a 49/2005.(XII. 20.) önkormányzati rendelethez[523]

Széndioxid kibocsátási különbözet után fizetendő díj kiszámításának

a szabályai

(42/A. § - 42/I. §)

1. A széndioxid kibocsátási díj alapjául szolgáló széndioxid kibocsátás különbözetét a távhőellátást kiváltó hőellátáshoz felhasznált tüzelőanyagnak a 410/2012. (XII.28.) Korm. rendelet[524] (a továbbiakban: Kormányrendelet) 5. melléklete 2.1. pontjának 1. táblázatában megállapított fajlagos CO_2 kibocsátási értékének és a távhőszolgáltatás adott hőmennyiségre jutó fajlagos széndioxid kibocsátási értékének különbözete adja a következők szerint.

   1.1. A távhőellátást kiváltó hőellátáshoz számlával, vagy azzal azonosan minősülő bizonylattal igazolt módon felhasznált tüzelőanyag mennyisége és a Kormányrendeletben ezen tüzelőanyagra vonatkozóan megállapított fűtőérték szorzata adja az adott felhasználási hely hőmennyiségét. Az így kapott MJ értéket 1000-rel osztva, a kerekítés szabályait alkalmazva GJ értékre kell átszámítani.

   1.2. Az 1.1. pont szerint számított hőmennyiségnek a felhasznált tüzelőanyaghoz a Kormányrendeletben rögzített kibocsátási tényezővel való szorzata határozza meg a díjfizetésre kötelezett felhasználási helyének az éves széndioxid kibocsátását kg-mértékben. Ezen számításnál a Kormányrendeletben szereplő tCO_2/TJ mértéket az azzal egyenértékű $kgCO_2/GJ$ mértékben kell alkalmazni.

   1.3. A távhőszolgáltatónak az adott naptári évre vonatkozó adatszolgáltatása szerint a távhőtermeléshez felhasznált tüzelőanyagok átlagos fajlagos széndioxid kibocsátási értékének az 1.1. pont szerinti hőmennyiséggel való szorzata képezi – távhőszolgáltatás esetén – a felhasználási hely széndioxid kibocsátását kg-ban.

2. A széndioxid kibocsátási díjfizetés alapját az 1.2. és az 1.3. pont szerint kiszámított értékek pozitív különbözete képezi. Negatív, vagy 0 különbözet estén nem kell díjat fizetni. A pozitív különbözeti az értéknek a 15 Ft/kg díj mértékkel való szorzata adja a fizetendő széndioxid kibocsátási díj összegét.

[523] Beiktatta a 16/2013.(IV.22.) Ör. 8. §-a, mely hatályos 2013. június 1-től.
[524] Módosította a 15/2015. (VI.1.) Ör. 7. § g) pontja, mely hatályos 2015. június 2-től.

A távhőszolgáltatás fejlesztésére kijelölt terület és az azt a körülhatároló utcák megnevezése

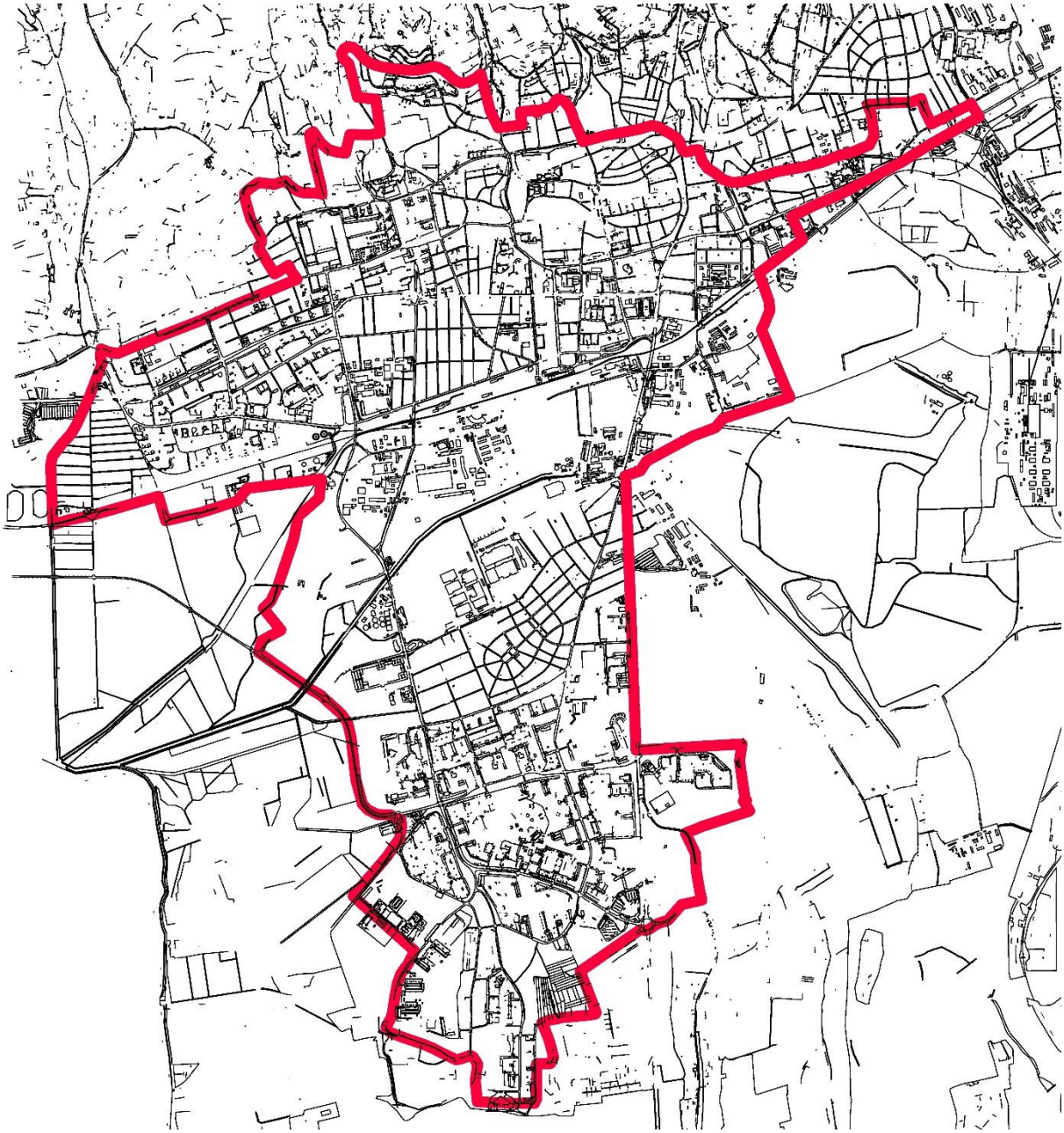

Felsővámház utca a Vadász utcáig, Vadász utca a Kis Ernő utcáig, Kis Ernő utca a Bokor utcáig, Bokor utca a Diósi útig, Diósi út az Engel János útig, Engel János út a Zsolnay Vilmos útig, Zsolnay Vilmos út a Kodály Központig, Kodály Központ mellett

[525] Beiktatta a 15/2015. (VI.1.) Ör. 6. §- a, mely hatályos 2015. június 2-től.

a Weöres Sándor utcáig, Weöres Sándor utca a Sport utcáig, Sport utca a Tüskésréti útig, Tüskésréti út a Siklósi útig, Siklósi út a Kanizsai Dorottya útig, Kanizsai Dorottya út a Postavölgyi átjáró útig, Postavölgyi átjáró út a. 23801 hrsz-ú (névtelen) útig, a 23801 hrsz –út a Postavölgyi és Nagypostavölgyi út között, Nagypostavölgyi út a Tanító útig, Tanító út a Kincses útig;Kincses út a FEMA körforgalomig, FEMA körforgalomtól a Nyugati kőhíd dűlőig, Nyugati kőhíd dűlő a Fenyer dűlőig, Fenyer dűlő a Kéméndi sorig, Kéméndi sor a Fagyöngy utcáig, Fagyöngy utca a Mécsvirág utcáig, Mécsvirág utca a Fáy András útig, Fáy András út az Akácos sorig, Akácos sor az Alsó utcáig, Alsó utca a Malomvölgyi útig, Malomvölgyi út az EON telephelyig, EON telephely mellett az Arányosi útig, Arányosi út a Lahti utcáig, Lahti utca a Tortyogói útig, Tortyogói út a Füzes árokig, Füzes ároktól a Szigeti tanyáig a Szigeti tanya **a** vasút vonalig, vasút vonal mellett a Magyarürögi vízfolyásig, Magyarürögi vízfolyás a Makay István útig, Makay István úttól a Szigeti vám és Páfrány úton a Szigeti útig, a Szigeti út a Homok utcáig**,** Homok utca a Tiborc utcáig, Tiborc utca a Mikes Kelem utcáig, Mikes Kelemen utca a Jakabhegyi útig, Jakabhegyi út a Szurdok dűlőig, Szurdok dűlő a Pacsirta utcáig, Pacsirta utca a Zichy Gyula utcáig, Zichy Gyula utca a Fekete utcáig**,** Fekete utca a Rodostó útig, Rodostó út a Bálicsi útig, Bálicsi út az Angszter József utcáig, Angszter József utca a Bartók Béla utcáig, Bartók Béla utca a György utcáig, György utca a Vilmos utcáig, Vilmos utca az Antónia utcáig, Antónia utca a Kaposvári útig, Kaposvári út a Hunyadi János utcáig, Hunyadi János utca a Szentágothay sétányig, Szentágothay sétány, az Ágoston térig, Ágostontér az Alsóhavi utcáig, Alsóhavi utca a Király utcáig, Király utca a Felsővámház utcáig.

5. melléklet - Műszaki Csatlakozási Feltételek (MCSF)

Műszaki Csatlakozási Feltételek

1. Általános rész

1.1. A pécsi távhő közművek tulajdoni viszonyai, üzemeltetése
1.1.1. Kazánházak, hőközpontok, hőfogadók tulajdonosa
1.1.2. Vezetékek tulajdonosa
1.2. Eljárás csatlakozás esetén
1.2.1. A csatlakozás szolgáltatói feltételei
1.2.1.1. Műszaki feltételek
1.2.1.2 Gazdasági feltételek
1.2.2. A csatlakozási hozzájárulás megszerzése
1.3. Eljárás bővítés, illetve megszüntetés utáni újbóli igénybevétel esetén
1.4. Szolgáltatói eszközön végzett beavatkozások
1.5. Felhasználói eszközökön végzett beavatkozások
1.6. Tervezés, szakszerűségi felülvizsgálat
1.7. Kivitelezés, üzembevétel, üzemeltetés

2. Hőhordozók

2.1. Forró víz hőhordozó
2.2. Meleg víz hőhordozó
2.3. Névleges hőmérsékletek és nyomások
2.3.1. Forróvíz-rendszer
2.3.2. Szigetüzemű melegvíz-rendszerek

3. Hőteljesítmény igény

3.1. Fűtési hőigény
3.2. Légtechnikai berendezések hőigénye
3.3. Használati melegvízellátás hőigénye
3.4. Egyéb hőigények
3.5. Összes hőteljesítmény igény

4. Elszámolási mérések

4.1. Épület – fűtés mérés
4.2. Épületrész – fűtés mérés
4.3. Használati melegvíz mérése
4.3.1. Használati melegvízmérők
4.3.1.1. Felszerelhető vízmérők
4.3.1.2. Felszerelési előírások
4.3.1.3. A mérőn történő elszámolás feltételei
4.3.1.4. Időszakos hitelesítés
4.3.1.5. Rendkívüli hitelesítés
4.3.1.6. Pontossági ellenőrzés

5. Hőközpontok, hőfogadók kialakítása

5.1. Építészeti kialakítás
5.2. Villamos berendezések
5.2.1. Villamos hálózatok
5.2.2. Erősáramú elosztó
5.2.3. Erőátviteli hálózat
5.2.4. Világítási berendezések
5.3. Gépészeti kialakítás
5.3.1. Berendezések anyagai

5.3.2. Alkalmazható kapcsolások
5.3.3. Szabályozástechnikai kialakítás
5.3.4. Hőcserélők
5.3.5. Szivattyúk
5.3.6. Próbanyomás értékei
5.3.7. Hőszigetelés

6. Vezetékhálózat kialakítása. Távhőhálózatok

7. Fogalom meghatározások

8. Alkalmazott szabványok, irányelvek

9. Mellékletek

1. Általános rész

Jelen Műszaki Csatlakozási Feltételek (továbbiakban: MCSF) érvényesek az engedélyes távhőszolgáltató tulajdonában és üzemeltetésében lévő pécsi távhőellátó rendszerre, valamint a csatlakozó létesítményekre és azok tulajdonosára.

A távhőellátó rendszerre az üzletszabályzat hatályba lépése előtt csatlakoztatott berendezések továbbra is üzemben tarthatók azzal a feltétellel, hogy legkésőbb a hőközpont átépítésekor (korszerűsítés) maradéktalanul biztosítani kell az MCSF előírásainak való megfelelést.

Az MCSF-től való eltérés kizárólag szolgáltató írásbeli hozzájárulásával lehetséges. Szolgáltató csak olyan felhasználók ellátását tudja biztosítani, amelyek hőközpontja és felhasználói berendezései az MCSF előírásainak megfelelnek.

1.1. **A pécsi távhő közművek tulajdoni viszonyai, üzemeltetése**

A pécsi távhőellátó rendszer létesítményeinek tulajdonosa és üzemeltetője a PÉTÁV Kft. (a továbbiakban: szolgáltató). A hőközpontok egy része (a primer hőfogadó állomás kivételével) a felhasználók tulajdonában van. Azokban az esetekben, amikor a szolgáltatói tulajdonú berendezések (hőközpontok, szekunder hőfogadó állomások, hőközponti primer hőfogadó állomások, stb.) elhelyezésére szolgáló építmények (helyiségek) más tulajdonában vannak, a tulajdoni határ általában a távfűtő berendezések elhelyezésére szolgáló létesítmény (építmény, helyiség) belső falsíkja. A továbbiakban szolgáltatói tulajdonú berendezésen a PÉTÁV Kft. tulajdonában lévő eszközöket értjük.

1.1.1. ***Kazánházak, hőközpontok és hőfogadó állomások tulajdonosa***

Kazánházak és szolgáltatói hőközpontok tulajdonosa a PÉTÁV Kft. A felhasználói hőközpontok PÉTÁV Kft. vagy a felhasználók tulajdonában vannak. Felhasználó tulajdonában lévő hőközpont ellátási területén a PÉTÁV Kft. semmilyen eszköznek sem tulajdonosa. Az épületek szekunder hőfogadó állomásainak és a hőközponti primer hőfogadó állomásoknak a tulajdonosa minden esetben a PÉTÁV Kft.

1.1.2. ***Vezetékek tulajdonosa***

A primer gerinc-, elosztó és bekötő vezetékek tulajdonosa a PÉTÁV Kft. A bekötővezetékek felhasználói hőközpont-tulajdonos területén haladó része a hőközpont-tulajdonos tulajdonát képezi. A hőközpontokhoz és kazánházakhoz kapcsolódó szekunder vezetékhálózat tulajdonosa általában a hőközpont illetve kazánház tulajdonosa, ez alól kivételt képez az ellátott épületekben haladó vezetékek egy része a következők szerint:

- Az olyan vezetékek, amelyek nem szolgálják más épület vagy épületek ellátását az épületek tulajdonosainak, a felhasználóknak a tulajdonában vannak.
- PÉTÁV Kft. tulajdonú hőközpontról történő ellátás esetén a hőfogadó állomás utáni olyan vezetékek, melyek több épület ellátását szolgálják a PÉTÁV Kft. tulajdonában vannak.
- A hőfogadó állomást funkcionálisan ellátó vezetékszakaszok is a PÉTÁV Kft. tulajdonában vannak.

1.2. **Eljárás csatlakozás esetén**

Felhasználói berendezést a Pécs Megyei Jogú Város Önkormányzata Közgyűlésének a 49/2005. (12.20.) önkormányzati rendelete (Ör.) IV. fejezetének, továbbá a 2005. évi XVIII. távhőszolgáltatásról szóló törvény (Tszt.) 54.§-a szerint, valamint a Tszt. végrehajtásáról szóló 157/2005.(VIII.15.) Korm. rendelet (Vhr.) 3. számú mellékletét képező TKSz. „Előzetes tájékoztatás, igénybejelentés” című és „Bekapcsolás” című fejezeteinek ide vonatkozó rendelkezéseinek betartásával lehet létesíteni.

1.2.1. ***A csatlakozás szolgáltatói feltételei***

1.2.1.1. ***Műszaki feltételek***

- A Tervezőnek a munkaközi tervet – dokumentáltan – egyeztetni kell PÉTÁV Kft. Műszaki Osztályával.
- Az elkészült kiviteli terveket (építész, gépész, villamos) be kell nyújtani szolgáltatóhoz 2 példányban, papíron, valamint elektronikus formátumban (pdf, dwg, doc, xls) szakszerűségi felülvizsgálatra.
- A kiviteli terveknek tartalmaznia kell a hőközpont tervezéséhez szükséges alapadatokat is (szükséges fűtési teljesítmény, szekunder hőmérsékletlépcső, fűtési nyomástartás adatai, használati melegvíz teljesítmény igény, fűtési és használati melegvíz cirkulációs szivattyú térfogatáram, emelőmagasság), valamint tervezői nyilatkozatot, kapcsolási rajzot, szükséges mennyiségű egyvonalas rajzokat és részletrajzokat, beszabályozási tervet és műszaki leírást. A tervdokumentáció feleljen meg a Magyar Mérnöki Kamara Tervdokumentációk tartalmi és formai követelményei szabályzatának és a B2 fejezetében szabott releváns követelményeknek valamint a környezetvédelmi-, munkavédelmi-, tűzvédelmi és a biztonságtechnikai követelményeket előíró jogszabályoknak.
- A kivitelezést csak szolgáltató által felülvizsgált és záradékolt terv alapján lehet megkezdeni. A kivitelezés megkezdését írásban be kell jelenteni a szolgáltatónak legalább 8 nappal a megkezdés előtt.
- Szolgáltató a Műszaki átadáson nyilatkozik a szolgáltatás megkezdésének várható időpontjáról.
- A szolgáltatás megkezdésének előfeltétele a sikeres próbaüzem, amelyre szolgáltatóval megállapodást kell kötni. A próbaüzem szükséges időtartama a megállapodásban kerül rögzítésre.
- Sikeres próbaüzemet követően lehet megkötni a közszolgáltatási szerződést a folyamatos hőenergia ellátásra.

1.2.1.2. ***Gazdasági feltételek***

A csatlakozni vagy bővíteni szándékozónak az Ör. 10. §-a alapján, az új vagy többlet teljesítmény biztosításáért csatlakozási díjat, illetve az igényelt távhő teljesítményével arányosan vezetékhálózat fejlesztési költséget kell fizetni. Szolgáltató üzletpolitikai okokból eltekinthet ezen díjak megfizetésétől, illetve a díjak összegét mérsékelheti.

1.2.2. ***A csatlakozási hozzájárulás megszerzése***

- A távhőellátó hálózatra csatlakozni szándékozó új vagy a korábbinál nagyobb hőteljesítményt igénylő felhasználó az E-közmű rendszeren keresztül közmű állásfoglalás igénylésével nyújthatja be igényét az „Adatközlő lap” (4.9.1 melléklet) szerinti tartalommal.
- PÉTÁV Kft. dönt a csatlakozásról, és az 1.2.1.2. pont alatti gazdasági feltételekkel kiadja a csatlakozási engedélyt. A gazdasági feltételek pénzügyi teljesítése, előfeltétele a szolgáltatás megkezdésének.
- A csatlakozási folyamat be nem tartásából származó esetleges következményeket (anyagi, műszaki, határidő, stb.) az érdekeltek közrehatásuk arányában viselik.

1.3. ***Eljárás bővítés, illetve megszüntetés utáni újbóli igénybevétel esetén***

Ugyanúgy kell eljárni, mint a csatlakozásnál.

1.4. ***Szolgáltatói eszközökön végzett beavatkozások***

Szolgáltatói tulajdonban levő eszközt érintő minden beavatkozáshoz be kell szerezni a szolgáltató (tulajdonos) írásbeli hozzájárulását. Szolgáltatói tulajdonban lévő eszköz módosítása, átépítése, kiváltása csak szolgáltató által végezhető el, beleértve a tervezést és a kivitelezést is, erre a célra - a munkát kezdeményező által - átadott pénzeszközből. Távhőszolgáltató a tervezéssel, kivitelezéssel megbízhat más társaságot is.

1.5. ***Felhasználói eszközökön végzett beavatkozások***
A felhasználói berendezéseken végzett bármely átalakításról felhasználó köteles szolgáltatót előzetesen írásban tájékoztatni. Az átalakításról terveket kell készíteni és jóváhagyás céljából a szolgáltató részére 2 példányban papíron, valamint elektronikus formátumban (pdf, dwg, doc, xls) be kell nyújtani. A terveket szolgáltató a távhőrendszert érintő biztonságtechnikai és rendszertechnikai szempontok alapján vizsgálja, kivéve azokat a területeket, ahol a felhasználói eszközökön szolgáltatónak szolgáltatási kötelezettsége van. Ilyenkor a tervfelülvizsgálat teljes körű.

1.6. ***Tervezés, felülvizsgálat***
A tervezéshez szükséges alapadatok egy részét szolgáltató biztosítja.
Ezek:
- névleges primer hőmérséklet,
- névleges nyomás,
- csatlakozási nyomáskülönbség (forróvíz-hálózatra csatlakozásnál),
- nyilatkozat arról, hogy a csatlakozás műszakilag lehetséges a megadott módon és a kért kapacitás rendelkezésre áll,
- a tervezendő berendezések által okozott legnagyobb nyomásveszteség.

Bővítés esetén a szolgáltatói eszközök megfelelőségét és a kapacitásvizsgálatot szolgáltató elvégzi.
A távhő közművek szakági helyszínrajzi adatai az E-közmű rendszeren keresztül szerezhetők be.

Tervek záradékolása csak hiánytalan, kivitelezésre alkalmas tervdokumentáció esetén történik meg, ellenkező esetben a terveket a hiányok pótlására szolgáltató visszaadja.
A záradékolás megtörténte után egy példány záradékolt tervet szolgáltató a kérelmezőhöz visszajuttat. Amennyiben a kivitelezés a záradékban feltüntetett időpontig nem kezdődik meg, a terveket ismételt jóváhagyásra kell benyújtani.

1.7. ***Kivitelezés, üzembevétel, üzemeltetés***
A távhőellátó rendszerhez csatlakozó berendezést létesíteni csak Távhőszolgáltató előzetes hozzájárulásával lehet. Az újonnan létesülő hőközpontnak és szekunder hőfogadó állomásnak a távhőrendszerre történő csatlakoztatása csak szolgáltató hozzájárulásával és jelenlétében végezhető. Hőközpontokba elszámolási mérőt mennyiség és nyomáskülönbség szabályozót csak szolgáltató építhet be. Szolgáltató jogosult a felhasználói hőközpontokat előzetes értesítés után az MCSF-nek való megfelelés szempontjából ellenőrizni. Felhasználó köteles szolgáltató részére a hőfogadó állomásokhoz, a nem tulajdonában lévő hőközpontokhoz való hozzáférést biztosítani. Felhasználó köteles a tulajdonában, illetve az üzemeltetésében lévő berendezéseket folyamatosan ellenőrizni, és szükség szerint karbantartani. Illetéktelen forró víz és energiavételezés megakadályozása céljából szolgáltató a hőközpontok és a hőfogadó állomások berendezésein fémzárakat helyez el. A fémzárakat csak szolgáltató távolíthatja el. Vészhelyzetben a fémzárakat más is eltávolíthatja, azonban erről szolgáltatót haladéktalanul értesíteni kell. A hitelesített mérőberendezések plombáinak megsértése, vagy eltávolítása szerződésszegésnek minősül, amelynek következményei felhasználót terhelik. Felhasználó köteles a hővételezés bármely okból történő jelentős megváltoztatásáról, vagy szüneteltetéséről szolgáltatót értesíteni. Szolgáltató köteles felhasználót a hőátadás bármely okból történő korlátozásáról, vagy szüneteltetéséről értesíteni.

2. Hőhordozók

2.1. ***Forró víz hőhordozó***
Hőhordozó közegként meszes eljárással lágyított, gáztalanított, egészségre ártalmatlan forró víz szolgál. Ez a víz ivásra nem alkalmas. A rendszerből szolgáltató engedélye nélkül vizet vételezni

nem szabad. Vízvételezés kizárólag a szekunder fűtési rendszerek töltésére szolgálhat ott, ahol ez a hőhordozó közeg megfelelő.

A hőhordozó vízkémiai jellemzői:
Elektromos vezető képesség (a): 250 > a 30 [S/cm]
pH 8,5...10,5
összes keménység [mgCaO/l] max. 50,0
nk° max. 5,0
Oldott oxigéntartalom mg/l max. 0,05

A hőközpontokban alkalmazott technológiák és beavatkozások semmilyen módon nem szennyezhetik a forróvíz hőhordozót.

2.2. ***Melegvíz hőhordozó***
A szekunder hőhordozó közeg nem ivóvíz minőségű. A szekunder hőhordozóból szolgáltató engedélye nélkül vételezni nem szabad. Pótlása az alkalmazott fűtőtestek anyagától függ. Acél és öntöttvas anyagú fűtőtestek esetén a töltés mindig a forróvíz rendszerről történik. Alumínium anyagú fűtőtestek esetében a használati melegvíz rendszerről történhet az első töltés és az utántöltés is. Acél és alumínium anyagú fűtőtestek egy rendszerbe nem tervezhetők és építhetők be.

2.3. ***Névleges hőmérsékletek és nyomások***

2.3.1. ***Forróvíz-rendszer***
Az előremenő hőmérséklet a rendszerben a külső hőmérséklettől függően változik.
Maximális előremenő hőmérséklet: 130 °C
Névleges előremenő hőmérséklet: 120 °C
Névleges hőmérsékletlépcső: 120/65°C (-11°C névleges külső méretezési hőmérsékletnél)
A vezetékrendszer névleges nyomása: PN 16
Hőközpontok nyomásfokozata a hidraulikai és a magassági elhelyezkedés függvényében: minimum PN 16.
A hőközpont nyomásfokozatáról minden esetben egyedileg nyilatkozik szolgáltató. A szekunder rendszerek névleges hőmérsékletlépcsőjét a tervező határozza meg.
Ajánlott érték: 75/57 °C (-11°C külső hőmérsékletnél).

2.3.2. **Szigetüzemű melegvíz-rendszerek**
Önálló kazánházzal ellátott szigetüzemben működő rendszerek, aktuális paramétereit szolgáltató külön kérésre adja meg.

3. Hőteljesítmény igény

3.1. ***Fűtési hőigény***
Új épület esetében a tervezői adatszolgáltatás, meglévő épület esetében a mért és kiértékelt adatok a mértékadók.

3.2. ***Légtechnikai berendezések hőigénye***
Új épület esetében a tervezői adatszolgáltatás, meglévő épület esetében a mért és kiértékelt adatok a mértékadók.

3.3. ***Használati melegvíz-ellátás hőigénye***
Új épület esetében a tervezői adatszolgáltatás, meglévő épület esetében a mért és kiértékelt adatok a mértékadók.

3.4. ***Egyéb hőigények***
Meglévő épület esetében a mért és kiértékelt adatok az irányadók, új épületnél a tervezői adatszolgáltatás a kiindulópont.

3.5. ***Összes hőteljesítmény igény***
A hőteljesítmény a következő összetevőkből áll:
- az épület fűtési hőigénye,
- a légtechnikai berendezések hőigénye,
- a használati melegvíz-ellátás hőigénye,
- egyéb (pl. technológiai) hőigény.

Forró víz és meleg víz hőhordozó esetén a szolgáltatott víz tömegáramot szolgáltató állapítja meg, az összes hőteljesítményből a tervezett berendezések, illetve meglévő berendezések esetén az üzemeltetési tapasztalatok figyelembevételével.

4. Elszámolási mérések

A felhasznált hőmennyiség elszámolása hiteles hőmennyiségmérő, a felhasznált használati melegvíz mennyiség elszámolása, hiteles használati melegvízmérő alapján történik.
Az elszámolási hőmennyiségmérő, illetve használati melegvízmérő minden esetben szolgáltatói berendezés, ezért PÉTÁV Kft.-vel történő gazdasági megállapodás alapján létesíthető.
Megfelelő műszaki állapotáról és a rendszeres hitelesítéséről szolgáltató gondoskodik.
A hőmennyiségmérőn ellenőrizhetőnek kell lenni a beállított térfogatáramnak, és a hőfogyasztás aktuális értékének.

4.1. **Épület – fűtésmérés**
Az elszámolási fűtési hőmennyiségmérőt a hőközpontban, vagy a szekunder hőfogadó állomáson kell elhelyezni.

4.2. **Épületrész – fűtésmérés**
Épületrészenkénti mérés esetén a hőmennyiségmérő felhasználói vezetékhálózaton is elhelyezhető, de a mérő leolvasásához történő állandó hozzáférést, és a mérő védelmét biztosítani kell.
Épületrészenkénti mérés feltétele, hogy a hőközpont és mérő közötti vezetékszakasz a szolgáltató által előírt módon hőszigetelve legyen. A hőszigetelés állapota, létesítés után is ellenőrizhető legyen.
A lakás-mérőket, lakáson kívül - például lépcsőházban - kell elhelyezni. Lakásban történő mérő elhelyezés esetén – egyéb megállapodás hiányában – központi kiolvasási lehetőséget kell biztosítani.
A felhasználói vezetékhálózaton elhelyezett hőmennyiségmérő a szolgáltató tulajdona, nevezetesen: visszatérő ágban a térfogatáram-mérő két csatlakozó hollandija a tulajdoni határ, az előremenő ágban csak a hőmérséklet érzékelőt befogadó golyóscsap a szolgáltató tulajdona.

4.3. ***Használati melegvíz mérése***
Használati melegvízmérő a víz térfogatáramát méri.
A használati melegvízmérőt lakáson kívül kell elhelyezni olyan helyen, ahol a védelme és a leolvashatósága biztosított. Az elszámolási vízmérő lakásban történő elhelyezése olyan kényszermegoldás, amelynek megszüntetéséről legkésőbb az épület felújításakor gondoskodni kell.
Elszámolásra felhasználható a hőközpontban elhelyezett hidegvízmérő is, ha az csak a használati melegvíz előállítására fordított hidegvizet méri.

4.3.1. ***Használati melegvízmérők***

4.3.1.1. ***Felszerelhető vízmérők***
Az első mérőt felhasználó finanszírozza. A finanszírozás gazdasági megállapodás alapján történik, a mérőt PÉTÁV Kft. szereli be. A vízmérő terhelhetőségének meg kell felelnie a felhasználási helyeken egyidejűleg vételezhető vízmennyiségnek. (Átlagos méretű lakáshoz 1,5 m^3/h névleges térfogatáramú mérő a megfelelő.)

4.3.1.2. ***Felszerelési előírások***
A használati melegvízmérőt a szolgáltató abban az esetben építi be, amennyiben a mérőszakasz az alábbi előírások szerint van kialakítva.
A mérőt úgy kell elhelyezni, hogy az összes vételezési helyet átfogja. Ha ez egy mérővel nem lehetséges, annyi mérőt kell elhelyezni, hogy méretlen vételezési hely ne maradjon.
Az épületben lévő, de nem lakás ellátását biztosító vételezési lehetőséget is mérővel kell ellátni, vagy meg kell szüntetni. A mérő pontossága legalább R80H/40V legyen.

A vízmérőket ferde helyzetben beépíteni nem szabad! A mérőt úgy kell elhelyezni, hogy a leolvasás és az ellenőrzés bármikor, egyszerű módon lehetséges legyen, valamint a be és kiszereléshez elegendő hely álljon rendelkezésre. A mérőt a beömlő oldal felől merev csatlakozással kell a hálózatba kötni. Mindkét oldali csatlakozó hollandinak az egybe plombálhatóságát biztosítani kell. A mérő két csatlakozó hollandija a PÉTÁV Kft. tulajdoni határa. A mérő elé gömbcsapot kell beépíteni, valamint a mérő előtt oldható kötés nem lehet. A vízmérő után visszacsapó szelepet kell beépíteni. A mérő utáni vezetékszakaszon a cirkulációs hálózathoz csatlakozás nem lehet. A mérő beépítése előtt a vezetéket meg kell tisztítani a szerelési hulladéktól. A mérőszakaszt csak fokozatosan szabad vízzel feltölteni, és üzembe helyezni. A beépített mérő csatlakozó hollandijait szolgáltató plombával látja el, melyet az időszakos hitelesítés, vagy meghibásodás esetén is csak szolgáltató képviselője távolíthat el.

4.3.1.3. ***A mérőn történő elszámolás feltételei***
A 4.3.1.1. és 4.3.1.2. pontban felsorolt feltételek maradéktalan betartása.
A Távhőszolgáltató képviselője a mérőszakasz kiépítését felülvizsgálja. Nem megfelelő mérőszakasz kialakítás esetén PÉTÁV Kft. szakszerűségi felülvizsgálati díjat számít fel, és a mérőt csak a mérőszakasz hibáinak kijavítása után fogja beépíteni. A csatlakozó hollandikat 4.3.1.2. szerint plombával látja el. Ezt követően felhasználónak megállapodást kell kötnie szolgáltatóval a mérőn történő elszámolásra.

4.3.1.4. ***Időszakos hitelesítés***
A mérők cseréjét és időszakos hitelesítését szolgáltató végzi külön költségtérítés nélkül. Ha felhasználó a szolgáltató számára nem biztosítja a vízmérő időszakos hitelesítéséhez (cseréjéhez) szükséges munkák elvégzését, a mérés szerinti elszámolás feltételei nem teljesülnek.

4.3.1.5. ***Rendkívüli hitelesítés***
Felhasználó, amennyiben vitatja a mérő pontosságát, akkor rendkívüli hitelesítést kezdeményezhet a Tszt. végrehajtásáról szóló 157/2005 (VIII.15.) Kormányrendelet 3. mellékletét képező TKSz. 22.1. pontja szerint. „…Ha a mérőeszköz mérési hibája a mérésügyi előírásokban meghatározott mértéket túllépi vagy más ok miatt hiteles mérésre alkalmatlan, a mérő vizsgálatával felmerült minden költség, és a mérőcsere költsége a távhőszolgáltatót terheli. Ha a vizsgálat szerint a mérő helyesen működik, tehát a megengedett hibahatárt nem lépi túl, az előző költségeket a távhőszolgáltató jogosult a felhasználóra áthárítani.

5. Hőközpontok, hőfogadó állomások kialakítása

5.1. ***Építészeti kialakítás***

A hőközpont és a primer hőfogadó állomás célszerűen az ellátandó épület alagsorába (pince) telepítendő úgy, hogy egyik fala essen egybe az épület azon külső falával, ahol a primer vezeték becsatlakozása van. A helyiség fölött lehetőleg ne legyenek hálószobák, vagy egyéb, zajtól védendő helyiségek. Biztosítani kell - lehetőleg külső bejárati ajtóval - a hőközponti helyiség megközelíthetőségét oly módon, hogy oda a hőközpont nagyobb alkotóelemei is beszállíthatók legyenek. A helyiség szellőzését úgy kell kialakítani, hogy üzem közben a hőmérséklet a 40°C-ot ne lépje túl. A helyiségben biztosítani kell a csurgalékvizek elvezetésére szolgáló padlóösszefolyót. Ha a csurgalékvíz közcsatornába nem vezethető, akkor önfelszívó automatikus működésű zsompszivattyúval kell a felgyülemlett vizet a városi szennyvízhálózatba juttatni. Gondoskodni kell a helyiség megfelelő vagyonvédelméről, és a tulajdoni határok szerinti fizikai elválaszthatóságáról. A hőközpont, illetve a hőfogadó állomás helyiségben (védőcsatornában is) egyéb közművezetéket csak rendkívüli esetben lehet átvezetni. Az átvezetett egyéb közművezetékek csatlakoztatása, vagy elágaztatása nem megengedett.

5.2. *Villamos berendezések*

5.2.1. *Villamos hálózat*

A szolgáltatói hőközpontot önálló áramszolgáltatói csatlakozással kell ellátni (önálló fogyasztásmérő), melynek névleges feszültsége 230 V 50 Hz vagy 3 x 400/230 V 50 Hz.
Áramszolgáltatói egyeztetés alapján az érintésvédelmi mód:
Nullázás (TN rendszer).
EPH hálózatot ki kell alakítani.

5.2.2. *Erősáramú elosztó*

Erősáramú elosztó lehetőleg szekrényes megoldású legyen, egyben lássa el a kapcsoló szekrény funkciót is.
Az elosztó két fő egységre osztható:
- erőátviteli,
- világítási.

Mindkét hálózat külön-külön történő leválaszthatóságát biztosítani kell.
Minden villamos felhasználónak külön leágazást kell kialakítani.
Legalább 1 db 230 V-os vízmentes csatlakozóaljzatot kell kiépíteni az elosztó közelében.

5.2.3. *Erőátviteli hálózat*

- Motorok villamos kapcsolása olyan legyen, hogy feszültség kimaradást követően külön beavatkozás nélkül ismét beinduljanak.
- A szivattyúk meghajtó motorjait el kell látni túláram-védelemmel.
- A villamos motorok helyi-kézi kapcsolóval és DDC-vel történő indítását és leállíthatóságát is biztosítani kell.
- Amennyiben a hőközpont elhelyezkedése indokolja, zsompszivattyút kell kiépíteni.

5.2.4. *Világítási hálózat*

Világítás általános rendszerű.

A világítótestek elhelyezésénél figyelembe kell venni a technológiai berendezések árnyékoló hatását. Szükség esetén helyi megvilágítást is kell alkalmazni.

5.3. *Gépészeti kialakítás*

A hőközpont primer hőfogadó állomásból és szolgáltatói vagy felhasználói hőközpontból áll.
Csak közvetett rendszerű, változó tömegáramú hőközpontok létesíthetők.
Felhasználói tulajdonú hőközpont tervezése során törekedni kell arra, hogy a primer hőfogadó állomás és a hőközpont többi része fizikailag is jól elhatárolható legyen.

Általános konstrukciós szempont az áttekinthető, jól kezelhető elrendezés az azonos funkcióhoz tartozó elemek egy csoportban való elhelyezése.
A hőközpontot úgy kell kialakítani, hogy az egyes felhasználói berendezések szükség esetén egymástól függetlenül, külön-külön is üzemeltethetők legyenek, üzemzavar esetén a meghibásodott berendezések könnyen leválaszthatók legyenek. Ha van beépített melegtartalék, akkor annak üzembe helyezhetőségét úgy kell megoldani, hogy meghibásodott berendezés kiszakaszolása ne vonja szükségszerűen maga után a technológiailag nem összefüggő hőközponti, illetve, felhasználói berendezések üzemen kívül helyezését. A hőközponti berendezéseket a hőhordozó közeg által szállított szennyeződésektől védeni kell. A veszélyeztetett berendezések üzem közbeni védelméhez szűrőt kell építeni. Az új berendezések beépítése előtt megfelelő passzdarab átmeneti elhelyezésével a kifúvatásról gondoskodni kell.
A hőközpontban az üzemeltetéshez (ellenőrzéshez, beszabályozáshoz, üzemmód váltáshoz) szükséges műszereket és szerelvényeket úgy kell elhelyezni, hogy azok a kezelőhelyekről leolvashatók és kezelhetők legyenek. A berendezéseket úgy kell elhelyezni, hogy a hőközponti rendszer és a funkciók jól áttekinthetőek legyenek.
Az áttekintés, a kezelés, a karbantartás és a javítás akadályba ne ütközzön.
1,8 m-nél magasabban lévő kezelést, vagy rendszeres ellenőrzést igénylő berendezésekhez szükségszerűen járdát, kezelőállást, ezek eléréséhez lépcsőt kell létesíteni. Hágcsó vagy vaslétra alkalmazását kerülni kell.

A primer hőfogadó állomás magában foglalja:
- a szakaszoló szelvényeket,
- a szennyfogót,
- a finomszűrőt,
- a mennyiség és nyomáskülönbség-szabályozót,
- a hőmennyiségmérőt,
- a nyomás és a hőmérséklet ellenőrző műszereket.

Felhasználónként külön primer hőfogadó állomást kell létesíteni.
Egy hőközponton belül egy felhasználó részére csak egy primer hőfogadó állomás létesíthető.
A forró vízbe épített beavatkozó szervek olyan kialakításúak legyenek, hogy a segédenergia kimaradásakor beálló helyzetük a technológiai folyamatot ne veszélyeztesse. A használati melegvíz készítésre tárolóból és hőcserélőkből párhuzamosan kapcsolt berendezést kell használni.
A hőközpont hidegvíz bekötő vezetékébe szűrőt kell beépíteni, amelynek szűrési finomsága legalább 100 μ.
A szekunder hőfogadó állomások kialakításánál mindazokat az elveket és előírásokat alkalmazni kell, amik a hőközpontokra vonatkoznak. Újonnan létesülő szekunder hőfogadó állomást el kell látni
- külön mért villamos betáplálással,
- csatornatönkkel.

Ha a szekunder hőfogadó állomás, eredetileg nem önálló villamos betáplálással épült meg, akkor - ha felhasználó igényli - az épület hálózatáról való lecsatlakozás és mérő létesítés a felhasználót terheli, abban az esetben, ha a hőfogadó állomáson csak világítási fogyasztás, illetve szerviz tevékenységhez szükséges csatlakozó aljzat(ok) található(k).
Ha a szekunder hőfogadó állomáson vízvételi hely van, akkor a szolgáltatónak ezt el kell látni hiteles vízmérővel. Meg kell szüntetni a vízvételi helyeket, ha ezt a felhasználó kéri.

5.3.1. ***Berendezések anyagai***
Forróvíz vezeték anyagai:

A csővezeték anyaga, MSZ 29 szerinti varratnélküli simavégű acélcső (MSZ EN 10220:2003 /korábbi MSZ99/ szerinti méretben), hegesztett kötésekkel és forrcső ívekkel szerelve, illetve MSZ 120/2:1982 szerinti varratnélküli fekete acélcső, hajlítással készített ívek.

Használati melegvíz és cirkulációs vezetékek anyaga: polipropilén (PP-R).

5.3.2. ***Alkalmazható kapcsolások***
A hőközpontok és hőfogadó állomások kialakításának kapcsolási vázlatait a 5.2-5.6 sz. mellékletek tartalmazzák.
A 5.6 sz. melléklet szerinti kapcsolás csak indokolt esetben, kis teljesítmények esetén a szolgáltató külön hozzájárulásával alkalmazható.

5.3.3. ***Szabályozástechnikai kialakítás***
A hőközpontokat minden esetben programozható, teljesen automatikus, felügyeletet nem igénylő szabályozó berendezésekkel kell ellátni.
A szabályozóktól minimálisan megkövetelt funkciók:
- értéktartó hmv szabályozás,
- időjárásfüggő fűtés szabályozás (a szabályozási görbe szabadon programozható legyen), éjszakai fűtéscsökkentési lehetőség,
- legalább egy hétre előre programozhatóság,
- primer visszatérő hőmérséklet minimalizálás.

Szolgáltatói tulajdonú hőközpont esetén szolgáltató által előírt:
- távadatgyűjtést,
- távvezérlést és telemechanikai rendszerbe integrálhatóságot lehetővé tevő DDC rendszerű készüléket kell alkalmazni.

Újonnan létesülő fűtési rendszert önálló szabályozással kell ellátni.

5.3.4. ***Hőcserélők***
Előnyben kell részesíteni a korszerű, nagy fajlagos hőteljesítményű hőcserélőket.

5.3.5. ***Szivattyúk***
Előnyben kell részesíteni a korszerű, nagy hatásfokú, változtatható fordulatszámú, energiatakarékos szivattyúkat.

5.3.6. ***Próbanyomás értékei***
- *Primer forróvíz rendszeren*:
  A távvezeték nyomásfokozata üzembiztonsági okból mindig PN 16.
  A hőközpont nyomásfokozata PN 16.

A próbanyomás értéke mindegyik esetben: Pp = 1,3 x PN [bar] (túlnyomás)

- *Fűtési szekunder szolgáltatói rendszeren:*
  A próbanyomás értéke a távvezetéken: Pp = 1,3 x PN [bar] (túlnyomás), ahol üzembiztonsági okból mindig PN 16-ot kell figyelembe venni.
  A próbanyomás értéke a hőközpont szekunder oldalán és a hőfogadóban: Pp = 1,3 x Pü [bar] (túlnyomás), ahol a Pü a maximális üzemi túlnyomás [bar]-ban.

- *Használati melegvíz rendszeren*:
  A próbanyomás értéke: Pp = 1,3 x Pü [bar] (túlnyomás), ahol a Pü a maximális üzemi nyomás, de minimum 10 bar.

Amennyiben a rendszeren olyan szerelvény vagy berendezés van, amely a próbanyomás hatására károsodna, a próbanyomás idejére ki kell iktatni (fenekelés vagy passzdarab) a rendszerből.

5.3.7. ***Hőszigetelések***

Az előremenő és visszatérő vezetéket külön kell szigetelni. A hőszigetelés anyaga nem lehet a cső anyagára, a környezetre valamint az emberi egészségre veszélyes. A hőszigetelést burkolattal is el kell látni.

A burkolat anyaga:

- szabadban: 0,5...1,7 mm vtg. alumínium lemez, vagy más megfelelő mechanikai- és csapódó víz ellen védelmet nyújtó, időjárásálló és esztétikailag megfelelő anyag,
- épületen belül vagy alagútban: 0,5...1,0 mm vtg. PVC lemez,
- védőcsatornában: golyónyomott alumíniumfólia, vagy kétrétegű bitumenes bőrlemez.

A vezetékek szerelvényeit és karimáit mindenütt bontható hőszigeteléssel és burkolattal kell ellátni. A hőszigetelési vastagságot a tervezőnek kell megállapítani a hőszigetelő anyagok anyagjellemzőinek, a beépítési körülményeknek és a gazdaságosság feltételrendszerének megfelelően.

6. Vezetékhálózat kialakítása. Távhőhálózatok.

Távhővezeték létesítésekor elsősorban a közvetlen földbe fektetési technológiát kell alkalmazni. Közvetlenül földbe fektetésre gyárilag előreszigetelt és köpenycsővel védett csővezetéket szabad alkalmazni, amelynél a csőkötések kialakítása olyan, hogy biztonságosan megakadályozza víz bejutását a hőszigeteléshez, illetve a haszoncsőhöz. Primer hőhordozó közeget a hőközpontból tovább vezetni általában nem lehet. Ettől eltérni csak Távhőszolgáltató külön hozzájárulásával lehet. Amennyiben a hőfogadó állomás és a hőközpont hőfogadó állomáson kívüli részének határoló fala nem közös, akkor a közöttük lévő primer vezeték a hőközpont tulajdonosának üzemeltetésére (tulajdonába) tartozik. Az ilyen primer vezetékszakaszok üzemeltetéséből származó kötelezettségek, és az esetleges károk viselése a tulajdonost (üzemeltetőt) terhelik.

Szilárdsági méretezéshez forró víz esetén 150 °C méretezési hőmérsékletet kell figyelembe venni.

A távhőhálózati csővezetékek anyaga feleljen meg az MSZ EN 253:2009+A2:2016 szabvány előírásainak.

Az adatátvitelhez szükséges kábeleket (amennyiben szükséges védőcsövet) a távhővezeték építésekor el kell helyezni.

7. Fogalom meghatározások

A MCSF vonatkozásában a Tszt. 3.§-ában, valamint a Vhr.-ben és a Tksz.-ben meghatározott értelmező rendelkezések az irányadók.

8. Alkalmazott szabványok, irányelvek

+	MSZ 09-85.0001:1986	Távhőellátás fogalom meghatározásai.
	MI 09-85.0002:1986	Távhőrendszer nyomástartása.
+	MI 09-85.0003:1986	Távhőrendszerek hőforrás tartalékainak meghatározása.
+	MSZ 09-85.0004:1986	A használati melegvíz csúcshőteljesítmény igény meghatározása.
+	MSZ 09-85.0005:1986	Fogyasztói hőközpontok létesítésének követelményei.
+	MSZ 09-85.0006:1986	Távhővezetékek védelmi rendszerei. Hővédelem.
+	MI 09-85.00062:1989	Távhővezetékek védelmi rendszerei. A hővédelem kialakításának példái.
+	MI 09-85.00063:1989	Távhővezetékek védelmi rendszerei. Mélyvezetésű távhőhálózatok korrózióvédelme.
+	MSZ 09-85.0007:1986	Forróvíz távfűtések névleges jellemzőinek meghatározása.
+	MSZ 09-85.0008:1986	Forróvíz távfűtések névleges hőterhelésének meghatározása.
+	MSZ 09-85.0009:1986	Távhőrendszerek forróvizének minőségi követelményei.
+	MSZ 09-85.0010:1986	Távhőellátási rendszertervek tartalmi követelményei
+	MSZ 09-85.0011:1988	Forróvíz hőhordozójú távhőrendszerek biztonságtechnikai követelményei
	MI 09-85.0013:1988	Hőellátás energetikai mutatóinak meghatározása
	MI 09-85.0017:1989	Forróvíz távhőhálózat gazdaságos csőátmérőinek meghatározása.
	MI 09-85.0018:1989	Távhőhálózatok létesítése. Általános irányelvek.
	MI 09-85.00182:1989	Távhőhálózatok létesítése. Távhővezeték vasbeton védőcsatornában.
	MI 09-85.0019:1989	Távhőellátás adatai.
+	MSZ EN 832:2002	Épületek hőtechnikai viselkedése. A fűtési energia szükséglet számítása. Lakóépületek
+	MSZ 04-140-2:1991	Épületek és épülethatároló szerkezetek hőtechnikai számításai
+	MSZ 04-140-3:1987	Épületek és épülethatároló szerkezetek hőtechnikai számításai. Fűtési hőszükséglet-számítás
	MSZ 04-132:1991	Épületek vízellátása
	MSZ 04-134:1991	Épületek csatornázása
	MSZ 04-804-1:1989	Építő- és szerelőipari csővezetékek, szerelvények. Épületgépészeti csővezetékek
	MSZ 04-803-10:1990	Építő- és szerelőipari épületszerkezetek. Épületgépészeti hőszigetelések
	MSZ EN 1434-1, 2, 3, 4, 5, 6	Hőmennyiségmérők, szabványsorozat
	MSZ EN 10220:2003	Varrat nélküli és hegesztett acélcsövek. Méretek és hosszegységenkénti tömegek
	MSZ EN 10255:2004+A1:2007	Hegesztésre és menetvágásra alkalmas ötvözetlen acélcsövek. Műszaki szállítási feltételek
	MSZ EN 10216-2:2014	Varrat nélküli acélcsövek nyomástartó berendezésekhez. Műszaki szállítási feltételek. 2. rész*: Növelt hőmérsékleten szavatolt tulajdonságú ötvözetlen és ötvözött acélcsövek
	MSZ EN 10217-2:2007	Hegesztett acélcsövek nyomástartó berendezésekhez. Műszaki szállítási feltételek. 2. rész*: Növelt hőmérsékleten szavatolt tulajdonságú, villamos hegesztéssel készült, ötvözetlen és ötvözött acélcsövek
	MSZ EN 287-1:2012	Hegesztők minősítése.Ömlesztőhegesztés. 1. rész: Acélok

	MSZ EN ISO 15609-1:2005	Fémek hegesztési utasítása és hegesztéstechnológiájának minősítése. Hegesztéstechnológiai utasítás. 1. rész: Ívhegesztés.
+	MSZ EN 12062:2004	Hegesztett kötések roncsolásmentes vizsgálata. Fémekre vonatkozó általános szabályok
+	MSZ EN 970:1999	Fémek ömlesztőhegesztéssel készített kötéseinek roncsolásmentes vizsgálata. Szemrevételezéses vizsgálat
	MSZ EN ISO 5817:2014	Hegesztés. Acél, nikkel, titán és ötvözeteik ömlesztőhegesztéssel (a lézer- és az elektronsugaras kivételével) készített kötései. Az eltérések minőségszintjei (ISO 5817:2014)
	MSZ EN ISO 3834-2:2006	Fémek ömlesztőhegesztésének minőségirányítási követelményei. 2. rész: Teljes körű minőségirányítási követelmények 1/A. sz. függelék
	MSZ ISO 8501-2:1997	Acélfelületek előkészítése festékek és hasonló termékek felhordása előtt. A felületi tisztaság vizuális értékelése. 2. rész: Az előzőleg festett, az eredeti bevonat részleges eltávolítása utáni acélfelületek előkészítési fokozatai
	MSZ 18151-1:1982	Immissziós zajhatárértékek. Munkahelyeken fellépő megítélési és legnagyobb A-hangnyomásszintek meghatározása Lakó- és középületek helyiségeiben megengedett egyenértékű A-hangnyomásszintek
	MSZ EN 60204-1:2010	Gépi berendezések biztonsága. Gépek villamos szerkezetei. 1. rész: Általános előírások
+	MSZ EN 60439-1:2000	Kisfeszültségű kapcsoló- és vezérlőberendezések. 1.rész: Tipizált és részlegesen tipizált berendezések
+	MSZ EN 60439-2:2000	Kisfeszültségű kapcsoló- és vezérlőberendezések. 2. rész: Burkolt síncsatornás rendszerek (síncsatornák) egyedi követelményei
+	MSZ EN 60439-3:1995	Kisfeszültségű kapcsoló- és vezérlőberendezések. 3. rész: Szakképzetlen személyek által hozzáférhető kisfeszültségű kapcsoló- és vezérlőberendezések egyedi követelményei. Elosztótáblák
+	MSZ EN 60529:2001	Villamos gyártmányok burkolatai által nyújtott védettségi fokozatok
+	MSZ EN 60617:2000	Villamos rajzjelek
	MSZ 10900:2009	Kisfeszültségű villamos berendezések időszakos (tűzvédelmi) ellenőrzése
	MSZ 4851	Érintésvédelmi vizsgálati módszerek
	MSZ EN 62305	Villámvédelem
+	MSZ EN 50110-1:2005	Villamos berendezések üzemeltetése
+	MSZ 1585: 2012	Villamos berendezések üzemeltetése
	MSZ EN 253:2020	Távhőhálózati csővezetékek. Földbe fektetett melegvíz-hálózatok kötött köpenyű, egyszeres csőrendszerei. Acélcsövek gyári készítésű, poliuretán hőszigetelésű és polietilén külső köpenyű csőszerelvénye
+	MSZ EN ISO 13790:2005	Épületek hőtechnikai viselkedése. A fűtési energiaigény számítása. (angol nyelvű)
+	MSZ 09-85.0020-1:1990	Távhőellátási elzárószerelvények. Műszaki követelmények és vizsgálatok.
+	MSZ 09-85.0020-2:1990	Távhőellátási elzárószerelvények. Tervezési rendszerbe illesztési követelmények.
	MI 09-85.0022:1990	Forróvíz távhőrendszerek szivattyúi.

+	MSZ 447:1998	Kisfeszültségű, közcélú elosztóhálózatra csatlakoztatás
	MSZ 2364	Épületek villamos berendezéseinek létesítése (szabványsorozat)
	MSZ 13207:2000	0,6/1 kV-tól 20,8/36 kV-ig terjedő névleges feszültségű erősáramú kábelek és jelzőkábelek kiválasztása, fektetése és terhelhetősége
	1993. évi XCIII. törvény a munkavédelemről, és annak a végrehajtásáról szóló 5/1993. (XII. 26.) MüM rendelet	
	54/2014. (XII. 5.) BM. rendelet az Országos Tűzvédelmi Szabályzatról	
	23/2016. (VII.7.) NGM rendelet a meghatározott feszültséghatáron belüli használatra tervezett villamossági termékek forgalmazásáról, biztonsági követelményeiről és az azoknak való megfelelőség értékeléséről	

+ **Hatályon kívül helyezett, de egyéb előírás hiányában irányadóként tekinthető.**

Mellékletek

4.9.1. Adatközlő lap
4.9.2. Hőfogadó állomás kialakítása forróvíz hőhordozó esetén
4.9.3. Hőközpont kapcsolás csak fűtéssel
4.9.4. Hőközponti kapcsolás hat csonkos hmv. hőcserélőkkel
4.9.5. Hőközponti kapcsolás primer rásegítéses hmv. előállítással
4.9.6. Hőközpont kapcsolás elő-utó-fűtős hmv. hőcserélőkkel
4.9.7. Hőközponti kapcsolás párhuzamos hmv. előállítással
4.9.8. Hőközponti kapcsolás primer rásegítéses hmv. előállítással, külön hálózati cirkulációs szivattyúval

A d a t k ö z l ő l a p

a pécsi távhőellátó hálózatra csatlakozásról,
vagy távhőellátás bővítéséről
(Felhasználó tölti ki)

Igénylő neve: ……..

címe: ……

Hőenergiát felhasználó létesítmény:

megnevezése: ……

címe: …….

üzembehelyezésének várható időpontja: ……..

* fűtési csúcshőigénye: …….. W

* használati melegvízkészítés

csúcshőigénye: …….. W

* technológiai célú csúcshőigénye: ……. W

* összes csúcshőigény: …… W

Pécs, ……

……..
Felhasználó

* Bővítés esetén a meglévő és a tervezett csúcshőigényt is fel kell tüntetni.

4.9.2. melléklet

Hőfogadó állomás kialakítása forróvíz hőhordozó esetén

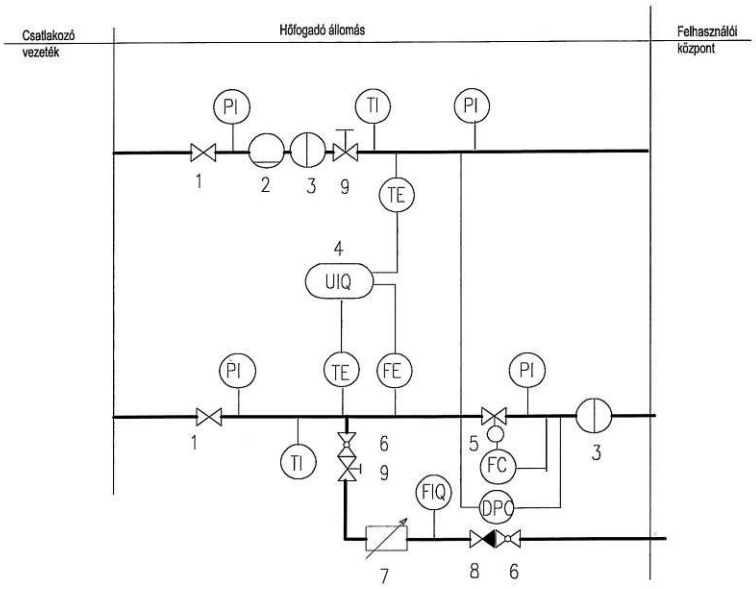

1. Szakaszoló szerelvény
(Nyomásfokozata megegyezik a primer hálózatéval)
2. Szennyfogó
3. Finomszűrő
4. Hőmennyiség mérő
5. Nyomáskülönbség és mennyiség szabályozó
6. Elzáró szerelvény
7. Töltővíz mennyiség mérő
8. Visszacsapó szelep
9. Fojtó szelep

4.9.3. melléklet

Hőközponti kapcsolás csak fűtéssel

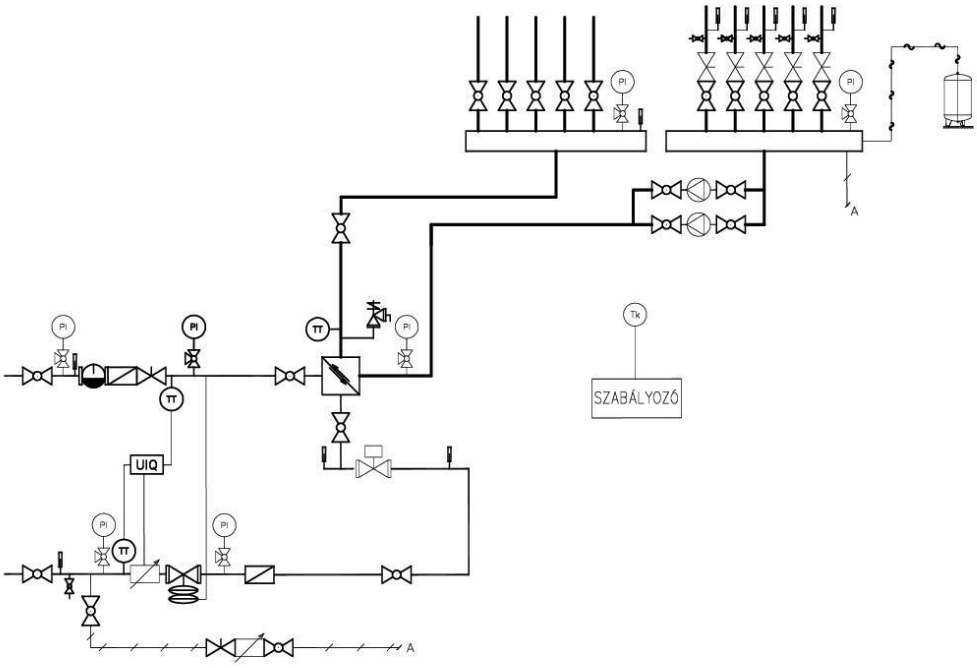

4.9.4. melléklet

Hőközponti kapcsolás hat csonkos hmv hőcserélővel

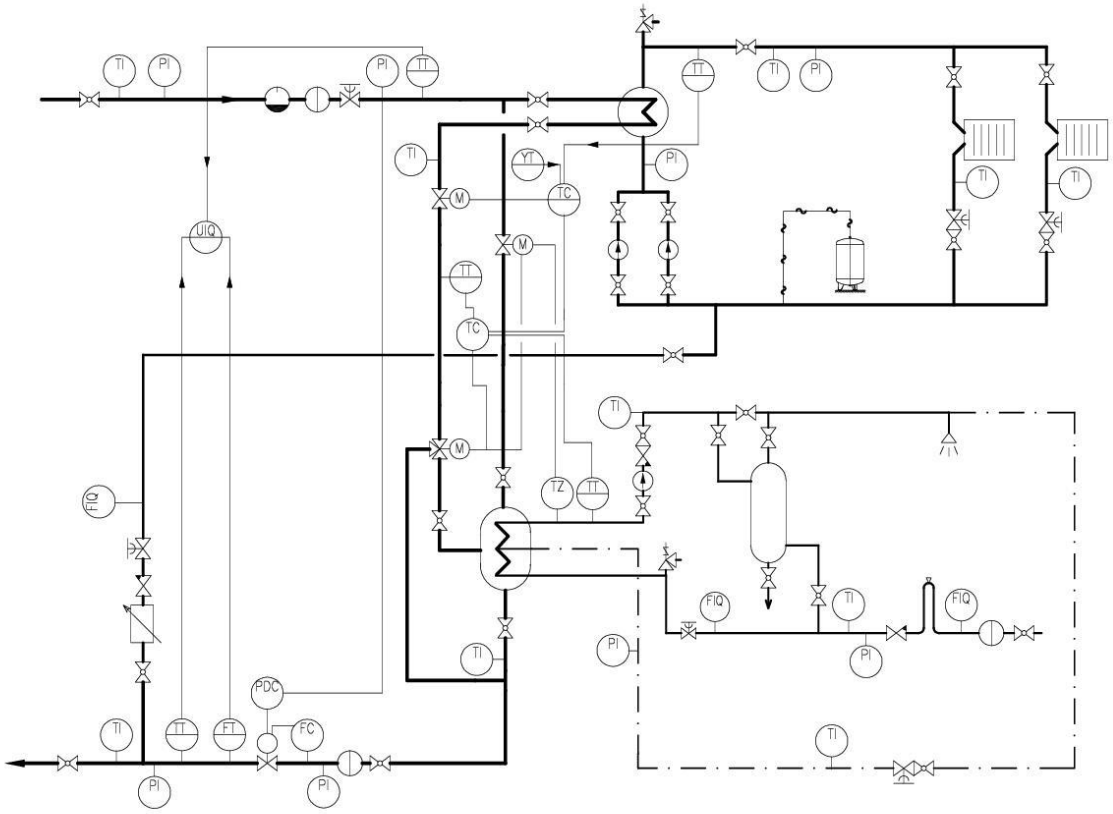

4.9.5 melléklet

Hőközponti kapcsolás primer rásegítéses hmv előállítással

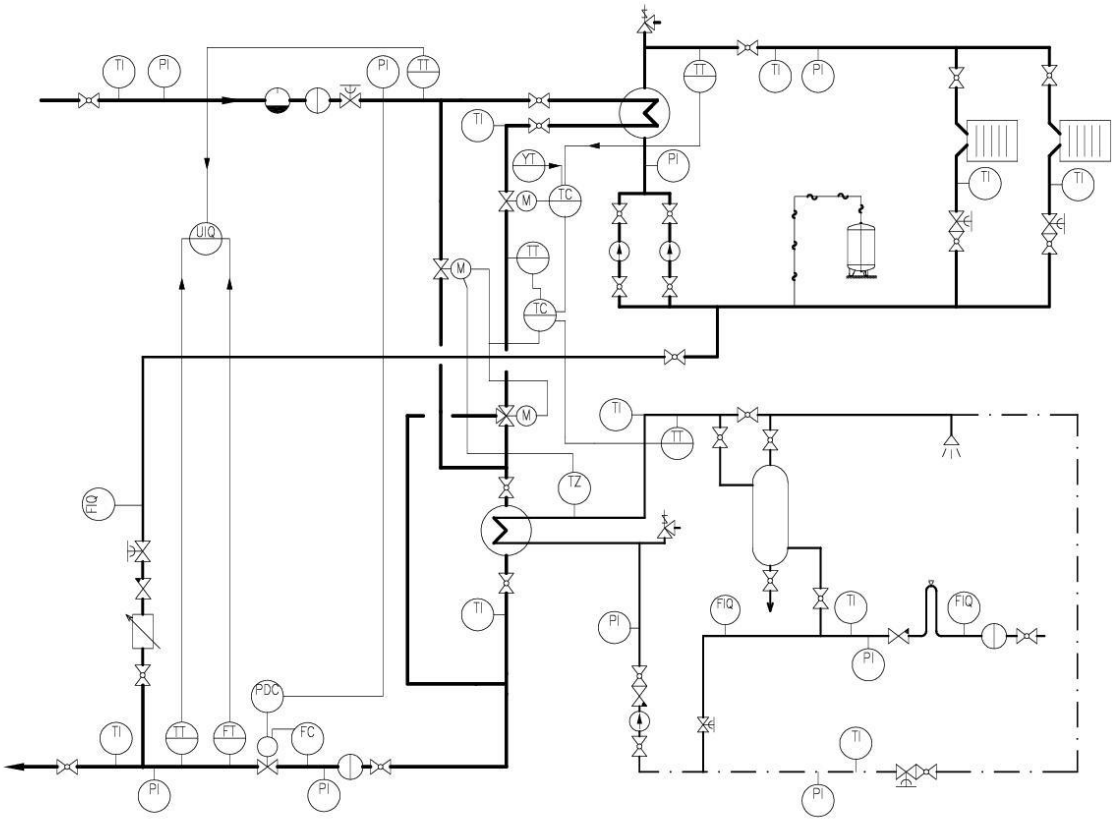

4.9.6. melléklet

Hőközponti kapcsolás elő-utó-fűtős hmv hőcserélőkkel

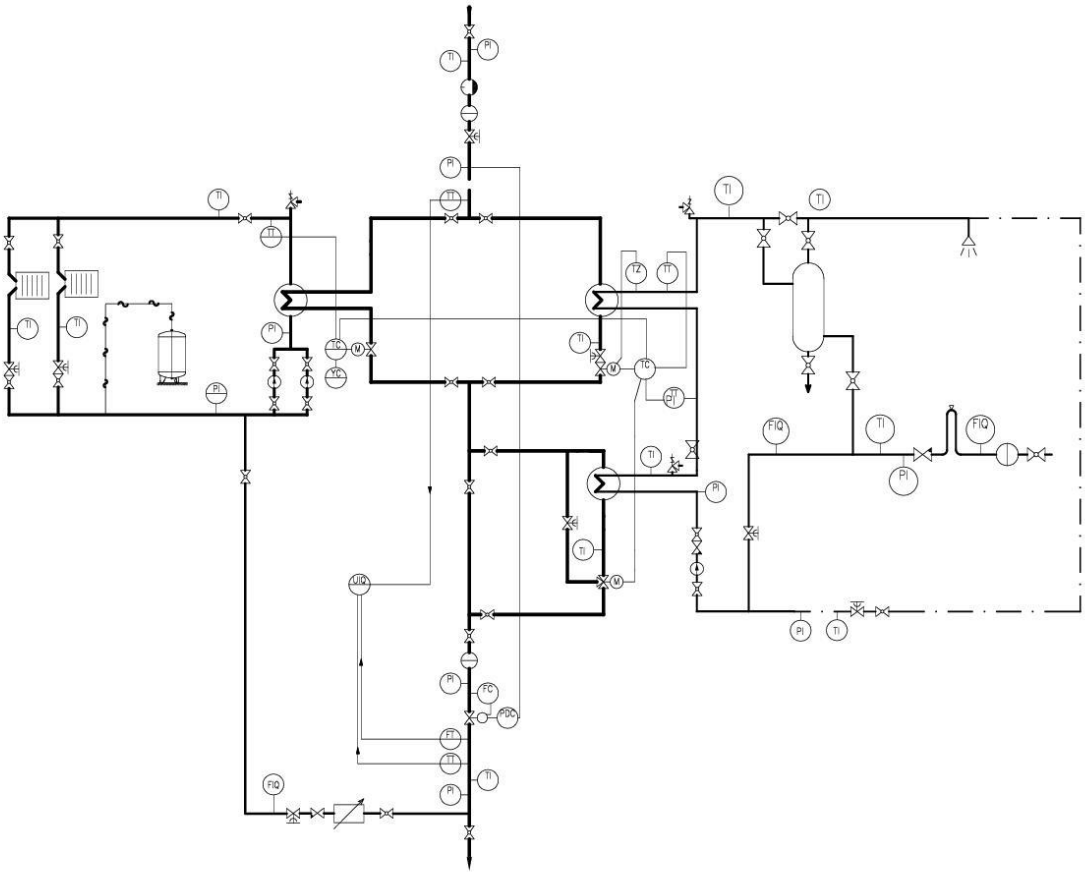

4.9.7. melléklet

Hőközponti kapcsolás párhuzamos hmv előállítással

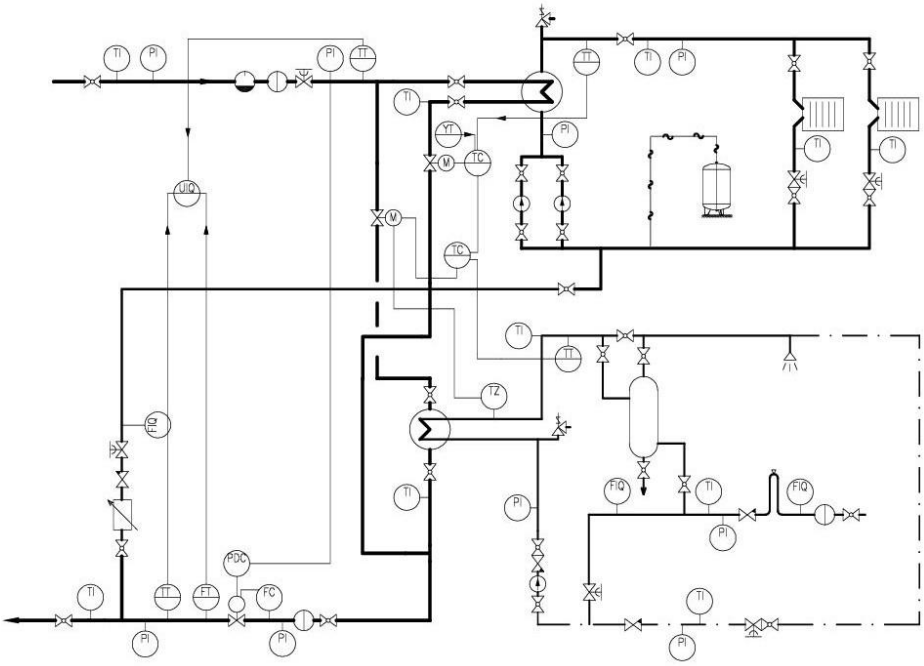

4.9.8. melléklet

Hőközponti kapcsolás primer rásegítéses hmv előállítással,
külön hálózati cirkulációs szivattyúval

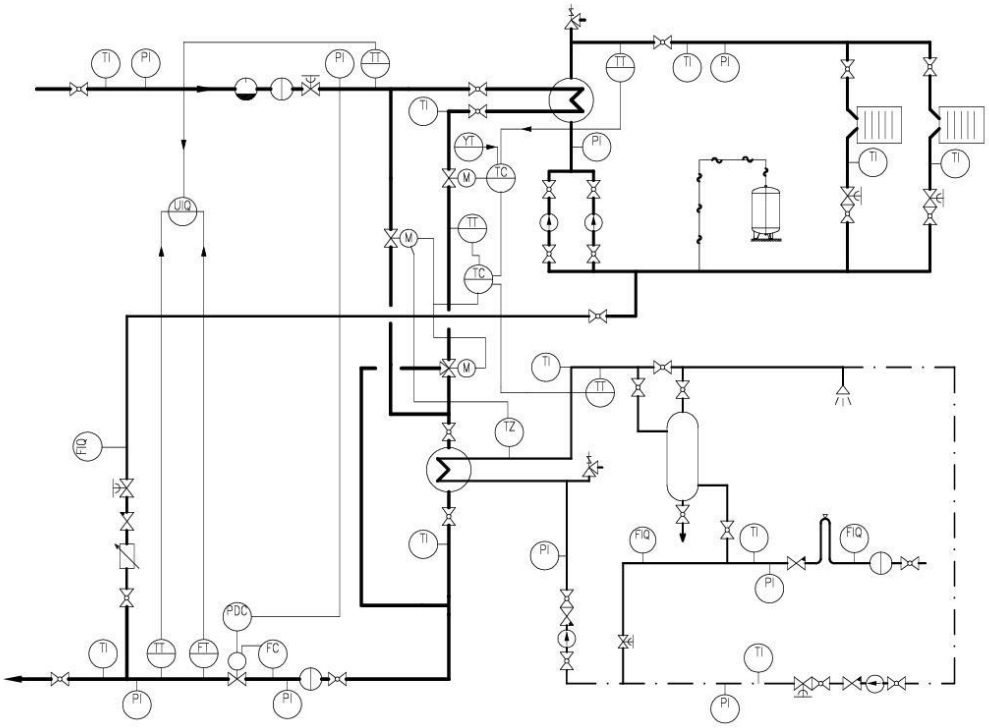

6. melléklet – A PÉTÁV Pécsi Távfűtő Korlátolt Felelősségű Társaság Általános Szerződési Feltételei a távhőenergia és a használati melegvíz mérés szerinti elszámolására

A PÉTÁV Pécsi Távfűtő Korlátolt Felelősségű Társaság Általános Szerződési Feltételei a távhőenergia és a használati melegvíz mérés szerinti elszámolására

A PÉTÁV Pécsi Távfűtő Korlátolt Felelősségű Társaság a Polgári Törvénykönyvről szóló 2013. évi V. törvény (a továbbiakban: Ptk.), valamint a távhőszolgáltatásról szóló 2005. évi XVIII. törvény (a továbbiakban: Tszt.) és a végrehajtásáról szóló 157/2005. (VIII. 15.) Korm. rendelet (a továbbiakban:Vhr.), a távhőszolgáltatónak értékesített távhő árának, valamint a lakossági felhasználónak és a külön kezelt intézménynek nyújtott távhőszolgáltatás díjának megállapításáról szóló 50/2011. (IX.30.) NFM rendelet (a továbbiakban: Árrendelet), Pécs Megyei Jogú Város Önkormányzata Közgyűlésének a távhőszolgáltatásról szóló 49/2005. (12. 20.) önkormányzati rendelete (a továbbiakban: Ör.), valamint a Vhr. 3. számú melléklete a Távhőszolgáltatási Közszolgáltatási Szabályzat (a továbbiakban: TKSz.) alapján a következők szerint határozza meg a közszolgáltatási szerződés általános szerződési feltételeit.

I. A szerződés tárgya

A szolgáltató kötelezettséget vállal arra, hogy ezen szerződésbe foglalt feltételek mellett távhőenergiát és/vagy használati melegvizet szolgáltat, felhasználó/díjfizető pedig kötelezettséget vállal arra, hogy annak ellenértékét megfizeti.

II. A hőszolgáltatás teljesítésének helye

A hőszolgáltatás teljesítésének helye hőközpontban vagy hőfogadó állomáson történő mérés esetén a csatlakozási pont, épületrészenkénti mérés esetén a felhasználói vezeték-hálózaton elhelyezett hiteles elszámolási mérő felhasználó felőli oldala. (TKSz. 2.1.4. pont)

III. Elszámolás alapjául szolgáló mérés

Hőátalakítás nélküli távhőenergia és fűtési célú távhőenergia mérése az Ör. 2. § (1) bekezdésében meghatározott hőmennyiségmérőkkel történik.

A használati melegvíz mérése az épületrészekben elhelyezett az Ör. 2. § (1) bek. d.) pontjában meghatározott hiteles mellék-vízmérővel történik.

IV. Szolgáltató jogai és kötelezettségei

1. A szolgáltatás teljesítése

1.1. A szolgáltatás - figyelemmel az Ör. 27. §-ában foglaltakra - akkor számít teljesítettnek, ha:

a) Hőátalakítás nélküli távhőszolgáltatás esetén szolgáltató a fűtési időszakban a -11°C méretezési külső léghőmérséklethez tartozó szerződött hőteljesítménnyel, ennél magasabb léghőmérsékletnél a szerződött teljesítménynek a tényleges külső hőmérséklethez tartozó arányos részével a felhasználó rendelkezésére áll.
Fűtési időszakon kívül pedig a szerződött hőteljesítmény legalább akkora hányadával, hogy a felhasználó csapolóinál legalább 40°C-os hőmérsékletű használati melegvíz biztosítható legyen.

b) Hőátalakítással megvalósuló távhőszolgáltatás esetén a szolgáltató a fűtési időszakban a -11°C méretezési külső léghőmérséklethez tartozó szerződött hőteljesítménnyel, ennél magasabb léghőmérsékletnél a szerződött teljesítménynek a tényleges külső hőmérséklethez tartozó arányos részével felhasználó rendelkezésére áll.

c) Használati melegvíz szolgáltatási célú távhőszolgáltatás esetén a használati melegvíz hőmérséklete - a csapolóknál mérve - elérje a 40°C-ot.

1.2. A szolgáltatás akkor is teljesítettnek számít, ha az 1.1. pontban foglaltak a felhasználó tulajdonában lévő berendezések hibájából, vagy alkalmatlanságából, illetve elégtelen hőteljesítmény lekötésből nem teljesülnek.

1.3. Fűtési időszakban a primer és szekunder előremenő víz hőmérsékletét a szolgáltató a rendszerre jellemző szabályozási görbe, a meteorológiai viszonyok és előrejelzések figyelembevételével a TKSz. 12.1. bekezdés rendelkezéseinek, valamint az üzletszabályzatban rögzítettek betartása mellett jogosult változtatni, leállítani és újraindítani.

2. A Szolgáltató felelőssége

A lakások fűtöttségét felhasználó/díjfizető a felhasználói berendezéseknél a felhasznált hőenergia mennyiségével befolyásolni tudja, ezért Szolgáltatót a szerződés szerinti teljesítés esetén a fűtetlenségből eredő károsodásért (penészesedés, statikai problémák stb.), valamint a felhasználói berendezések meghibásodásából keletkezett károkért felelősség nem terheli.

A szolgáltató kártérítési felelősséggel csak a tulajdonában lévő berendezések meghibásodásából, valamint szolgáltatási tevékenységének hibás teljesítéséből eredő károkért tartozik.

3. A szolgáltatás folyamatossága

A szolgáltató vállalja, hogy a fűtési időszakban (TKSz. 2.1.7. pont) – szeptember 15-től május 15-ig, illetve a VIII. pont szerinti megállapodásban meghatározott időpontok között – folyamatosan szolgáltat. A TKSz. 12.1. pontja alapján a felhasználónak joga van a lekötött hőteljesítménynek is megfelelően, a hőellátás mértékét és egyéb jellemzőit, a fűtési célú hőellátás megkezdését, befejezését, a napok, napszakok szerinti változását a hőközpont üzemeltetőjének közreműködésével meghatározni, illetve szabályozni.
Fűtési időszakon kívül - a TKSz. 12.1. és 16.1. pontja szerint - a fűtési célú szolgáltatás igénybevételére szolgáltatóval történt megállapodás alapján van lehetőség.

A használati melegvíz szolgáltatási célú távhőszolgáltatás a nyári rendszerkarbantartás kivételével folyamatos.

4. Elszámolási mérőeszközök hitelesítése

Szolgáltató a tulajdonát képező hiteles mérőeszközök karbantartásáról, cseréjéről, időszakos újrahitelesítéséről a Tszt. 46. § (1) bek.-ben foglaltak szerint gondoskodik.
A mérőcsere tényét, adatait, valamint a hibás mérés időtartamát szolgáltató és felhasználó/díjfizető jegyzőkönyvben rögzítik, és azt a közszolgáltatási szerződéshez csatolják. A méretlen időszakra a vételezett hőmennyiség a következő korrekciós képlet alapján – a TKSZ 23.1. pontja szerint – kerül meghatározásra:

$$Q_{korr} = \frac{Q_1 * (20 - t_k 2)}{n_1 * (20 - t_k 1)} * n_2 \, [GJ], ahol$$

Q_{korr} = a méretlen időszak hőfogyasztása (GJ),
Q_1 = a viszonyítási időszak hőfogyasztása (GJ),
n_1 = a viszonyítási időszak napjainak száma,
n_2 = a méretlen időszak napjainak száma,

tk_1 = a viszonyítási időszak átlagos külső hőmérséklete (C°),

tk_2 = a méretlen időszak átlagos külső hőmérséklete (C°).

A használati melegvíz célú távhőszolgáltatás esetén a méretlen időszakra az igénybe vett használati melegvizet az Ör. 34. § (1) bekezdés i) pontjába foglaltak szerint kell meghatározni és elszámolni. Az előző mért időszak hiányában az Ör. 34. § (1) bekezdése e) pontjában meghatározott módon kell a felhasználási helyre vonatkozó használati melegvíz mennyiséget megállapítani. A mérőeszköz hitelesítési idejének lejárta napjától a hitelesítés napjáig terjedő időre az Ör. 34. § (1) bekezdésének b) pontjában meghatározott módon kell a használati melegvíz mennyiséget megállapítani és elszámolni.

5. Szolgáltató ellenőrzési jogosultsága

Szolgáltató jogosult a felhasználó/díjfizető vételezését, a felhasználói berendezés állapotát a felhasználási helyen ellenőrizni a TKSz. 15.1. pontjában foglaltak szerint, felhasználó pedig köteles lehetővé tenni ezen ellenőrzést. Amennyiben ezt nem teszi lehetővé, vagy megakadályozza, úgy akkor irányadó a Tszt. 51. §-ának (8) bekezdése.

6. A hőszolgáltatás korlátozása

Országos tüzelőanyag-hiány miatt, valamint környezet- és levegőtisztaság-védelmi okokból, továbbá a hőtermelőnél fellépő tartós hőtermelés-kiesés miatt szolgáltató jogosult – a Tszt. 41. §-ában, a Vhr. 16. §-ában, továbbá az Ör. 28. §-ában foglaltak figyelembe vételével – a távhőellátást korlátozni.

A korlátozás mértékét a felek külön megállapodásban rögzítik.

V. Felhasználó/díjfizető jogai és kötelezettségei

1. Díjfizetési kötelezettség

A felhasználót a szolgáltatóval kötött közszolgáltatási szerződésben részletesen szabályozott távhőszolgáltatás igénybevételéért díjfizetési kötelezettség terheli. A díjalkalmazás általános szabályait az Ör. 32. § (2) és (3) bekezdése tartalmazza.

2. Felhasználó/díjfizető személyében, illetve adataiban bekövetkező változás

Felhasználó/díjfizető személyében vagy adataiban bekövetkező változást, a változás időpontját követő 15 napon belül írásban köteles bejelenteni az Ör. 26. §-ában foglaltak, továbbá a szolgáltató Üzletszabályzata szerint, vagy azzal egyenértékűen úgy, hogy a bejelentés tartalmazza a változás nyilvántartásba vételéhez és a változás időpontjáig igénybe vett szolgáltatás elszámolásához szükséges adatokat.

3. Felhasználó/díjfizető kötelezettsége a szolgáltatói ellenőrzés vonatkozásában

A felhasználó/díjfizető köteles lehetővé tenni szolgáltató részére a szerződés IV. 5. pontjában meghatározott ellenőrzést.

4. Felhasználó/díjfizető ellenőrzési jogosultsága

Felhasználó/díjfizető jogosult - szolgáltatóval történt előzetes egyeztetés szerint - az elszámolás alapjául szolgáló mérő állását ellenőrizni.

A felhasználó, illetőleg a felhasználó képviselője a mérők ellenőrzését írásban jogosult kérni. Amennyiben az ellenőrzött mérőkör hibás, a felmerülő költség szolgáltatót, ellenkező esetben felhasználót terheli (TKSz. 22.1. pont).

VI. Szolgáltatás díja és annak megfizetése

Felhasználó/díjfizető a távhőszolgáltatás igénybevételéért a következő díjakat köteles fizetni a szolgáltatóval kötött külön megállapodás, illetőleg az Ör. XI. fejezetében foglaltak szerint:

- a közszolgáltatási szerződés megállapodásában rögzített hőteljesítmény után
  alapdíjat (Ft/kW/év; Ft/MW/év),

- a hőközpontban/hőfogadó állomáson/épületrészben beépített hőmennyiség-mérővel mért mennyiség után
  hődíjat (Ft/GJ),

- a közszolgáltatási szerződés fizetési megállapodásában rögzített megegyezés szerinti fűtési díjat (részszámla) (Ft/légköbméter/hó)

- az épületrészekben lakásokban elhelyezett használati melegvíz mérők által mért mennyiség után
  vízfelmelegítési díjat (Ft/m^3)

- valamint, ha a használati melegvízhez szükséges hidegvizet szolgáltató vásárolja meg
  közműves ivóvíz díjat (Ft/m^3).

A lakossági felhasználó és a külön kezelt intézmény a nemzeti és fejlesztési miniszter által megállapított távhőszolgáltatási díj (hatósági ár) fizetésére köteles, szolgáltató jogosult külön értesítés nélkül a számlájában érvényesíteni a mindenkor hatályos Árrendeletben meghatározott díjat.

Az egyéb felhasználó esetében a szolgáltató jogosult minden év június 1. napjától a tárgyévet megelőző évi – KSH által közölt – ipari termelői árindex mértékének 35 százalékával, továbbá a szolgáltató hőenergia-beszerzési árának (értékesítői díj) növekedésével egyidejűleg az árnövekedés mértékének 65 százalékával a szolgáltatás díját emelni.

Az egyéb felhasználó az egyedi közszolgáltatási szerződésben, továbbá a lakossági, felhasználó és a külön kezelt intézmény a közszolgáltatási szerződésben rögzített díjat az abban meghatározott feltételek szerint fizeti szolgáltatónak.

Szolgáltató jogosult a lekötött teljesítmény túllépése után a mindenkor hatályos önkormányzati rendeletben meghatározott pótdíjat felszámítani.

Ha az elszámolási időszak alatt a szolgáltatás díja változik, akkor szolgáltató köteles a távhőszolgáltatás díját időarányosan elszámolni.

VII. Tulajdonviszonyok

A jelen általános szerződési feltételek tárgyát képező épület(ek) hőellátását szolgáló hőközpont/hőfogadó állomás – felek éltérő megállapodása kivételével - a szolgáltató tulajdonát képezi.

A hőközpontot/hőfogadó állomást magába foglaló helyiséget szolgáltató jogosult térítésmentesen használni, és köteles ennek fejében karbantartani.
A hőközpont/hőfogadó állomás üzemeltetése érdekében felhasználó képviselője biztosítja a bejutást a szolgáltató munkavállalói részére a felhasználási helyen lévő szolgáltatói és felhasználói berendezések ellenőrzése céljából. Szolgáltató munkavállalói munkáltatói igazolvánnyal kötelesek jogosultságukat igazolni.

A szolgáltatói, illetve felhasználói berendezések – az üzemképes állapotának fenntartása – más megállapodás hiányában – a mindenkori tulajdonos feladata. Felhasználó és szolgáltató az egymás berendezéseiben okozott (gondatlanságból vagy szándékos rongálásból eredő) kárért - a rendeltetésszerű használatból eredő meghibásodást kivéve - a Ptk. rendelkezései szerint kölcsönösen helytállnak.

Felhasználó a tulajdonát képező berendezéseken átalakítási munkát csak és kizárólag a szolgáltató előzetes írásbeli hozzájárulásával jogosult végezni. Az üzemvitellel és a felhasználói berendezések átalakításával kapcsolatos kérdésekben csak felhasználó képviselője jogosult eljárni, kivéve az élet- és vagyonbiztonságot veszélyeztető üzemzavarok esetét.

VIII. Az Általános Közszolgáltatási Szerződés hatálya

Az általános közszolgáltatási szerződés az Ör. 20. §-a szerinti megállapodás, illetve használati melegvíz szolgáltatási célú távhőszolgáltatás esetén az egyedi vízmérővel való elszámolásra vonatkozó megállapodás aláírásával jön létre, és határozatlan időtartamra szól.

IX. Szerződés módosítása, felmondása

Felhasználó a távhőellátásra vonatkozó közszolgáltatási szerződést a Tszt. 38. §-ában, illetőleg az Ör. 23.–25. §-aiban foglaltak szerinti feltételek teljesítésével jogosult felmondani, illetőleg a szolgáltatóval egyetértésben módosítani.

Szolgáltató a távhőellátásra vonatkozó közszolgáltatási szerződést a Tszt 51. §-ában foglaltak alapján mondhatja fel, kivéve a Tszt. 51/A. § rendelkezései szerint közszolgáltatási szerződés felmondása alóli mentességben részesülő közintézményi felhasználókat.

A használati melegvíz szolgáltatási célú távhőszolgáltatásra vonatkozó közszolgáltatási szerződést bármelyik fél jogosult 30 napos felmondási idővel – a Tszt. 38. §-ában foglalt feltételekkel – megszüntetni.

X. Vegyes és záró rendelkezések

Jelen általános szerződési feltételekben nem szabályozott kérdésekben a Ptk., valamint a Tszt., a Vhr., az Ör., valamint az Árrendelet és szolgáltató Üzletszabályzata rendelkezéseit kell alkalmazni.

A Szolgáltató kijelenti, hogy Felhasználó/Díjfizető szerződésben megadott adatatait a Szolgáltató Adatvédelmi és adatbiztonsági szabályzata alapján kezeli.

PÉTÁV KFT.

7. melléklet – Az általános közszolgáltatási szerződés lakossági felhasználó esetén

7.1. melléklet – Megállapodás távhő mérés szerinti elszámolására - A távhőszolgáltatás díját havonta, egy összegben fizeti a felhasználó (1. típus)

Megállapodás

mely létrejött a **PÉTÁV Pécsi Távfűtő Korlátolt Felelősségű Társaság** (7623 Pécs, Tüzér u. 18-20., bejegyezve a Pécsi Törvényszék Cégbíróságánál Cg. 02-09-063561 cégjegyzékszámon), mint szolgáltató és a …… sz. alatti,…….hrsz-ú épület mint felhasználó, képviseletében:

név: ……
cím: …… között a következő feltételekkel:

1. Felek rögzítik, hogy

Az épület hőteljesítmény igénye: …… kW.
A hőhordozó közeg térfogatárama: max: …… l/p. (Tájékoztató adat. Szolgáltató állapítja meg az üzemeltetési tapasztalatok figyelembevételével.)

Az elszámolás alapjául szolgáló hőmennyiségmérő kör adatai:
Beépítés helye: …… jelű ……
Számláló típusa: …….
Gyári száma: …….. Hitelesítés éve: …….

Megállapodás hatályba lépésének időpontja: …… Ezen megállapodás hatálybalépésével egyidejűleg a távhő mérés szerinti elszámolására vonatkozó korábban kötött megállapodás hatályát veszti.

2. Díjfizetés, díjváltozás

Felhasználó (díjfizető) ezen megállapodás hatálybalépésének időpontjában
- az ezen megállapodásban rögzített hőteljesítmény után …… Ft/kW/év alapdíjat,
- a hőközpontban/hőfogadó állomáson beépített hiteles hőmennyiségmérővel mért hőmennyiség után …… Ft/GJ hődíjat fizet.

Felhasználó a nemzeti fejlesztési miniszter rendeletében, az 50/2011. (IX.30.) NFM rendeletben (a továbbiakban Árrendelet) megállapított távhőszolgáltatási díj (hatósági ár) fizetésére köteles, a szolgáltató jogosult külön értesítés nélkül a számlájában érvényesíteni a mindenkor hatályos Árrendeletben meghatározott díjat.

3. Szolgáltató jogosult havonta egy számlában, az épület egészére, egy összegben érvényesíteni
   - az alapdíjat (a lekötött hőteljesítmény után számított éves díj 1/12-ed részét),
   - a hődíjat (a hőmennyiségmérő által mért hőenergia díját, a leolvasást követően),
   - az indokolt korrekciókat (hőteljesítmény túllépése, méretlen időszak hőfelhasználása, mérő meghibásodás miatti módosítás, árváltozás érvényesítése, díjvisszatérítés, megállapított szociális támogatás, stb.).

4. Szolgáltató a hőmennyiségmérőt rendszeresen, havonta leolvassa, mégpedig a hónap utolsó munkanapját megelőző, illetve követő három munkanap által behatárolt időszakban. A leolvasást felhasználó képviselője jogosult ellenőrizni.
   Ha szolgáltató a leolvasáskor meghibásodást, vagy rendellenességet észlel, értesíti felhasználó képviselőjét.

5. Szolgáltató a számlákat havonta a fizetési határidő előtt legalább 15 nappal kézbesíti felhasználó képviselője részére, aki a számla összegét, a számlán feltüntetett határidőig, köteles kiegyenlíteni.
Szolgáltató a számlához készpénz-átutalási megbízást (csekket) mellékel, de felhasználó képviselője banki átutalással vagy pénztári befizetéssel is rendezheti az esedékes díjakat.
Szolgáltató az épület tulajdonosainak részösszegű befizetéseit jóváírja, ha a befizetés jogcíme egyértelműen megállapítható. Ha a befizetés jogcíme egyértelműen nem állapítható meg, akkor szolgáltató értesítést küld a befizetőnek, és a befizetett összeget elkülönített módon tartja nyilván befizető rendelkezéséig.

6. Ha a számla összege negatív előjelű (jóváíró számla), szolgáltató az összeget
   - a fizetési határidőig átutalja felhasználó számlájára.
   - díjhátralék esetén, a Polgári Törvénykönyvről szóló 2013. évi V. tv. (a továbbiakban Ptk.) 6:46.§ előírásai szerinti sorrendben, a tartozás kiegyenlítésére használja fel,

   Pénzintézet: .....(név)
   .....(cím)
   Folyószámla: .....

7. A felhasználót díjfizetési kötelezettség terheli.
Szolgáltató a követeléseket, a befizetéseket, a hátralékot, a késedelmes fizetés miatti egyéb kötelezettséget az épület egészére tartja nyilván.

8. Ha az épület tulajdonosai a felhasználó képviselője felé nem tesznek eleget díjfizetési kötelezettségüknek, a tartozás behajtása a felhasználó képviselőjének feladata.

9. Ha az esedékes díjak a fizetési határidőig nem kerülnek kiegyenlítésre, szolgáltató felhasználó ellen megindítja a behajtási eljárást (egyenlegközlés, felszólítás, fizetési meghagyás, végrehajtás, stb.).

10. Késedelmes fizetés esetén szolgáltató jogosult felszámítani a behajtási eljárás költségeit (postai díjak, illeték, ügyvédi munkadíj, tulajdoni lapok beszerzése, stb.) és a kiegyenlítés napjáig esedékes késedelmi kamatot.
A késedelmi kamat mértékéről a Ptk. rendelkezik (6:48.§).

11. Ha a megindított behajtási eljárás ellenére sem kerül kiegyenlítésre a tartozás (fő- és mellékkövetelés egyaránt), akkor szolgáltató jogosult az érintett felhasználónál
   - 30 napnál régebbi, tartozás esetén a szolgáltatás felfüggesztésére,
   - 60 napnál régebbi tartozás esetén a szerződést felmondani (a távhőszolgáltatásról szóló 2005. évi XVIII. törvény (a továbbiakban: Tszt.) 51. § (4) bek.).

12. Késedelmes fizetés, illetve 60 napnál régebbi adósság esetén szolgáltató a fűtési célú hőenergiát csak akkor köteles a jelen szerződés feltételei szerint biztosítani, ha a tartozás teljes összege (fő- és mellékkövetelések egyaránt), valamint az igényelt hőteljesítmény és hőenergia díja a teljesítés megkezdése előtt kiegyenlítésre kerül.

13. Felhasználó képviselője a változástól számított 15 napon belül írásban értesíti szolgáltatót, és a szükséges iratokkal (pl: lakógyűlés határozata, banki megbízás bizonylata, igénybevétel bejelentése) igazolja, ha
   - Felhasználó vagy képviselőjének személyében vagy,
   - az épület tulajdonosainak személyében,
   - a folyószámlában változás történik.

A bejelentett és igazolt változásokat szolgáltató nyilvántartásba veszi. A változások a szerződés hatályát és érvényességét nem érintik.

14. Szolgáltató felhasználó megrendelése alapján külön megállapodásban rögzített feltételekkel, a 3. pontban megadott időszakon kívül is elkészíti az épület hőfelhasználásának elszámolását.

15. A felhasználó által felhasznált melegvíz elszámolása a szolgáltató és az épületrészek tulajdonosai között, a melegvíz felhasználás mérés szerinti elszámolására létrejött megállapodás(ok), ennek hiányában az önkormányzati rendeletben meghatározott módon történik.

16. Felhasználó tudomásul veszi, hogy országos tüzelőanyag-hiány miatt, valamint környezet- és levegőtisztaság-védelmi okokból, továbbá a hőtermelőnél fellépő tartós hőtermelés-kiesés miatt szolgáltató jogosult – a Tszt. végrehajtásáról szóló 157/2005. (VIII. 15.) Korm. rendelet (a továbbiakban: Vhr.) 16. §-ában foglaltak figyelembe vételével, és Pécs Megyei Jogú Város Önkormányzata Közgyűlésének 49/2005. (12.20.) önkormányzati rendelete (a továbbiakban: Ör.) 28. §-ában foglaltak alapján – a távhőellátást korlátozni.
A korlátozás mértéke: 40 %

17. Felhasználó képviselője felelőssége teljes tudatában kijelenti, hogy ezen megállapodást a felhasználó (az épület tulajdonosai) teljes körű felhatalmazása alapján jogosult megkötni és aláírni.

18. Felhasználó képviselője kijelenti, hogy szolgáltató Üzletszabályzatát, valamint Általános Szerződési Feltételeit megismerte, szolgáltatóval igénye szerint megtárgyalta, közösen értelmezték, a szerződés tartalmát megértette, ezen megállapodás aláírásával pedig magára és az épület tulajdonosaira nézve kötelező érvényűnek elfogadja.

19. A Szolgáltató kijelenti, hogy Felhasználó/Díjfizető szerződésben megadott adatatait a Szolgáltató Adatvédelmi és adatbiztonsági szabályzata alapján kezeli.

20. Ezen szerződés aláírásával Felek kötelezik magukat arra, hogy a szerződés teljesítése során tudomásukra jutott adatokat, információkat, illetve az információs önrendelkezési jogról és az információszabadságról szóló 2011. évi CXII. törvény rendelkezései értelmében személyre vonatkozó védett adatokat (továbbiakban: adatok) bizalmasan, a mindenkor hatályos jogszabályoknak, de különösen Az Európai Parlament és a Tanács (EU) 2016/679 rendelete (2016. április 27.) a természetes személyeknek a személyes adatok kezelése tekintetében történő védelméről és az ilyen adatok szabad áramlásáról, valamint a 95/46/EK rendelet hatályon kívül helyezéséről (általános adatvédelmi rendelet, továbbiakban: GDPR) rendelet rendelkezéseinek megfelelően kezelik.

A Felek a megállapodás teljesítése során tudomásukra jutott adatokat jogszabály eltérő rendelkezésének hiányában harmadik félnek nem adhatják ki, azokat csak a jelen szerződés teljesítéséhez szükséges terjedelemben kezelhetik. Felek ennek megtartásáról a feladatok ellátásában közreműködő munkatársai tekintetében is kötelesek gondoskodni.

21. Jelen megállapodásban nem részletezett kérdésekben a Ptk., a Tszt., a Vhr., a TKSz., valamint az Árrendelet, az Ör. rendelkezései, továbbá szolgáltató Üzletszabályzatának előírásai az irányadóak.

22. Felek jelen megállapodást, mint akaratukkal mindenben megegyezőt, elolvasás és értelmezés után, jóváhagyólag írták alá.

Pécs, ……

.....	.....
Szolgáltató	**Felhasználó**

7.2. melléklet – Megállapodás távhő mérés szerinti elszámolására – A távhőszolgáltatás díját havonta, a mérők leolvasását követően fizetik a díjfizetők, az általuk megadott arányban (5. típus)

Megállapodás

mely létrejött a **PÉTÁV Pécsi Távfűtő Korlátolt Felelősségű Társaság** (7623 Pécs, Tüzér u. 18-20., bejegyezve a Pécsi Törvényszék Cégbíróságánál Cg. 02-09-063561 cégjegyzékszámon), mint szolgáltató és a …… sz. alatti, ……hrsz-ú épület mint felhasználó, képviseletében:

név: **…….**
cím: **…….**

között a következő feltételekkel:

1. Felek rögzítik, hogy

   Az épület hőteljesítmény igénye: **……..** kW
   A hőhordozó közeg térfogatárama: max: **……..** l/p
   (Szolgáltató állapítja meg az üzemeltetési tapasztalatok figyelembevételével.)

   Az elszámolás alapjául szolgáló hőmennyiségmérő kör adatai:
   Beépítés helye: **…….** jelű **……..**
   Számláló típusa: **……** Gyári száma: **……**
   Hitelesítés éve: **……..**

   Megállapodás hatályba lépésének időpontja: **…….**
   Ezen megállapodás hatálybalépésével egyidejűleg a távhő mérés szerinti elszámolására vonatkozó korábban kötött megállapodás hatályát veszti.

2. Díjfizetés, díjváltozás

   Felhasználó (díjfizető) ezen megállapodás hatálybalépésének időpontjában
   - az ezen megállapodásban rögzített hőteljesítmény után …….. Ft/kW/év alapdíjat,
   - a hőközpontban/hőfogadó állomáson beépített hiteles hőmennyiségmérővel mért hőmennyiség után ……..Ft/GJ hődíjat fizet.

   Felhasználó a nemzeti fejlesztési miniszter rendeletében, az 50/2011. (IX.30.) NFM rendeletben (a továbbiakban Árrendelet) megállapított távhőszolgáltatási díj (hatósági ár) fizetésére köteles, a szolgáltató jogosult külön értesítés nélkül a számlájában érvényesíteni a mindenkor hatályos Árrendeletben meghatározott díjat.

3. Szolgáltató jogosult díjfizetőknek havonta egy számlában érvényesíteni, a 2. mellékletben az épületrészre megadott arányok szerint
   - az alapdíjat (a lekötött hőteljesítmény 1/12-ed részének, az épületrészre jutó hányadát, a számla kiállítás hónapjában esedékes díját),
   - a hődíjat (a hőmennyiségmérő által mért hőenergia épületrészre jutó díját, a leolvasást követően),
   - az indokolt korrekciókat (hőteljesítmény túllépése, méretlen időszak hőfelhasználása, mérő meghibásodás miatti módosítás, árváltozás érvényesítése, díjvisszatérítés, megállapított szociális támogatás, stb.),
   - a melegvíz szolgáltatás tárgyhóban esedékes díjtételeit.

4. Szolgáltató a hőmennyiségmérőt havonta leolvassa. A leolvasásra a hónap utolsó munkanapját megelőző, illetve követő három munkanap által behatárolt időszakban kerül sor, amelyet felhasználó képviselője ellenőrizhet.

Ha szolgáltató a leolvasáskor meghibásodást, vagy rendellenességet észlel, akkor az Általános Szerződési Feltételek szerint jár el, és értesíti felhasználó képviselőjét.

5. Szolgáltató - a fizetési módtól függetlenül – havonta a fizetési határidő előtt legalább 15 nappal korábban kézbesíti díjfizetőknek a számlákat.
Szolgáltató a számlákhoz készpénz-átutalási megbízást (csekket) mellékel, ha a díjfizetésre kötelezett és valamely pénzintézet között létrejött átutalási megbízás:
   - hivatalos értesítését a pénzintézet nem küldi meg szolgáltatónak,
   - ha a számla összege meghaladja a díjfizetésre kötelezett által beállított limit összegét,
   - tartós fedezetlenség, azaz három egymást követő hónap számlájának összege nem kerül átutalásra.

6. Szolgáltató a számlákat az előírásszerűen bejelentett díjfizetőknek küldi meg.
A díjfizetők személyében történt változások előírásszerű bejelentéséig a korábban bejelentett szolgáltató nyilvántartásában szereplő díjfizetőt, annak hiányában az épületrész tulajdonosát terheli a díjfizetési kötelezettség.
A késedelmes bejelentés miatti többletköltségeket (előlegszámlák módosításának költsége, helyesbítő számlák elkészítésének díja, bejhajtási eljárás költségei, késedelmi kamat, lakcímkutatás díja, tulajdoni lap beszerzésének költsége, stb.) a mulasztó félnek kell viselnie.

7. Ha a számla összege negatív előjelű (jóváíró számla), szolgáltató az összeget
   - a távhőszolgáltatásról szóló 2005. évi XVIII. törvény (a továbbiakban: Tszt.) végrehajtásáról szóló 157/2005. (VIII.15.) Korm. rendelet (a továbbiakban Vhr.) 3. mellékletének (a továbbiakban: TKSz.) 20.3. pontjában foglaltak szerint átutalja, vagy számlában jóváírja díjfizetőnek,
   - díjhátralék esetén, a Polgári Törvénykönyvről szóló 2013. évi V. tv. (a továbbiakban: Ptk.) 6:46.§ előírásai szerinti sorrendben, a tartozás kiegyenlítésére számolja el.

8. Ha az esedékes díjak a fizetési határidőig nem kerülnek kiegyenlítésre, szolgáltató az ellen a díjfizető ellen indítja meg a behajtási eljárást, akinek a nevére a számlát kiállította.

9. Késedelmes fizetés esetén szolgáltató jogosult felszámítani a behajtási eljárás költségeit (postai díjak, illeték, ügyvédi munkadíj, tulajdoni lapok beszerzésének költsége, stb.) és a kiegyenlítés napjáig esedékes késedelmi kamatot.
A késedelmi kamat mértékéről a Ptk. rendelkezik (6:48.§).

10. Ha a megindított behajtási eljárás ellenére sem kerül kiegyenlítésre a tartozás (fő- és mellékkövetelés egyaránt), akkor szolgáltató jogosult az érintett felhasználónál
   - 30 napnál régebbi, tartozás esetén a szolgáltatás felfüggesztésére,
   - 60 napnál régebbi tartozás esetén a szerződést felmondani.

11. A díjfizetők személyében bekövetkező változások az épület egészére történő elszámolást nem érintik.
Az épületrészre jellemző részarány alapján szolgáltató a változás előírásszerű bejelentését követően, a hatályos önkormányzati rendelet és az Üzletszabályzat előírásainak betartásával jár el.

12. Az 2. mellékletben felsorolt épületrészek (lakás, garázs, műhely, iroda, üzlet, közös helyiség, stb.) tovább nem osztható egységnek minősülnek számlázás tekintetében még akkor is, ha az épületrésznek több tulajdonosa van, vagy a tulajdonosok között a díjfizetés arányait a bíróság határozta meg.

13. Szolgáltató a felhasználó megrendelésére, külön megállapodásban rögzített feltételekkel, az 3. pontban megadott időszakon kívül is elkészíti az épület hőfelhasználásának elszámolását.

14. A díjfizetők által felhasznált melegvíz elszámolása a szolgáltató és a díjfizetők között, a melegvíz felhasználás mérés szerinti elszámolására létrejött megállapodás(ok), illetve ennek hiányában az önkormányzati rendeletben meghatározott módon történik.

15. A fűtési költség épületrészenkénti felosztására az 1. mellékletben meghatározott módon kerül sor.
Ha a felhasználó a felosztás módján változtatni kíván, akkor ezt felhasználó képviselője a fűtési időszak befejezése előtt legalább 30 nappal korábban köteles szolgáltatónak bejelenteni.
A bejelentésnek alkalmasnak kell lenni arra, hogy az alapján szolgáltató az 1. melléklet módosítását el tudja készíteni.
Ha a bejelentés hiányos, akkor azt szolgáltató hiánypótlásra visszaküldi. A hiányosságok pótlásáig (az 1. melléklet módosításáig) a felosztás módja változatlan marad. Egy fűtési időszakon belül a felosztási mód nem változtatható meg.

16. Felhasználó tudomásul veszi, hogy országos tüzelőanyag-hiány miatt, valamint környezet- és levegőtisztaság-védelmi okokból, továbbá a hőtermelőnél fellépő tartós hőtermelés-kiesés miatt szolgáltató jogosult – a Vhr. 16. §-ában foglaltak figyelembe vételével, és Pécs Megyei Jogú Város Önkormányzata Közgyűlésének 49/2005. (12.20.) önkormányzati rendelete (a továbbiakban Ör.) 28. §-ában foglaltak alapján – a távhőellátást korlátozni.

A korlátozás mértéke: 40 %.

17. Felhasználó képviselője felelőssége teljes tudatában kijelenti, hogy ezen megállapodást a felhasználó (az épület tulajdonosai) teljes körű felhatalmazása alapján jogosult megkötni és aláírni.

18. Felhasználó képviselője kijelenti, hogy szolgáltató Üzletszabályzatát, valamint Általános Szerződési Feltételeit megismerte, szolgáltatóval igénye szerint megtárgyalta, közösen értelmezték, a szerződés tartalmát megértette, ezen megállapodás aláírásával pedig magára és a díjfizetőkre nézve kötelező érvényűnek elfogadja

19. A Szolgáltató kijelenti, hogy Felhasználó/Díjfizető szerződésben megadott adatatait a Szolgáltató Adatvédelmi és adatbiztonsági szabályzata alapján kezeli.

20. Ezen szerződés aláírásával Felek kötelezik magukat arra, hogy a szerződés teljesítése során tudomásukra jutott adatokat, információkat, illetve az információs önrendelkezési jogról és az információszabadságról szóló 2011. évi CXII. törvény rendelkezései értelmében személyre vonatkozó védett adatokat (továbbiakban: adatok) bizalmasan, a mindenkor hatályos jogszabályoknak, de különösen Az Európai Parlament és a Tanács (EU) 2016/679 rendelete (2016. április 27.) a természetes személyeknek a személyes adatok kezelése tekintetében történő védelméről és az ilyen adatok szabad áramlásáról, valamint a 95/46/EK rendelet hatályon kívül helyezéséről (általános adatvédelmi rendelet, továbbiakban: GDPR) rendelet rendelkezéseinek megfelelően kezelik.

A Felek a megállapodás teljesítése során tudomásukra jutott adatokat jogszabály eltérő rendelkezésének hiányában harmadik félnek nem adhatják ki, azokat csak a jelen szerződés teljesítéséhez szükséges terjedelemben kezelhetik. Felek ennek megtartásáról a feladatok ellátásában közreműködő munkatársai tekintetében is kötelesek gondoskodni.

21. Jelen megállapodásban nem részletezett kérdésekben a Ptk., a Tszt., a Vhr., a TKSz., valamint az Árrendelet, és az Ör. rendelkezései, továbbá szolgáltató Üzletszabályzatának előírásai az irányadóak. Felek jelen megállapodást, mint akaratukkal mindenben megegyezőt, elolvasás és értelmezés után, jóváhagyólag írták alá.

Pécs, …….

..... ……..

Szolgáltató **Felhasználó**

1. Melléklet

Adatok, a felhasználói közösség díjfizetői közötti, költségmegosztás módjáról vagy részarányairól.

Épület címe: Pécs, …….

A fűtési költség felosztásának módja, ha a felosztást nem a felhasználói közösség készíti el. (A kívánt felosztási módot kérjük megjelölni!)

1. **Az épületrészek és az épület összes fűtött térfogatának arányában.**
(Az épületrészek fűtött térfogata a szolgáltató nyilvántartása szerint, lásd. 2. melléklet)

2. **Költségmegosztók alapján.**
(A költségmegosztásra vonatkozó szerződés egy másolati példányát kérjük megküldeni.)

Alapdíj: az épületrészek és az épület összes fűtött térfogatának arányában.
(Az épületrészek fűtött térfogata a szolgáltató nyilvántartása szerint, lásd. 2. melléklet)

Hődíj: a hőleadókra (radiátorokra) szerelt költségmegosztók alapján.

A költségmegosztó típusa: …….

Felhasználó ezen nyilatkozatával kötelezettséget vállal arra, hogy a költségmegosztó részarányokat legkésőbb a hónap első munkanapjáig aláírásával igazolva szolgáltatónak benyújtja levélben, elektronikus levélben (e-mail: **ugyfelszolgalat@petav.hu**), vagy személyesen.
Felhasználó tudomásul veszi és ezúton hozzájárul, hogy amennyiben a fenti időpontig nem közöl adatokat, akkor szolgáltató jogosult az épület hőfelhasználását a díjfizetők részére a fűtött lm^3 arányában kiszámlázni.

Pécs, ……..

……
Felhasználó

2. Melléklet

(Az épületrészek fűtött térfogata a felhasználó által rendelkezésre bocsátott adatok szerint.)

Felhasználási hely azonosító	**Felhasználási hely címe**	**Légtérfogat (lm^3)**
Az épület összes fűtött légtérfogata (lm^3):		

Pécs,……

.....

Felhasználó

7.3. melléklet - Megállapodás távhő mérés szerinti elszámolására – A távhőszolgáltatás részszámláit havonta, a részszámlák és a felhasználás közötti díjkülönbözetet az elszámolási időszak végén fizetik a díjfizetők (6. típus)

Megállapodás

mely létrejött a **PÉTÁV Pécsi Távfűtő Korlátolt Felelősségű Társaság** (7623 Pécs, Tüzér u. 18-20., bejegyezve a Pécsi Törvényszék Cégbíróságánál Cg. 02-09-063561 cégjegyzékszámon), mint szolgáltató és a …….. sz. alatti, …….hrsz-ú épület, mint felhasználó, képviseletében:

név: …….
cím: …….

között a következő feltételekkel:

1. Felek rögzítik, hogy

Az épület hőteljesítmény igénye: …….. kW.
A hőhordozó közeg térfogatárama: max: …….. l/p. (Tájékoztató adat.
Szolgáltató állapítja meg az üzemeltetési tapasztalatok figyelembevételével.)

Az elszámolás alapjául szolgáló hőmennyiségmérő kör adatai:
Beépítés helye: …… jelű ……..
Számláló típusa: …… száma: …….
Hitelesítés éve: ……

Megállapodás hatályba lépésének időpontja: …….
Ezen megállapodás hatálybalépésével egyidejűleg a távhő mérés szerinti elszámolására vonatkozó korábban kötött megállapodás hatályát veszti.

2. Díjfizetés, díjváltozás
Felhasználó (díjfizető) ezen megállapodás hatálybalépésének időpontjában
- az ezen megállapodásban rögzített hőteljesítmény után …… Ft/kW/év + ÁFA alapdíjat,
- a hőközpontban/hőfogadó állomáson beépített hiteles hőmennyiségmérővel mért hőmennyiség után ……. Ft/GJ + ÁFA hődíjat fizet.

Felhasználó a nemzeti fejlesztési miniszter rendeletében, az 50/2011. (IX.30.) NFM rendeletben (a továbbiakban Árrendelet) megállapított távhőszolgáltatási díj (hatósági ár) fizetésére köteles, a szolgáltató jogosult külön értesítés nélkül a számlájában érvényesíteni a mindenkor hatályos Árrendeletben meghatározott díjat.

3. Szolgáltató a 2. mellékletben megnevezett díjfizető helyekre havonta részszámlát állít ki.
A részszámla az épületrész fűtött térfogatával arányos, a számla kiállítás hónapjára jóváhagyott fűtési díj.

A részszámla a fűtési díj mellett tartalmazza:
- a fűtési díjjal kapcsolatos korrekciókat (árváltozás, díjvisszatérítés, stb.),
- a melegvíz szolgáltatás tárgyhóban esedékes díjtételeit,
- a megállapított szociális támogatás összegét.

4. Szolgáltató a hőmennyiségmérő állapotát havonta ellenőrzi. Ha meghibásodást, vagy rendellenességet észlel, akkor az Általános Szerződési Feltételek szerint jár el és értesíti a felhasználó képviselőjét.
Szolgáltató a fűtési időszak kezdetén majd fűtési időszak végén a hőmennyiségmérő által mért hőfelhasználást leolvassa, amelyet felhasználó képviselője ellenőrizhet.

5. Szolgáltató - a fizetési módtól függetlenül – havonta a fizetési határidő előtt legalább 15 nappal korábban kézbesíti díjfizetőknek a számlákat.

Szolgáltató a számlákhoz készpénz-átutalási megbízást (csekket) mellékel, ha a díjfizetésre kötelezett és valamely pénzintézet között létrejött átutalási megbízás:
- hivatalos értesítését a pénzintézet nem küldi meg szolgáltatónak,
- ha a számla összege meghaladja a díjfizetésre kötelezett által beállított limit összegét,
- tartós fedezetlenség, azaz három egymást követő hónap számlájának összege nem kerül átutalásra.

6. Szolgáltató a számlákat az előírásszerűen bejelentett díjfizetőknek küldi meg.

A díjfizetők személyében történt változások előírásszerű bejelentéséig a korábban bejelentett szolgáltató nyilvántartásában szereplő díjfizetőt, annak hiányában az épületrész tulajdonosát terheli a díjfizetési kötelezettség.
A késedelmes bejelentés miatti többletköltségeket (előlegszámlák módosításának költsége, helyesbítő számlák elkészítésének díja, behajtási eljárás költségei, késedelmi kamat, lakcímkutatás díja, tulajdoni lap beszerzésének költsége, stb.) a mulasztó félnek kell viselnie.

7. A fűtési költség épületrészenkénti felosztására az 1. mellékletben meghatározott módon kerül sor.

Ha felhasználó a felosztás módján változtatni kíván, akkor ezt felhasználó képviselője az elszámolási időszak megkezdése előtt legalább 30 nappal korábban köteles szolgáltatónak bejelenteni.
A bejelentésnek alkalmasnak kell lenni arra, hogy az alapján szolgáltató az 1. melléklet módosítását el tudja készíteni.
Ha a bejelentés hiányos, akkor azt szolgáltató hiánypótlásra visszaküldi. A hiányosságok pótlásáig (az 1. melléklet módosításáig) a felosztás módja változatlan marad.
Egy elszámolási időszak alatt a felosztási mód nem változtatható meg.

8. Szolgáltató az épületrészenkénti felosztás számláit:
- a fűtési időszakot követő két hónapon belül köteles elkészíteni, ha a felosztás a fűtött térfogat alapján történik,
- a költségmegosztás elszámolási időszakra (fűtési időszakra) vonatkozó adatainak átvételét követő 45 napon belül köteles elkészíteni, ha a fűtési költség felosztása a hőleadókra (radiátorokra) szerelt költségmegosztók alapján történik.

9. Díjfizetők a számlákat a fizetési határidőig kötelesek kiegyenlíteni.
Az elszámolás díjkülönbözete kamatmentes, ha az a fizetési határidőig kiegyenlítésre, vagy átutalásra kerül.

10. Ha a számla összege negatív előjelű (jóváíró számla), szolgáltató az összeget
- a távhőszolgáltatásról szóló 2005. évi XVIII. törvény (a továbbiakban: Tszt.) végrehajtásáról szóló 157/2005. (VIII.15.) Korm. rendelet (a továbbiakban: Vhr.) 3. mellékletének (a továbbiakban: TKSz.) 20.3. pontjában foglaltak szerint átutalja, vagy számlában jóváírja díjfizetőnek,
- díjhátralék esetén, a Polgári Törvénykönyvről szóló 2013. évi V. tv. (a továbbiakban Ptk.) 6:46.§ előírásai szerinti sorrendben, a tartozás kiegyenlítésére számolja el.

11. Ha a díjkülönbözet nem fedezi a tartozás összegét, akkor szolgáltató az ellen a díjfizető ellen indítja meg a behajtási eljárást, akinek a nevére a számlát kiállította.
Ha a díjkülönbözet meghaladja a tartozás összegét, akkor szolgáltató a fizetési határidőig átutalja díjfizetőnek a maradvány összegét.

12. Késedelmes fizetés esetén szolgáltató jogosult felszámítani a behajtási eljárás költségeit (postai díjak, illeték, ügyvédi munkadíj, tulajdoni lapok beszerzésének költsége, stb.) és a kiegyenlítés napjáig esedékes késedelmi kamatot. A késedelmi kamat mértékéről a Ptk. rendelkezik (6:48.§).

13. Ha a megindított behajtási eljárás ellenére sem kerül kiegyenlítésre a tartozás (fő- és mellékkövetelés egyaránt), akkor szolgáltató jogosult az érintett felhasználónál
- 30 napnál régebbi tartozás esetén a szolgáltatás felfüggesztésére,
- 60 napnál régebbi tartozás esetén a szerződést felmondani.

14. A díjfizetők személyében bekövetkező változások az épület egészére történő elszámolást nem érintik.
Az épületrészre jellemző részarány alapján szolgáltató a változás előírásszerű bejelentését követően, a hatályos önkormányzati rendelet és az Üzletszabályzat előírásainak betartásával jár el.

15. Az 2. mellékletben felsorolt felhasználási helyek (lakás, garázs, műhely, iroda, üzlet, közös helyiség, stb.) tovább nem osztható egységnek minősülnek számlázás tekintetében még akkor is, ha a felhasználási helynek több tulajdonosa van, vagy a tulajdonosok között a díjfizetés arányait a bíróság határozta meg.

16. Szolgáltató a felhasználó megrendelésére, külön megállapodásban rögzített feltételekkel, a 8. pontban megadott időszakon kívül is elkészíti az épület hőfelhasználásának elszámolását.

17. A használati melegvíz elszámolása a szolgáltató és a díjfizetők között a melegvíz felhasználás mérés szerinti elszámolására létrejött megállapodás(ok), ennek hiányában a Pécs M.J. Város Önkormányzata Közgyűlésének 49/2005. (12. 20.) önkormányzati rendeletében (a továbbiakban: Ör.) meghatározott módon történik.

18. Felhasználó tudomásul veszi, hogy országos tüzelőanyag-hiány miatt, valamint környezet- és levegőtisztaság-védelmi okokból, továbbá a hőtermelőnél fellépő tartós hőtermelés-kiesés miatt szolgáltató jogosult – a Vhr. 16. §-ában foglaltak figyelembe vételével, és az Ör. 28. §-ában foglaltak alapján – a távhőellátást korlátozni.
A korlátozás mértéke: 40%

19. Felhasználó képviselője felelőssége teljes tudatában kijelenti, hogy ezen megállapodást a felhasználó (az épület tulajdonosai) teljes körű felhatalmazása alapján jogosult megkötni és aláírni.

20. A szolgáltató kijelenti, hogy felhasználó/díjfizető szerződésben megadott adatatait a szolgáltató Adatvédelmi és adatbiztonsági szabályzata alapján kezeli.

21. Ezen szerződés aláírásával Felek kötelezik magukat arra, hogy a szerződés teljesítése során tudomásukra jutott adatokat, információkat, illetve az információs önrendelkezési jogról és az információszabadságról szóló 2011. évi CXII. törvény

rendelkezései értelmében személyre vonatkozó védett adatokat (továbbiakban: adatok) bizalmasan, a mindenkor hatályos jogszabályoknak, de különösen Az Európai Parlament és a Tanács (EU) 2016/679 rendelete (2016. április 27.) a természetes személyeknek a személyes adatok kezelése tekintetében történő védelméről és az ilyen adatok szabad áramlásáról, valamint a 95/46/EK rendelet hatályon kívül helyezéséről (általános adatvédelmi rendelet, továbbiakban: GDPR) rendelet rendelkezéseinek megfelelően kezelik.

A Felek a megállapodás teljesítése során tudomásukra jutott adatokat jogszabály eltérő rendelkezésének hiányában harmadik félnek nem adhatják ki, azokat csak a jelen szerződés teljesítéséhez szükséges terjedelemben kezelhetik. Felek ennek megtartásáról a feladatok ellátásában közreműködő munkatársai tekintetében is kötelesek gondoskodni.

22. Felhasználó képviselője kijelenti, hogy szolgáltató Üzletszabályzatát, valamint Általános Szerződési Feltételeit megismerte, szolgáltatóval igénye szerint megtárgyalta, közösen értelmezték, a szerződés tartalmát megértette, ezen megállapodás aláírásával pedig magára és a díjfizetőkre nézve kötelező érvényűnek elfogadja.

23. Jelen megállapodásban nem részletezett kérdésekben a Ptk., a Tszt., a Vhr., a TKSz., valamint az Árrendelet, az Ör. rendelkezései, továbbá szolgáltató Üzletszabályzatának előírásai az irányadóak.

Felek jelen megállapodást, mint akaratukkal mindenben megegyezőt, elolvasás és értelmezés után, jóváhagyólag írták alá.

Pécs, ……..

....

Szolgáltató **Felhasználó**

1. Melléklet

Adatok, a felhasználói közösség díjfizetői közötti, költségmegosztás módjáról vagy részarányairól.

Épület címe: Pécs, …….

A fűtési költség felosztásának módja, ha a felosztást nem a felhasználói közösség készíti el. (A kívánt felosztási módot kérjük megjelölni!)

- **Az épületrészek és az épület összes fűtött térfogatának arányában.**
  (Az épületrészek fűtött térfogata a felhasználó által rendelkezésre bocsátott adatok szerint.)

- **Költségmegosztók alapján.**
  (A költségmegosztásra vonatkozó szerződés egy másolati példányát kérjük megküldeni.)

  Alapdíj: az épületrészek és az épület összes fűtött térfogatának arányában.
  (Az épületrészek fűtött térfogata a felhasználó által rendelkezésre bocsátott adatok szerint, lásd. 2. melléklet)

  Hődíj: a hőleadókra (radiátorokra) szerelt költségmegosztók alapján.

  A költségmegosztó típusa: …….

Pécs, ……..

……
Felhasználó

2. Melléklet

(Az épületrészek fűtött térfogata a felhasználó által alábbiakban rendelkezésre bocsátott adatok szerint.)

Felhasználási hely azonosító	**Felhasználási hely címe**	**Légtérfogat (lm^3)**
Az épület összes fűtött légtérfogata (lm^3):		

Pécs,……

.....

Felhasználó

8. melléklet - Távhő épületrészenkénti mérésére vonatkozó szerződések

8.1. melléklet - Fűtési célú távhő épületrészenkénti méréssel történő igénybevételére vonatkozó szerződés

Hőenergia Szolgáltatási Szerződés

mely létrejött a **PÉTÁV Pécsi Távfűtő Korlátolt Felelősségű Társaság** (7623 Pécs, Tüzér u. 18-20. sz., bejegyezve a Pécsi Törvényszék Cégbíróságánál Cg. 02-09-063561 cégjegyzékszámon), mint szolgáltató és ……. **a Pécs**, …… sz. alatti, ……..hrsz-ú felhasználási hely tulajdonosa, mint felhasználó között a fenti cím alatti felhasználási hely fűtési célú távhőenergia ellátására és elszámolására a következők szerint:

1. Szolgáltatást végző szervezeti egység: PÉTÁV Kft. – Szolgáltatási Osztály Belvárosi/Kertvárosi terület.

2. Felek megállapodnak a fűtési célú távhőenergia mérés szerinti elszámolásában.

   Szolgáltató a fűtési célú hőfogyasztást az épületben elhelyezett mérőhelyen lévő, hiteles hőmennyiségmérővel méri, és az itt mért hőmennyiség képezi a számlázás alapját.
   A hőszolgáltatás teljesítésének helye a felhasználói vezetékhálózaton elhelyezett hiteles hőmennyiségmérő felhasználó felőli oldala, amely szolgáltató tulajdonában lévő elszámoló mérő.

3. Szolgáltató ezen szerződés alapján arra vállal kötelezettséget, hogy a felhasználási helyen -11°C külső hőmérsékletnél a szerződés 1. mellékletében rögzített hőteljesítménnyel áll Felhasználó rendelkezésére.

   A szolgáltatás teljesítettnek minősül, ha a lekötött hőteljesítménynek a tényleges külső léghőmérséklethez tartozó arányos része felhasználó rendelkezésére áll.

   A felhasználási hely fűtöttségét felhasználó a felhasználói berendezéseknél a felhasznált hőenergia mennyiségével befolyásolni tudja, ezért szolgáltatót a szerződés szerinti teljesítés esetén a fűtetlenségből eredő károsodásért (penészesedés, statikai problémák, stb.), valamint a felhasználói berendezések meghibásodásából keletkezett károkért nem terheli felelősség.

   Szolgáltató kártérítési felelőssége csak a tulajdonában lévő berendezések meghibásodásából eredő károkozásért áll fenn.

4. Felhasználó előzetes egyeztetés után biztosítja szolgáltató munkavállalóinak a felhasználási helyen lévő felhasználói berendezések ellenőrzésének céljából a bejutást.
   Szolgáltató vállalja, hogy a fűtési időszakban (szeptember 15 - május 15.) folyamatosan szolgáltat.
   Fűtési időszakon kívül május 15. és szeptember 15 közötti időszakban a nyári üzemmód, illetve a karbantartási munkálatok miatt, fűtésszolgáltatást szolgáltató csak előzetes egyeztetés után tud teljesíteni.

5. Felek rögzítik, hogy a szolgáltatói, illetve felhasználói berendezések fenntartása és az üzemképes állapot biztosítása a mindenkori tulajdonos feladata.
   Az egymás berendezéseiben okozott (gondatlanságból vagy szándékos rongálásból eredő) kárért - a rendeltetésszerű használatból eredő meghibásodást kivéve – a Polgári Törvénykönyvről szóló 2013. évi V. törvény (a továbbiakban Ptk.) előírásai szerint kölcsönösen helytállnak.
   Felhasználó tudomásul veszi, hogy a tulajdonában lévő berendezéseken átalakítási munkát csak a szolgáltató előzetes írásbeli hozzájárulásával végezhet.

6. Szolgáltató a fűtési célú hőfogyasztás mérésére felszerelt elszámolási mérőeszközöket a jogszabályban előírt időszakonként saját költségén hitelesítteti.

   Amennyiben a hőmennyiségmérő meghibásodik, szolgáltató vállalja, hogy az észleléstől számított három munkanapon belül a mérőt lecseréli. A mérőcsere tényét, adatait a hibás mérés időtartamát Felek jegyzőkönyvben rögzítik, melyet jelen szerződés 1. mellékletéhez csatolnak. A méretlen időszakra a vételezett hőmennyiség a távhőszolgáltatásról szóló 2005. évi XVIII. törvény (a továbbiakban Tszt.) végrehajtásáról szóló 157/2005. (VIII. 15.) Korm. rendelet (a továbbiakban: Vhr.) 3. mellékletének (a továbbiakban: TKSz.) 23.1. pontja alapján, az 1. mellékletben rögzített korrekciós képlet alapján kerül meghatározásra.

   Felhasználó a mérők ellenőrzését írásban kérheti. Ha az ellenőrzött mérőkör hibás, a felmerülő költség szolgáltatót, ellenkező esetben felhasználót terheli.

7. Hőszolgáltatási díj és annak megfizetése:

   Felhasználót a hőszolgáltatásért díjfizetési kötelezettség terheli.

   - a szerződés 1. mellékletében rögzített hőteljesítmény után

   - alapdíjat [Ft/kW/év]

   - a mérőhelyen lévő hiteles hőmennyiségmérővel mért mennyiség után

   - hődíjat [Ft/GJ]

   köteles fizetni.

   Szolgáltató jogosult a lekötött teljesítmény túllépése esetén, a jogosulatlanul igénybevett többletteljesítmény után és a lekötött teljesítmény túllépése során vételezett hő után az Ör.-ben meghatározott pótdíjat felszámítani.

   Az alapdíj éves díj, melyet a lekötött hőteljesítmény 1/12 része után, a tárgyhónapban, míg a hődíjat az igénybevételt követő hónapban kell megfizetni.

   <u>Ha a hőmennyiségmérő az épületrészen kívül van elhelyezve:</u>
   Szolgáltató a hőmennyiségmérőt a fűtési időszak hónapjaiban a hónap utolsó munkanapját megelőző, illetve követő három munkanap által behatárolt időszakban leolvassa és a leolvasott adatok alapján számlát állít ki, amit a fizetési határidő előtt legalább 15 nappal korábban eljuttat felhasználó/díjfizető részére.

   <u>Ha a hőmennyiségmérő az épületrészen belül van elhelyezve:</u>
   Felhasználó a hőmennyiségmérőt a fűtési időszak hónapjaiban minden hó utolsó hetében leolvassa és szolgáltatónak írásban a hónap utolsó napjáig megküldi (e-mail: ugyfelszolgalat@petav.hu).
   Amennyiben felhasználó az előzőekben említett időpontig szolgáltatónak nem közöl adatokat, akkor szolgáltató jogosult az előző hónap hőfogyasztásából az 1. mellékletben rögzített korrekciós képlet figyelembevételével hőfogyasztást meghatározni.

   Felhasználó a számla végösszegét a benyújtás hónapjának utolsó napjáig köteles kiegyenlíteni.
   Díjfizetési kötelezettség elmulasztása esetén szolgáltató jogosult a távhőellátást a hátralék rendezéséig felfüggeszteni.

Felhasználó a nemzeti fejlesztési miniszter rendeletében, az 50/2011. (IX.30.) NFM rendeletben (a továbbiakban: Árrendelet) megállapított távhőszolgáltatási díj (hatósági ár) fizetésére köteles, a szolgáltató jogosult külön értesítés nélkül a számlájában érvényesíteni a mindenkor hatályos Árrendeletben meghatározott díjat.

8. Ezen szerződés …… napján lép hatályba, és határozatlan időre szólóan jön létre.

Felhasználó kötelezettséget vállal továbbá arra, hogy amennyiben lakását elidegeníti, a Pécs M. J. Város Önkormányzata Közgyűlésének 49/2005. (12.20.) önkormányzati rendeletének (a továbbiakban: Ör.) 26. §-a szerint a felhasználó változást az új tulajdonossal együttesen bejelenti Szolgáltatónak.

Felhasználó ezen szerződést - a Tszt. 38. § (2) bek. és az Ör. 25. § szerinti feltételekkel - 30 napos felmondási idővel mondhatja fel.
Szolgáltató a szerződést a Tszt. 51. § (3) bek. c.), pontjában, valamint 51. § (4) bekezdésben foglaltak alapján mondhatja fel.

9. Jelen megállapodásban nem részletezett kérdésekben a Ptk., a Tszt., a Vhr., a TKSz., valamint az Árrendelet, az Ör. rendelkezései, továbbá szolgáltató Üzletszabályzatának előírásai az irányadóak.

10. A szolgáltató kijelenti, hogy felhasználó/díjfizető szerződésben megadott adatatait a szolgáltató Adatvédelmi és adatbiztonsági szabályzata alapján kezeli.

11. Ezen szerződés aláírásával Felek kötelezik magukat arra, hogy a szerződés teljesítése során tudomásukra jutott adatokat, információkat, illetve az információs önrendelkezési jogról és az információszabadságról szóló 2011. évi CXII. törvény rendelkezései értelmében személyre vonatkozó védett adatokat (továbbiakban: adatok) bizalmasan, a mindenkor hatályos jogszabályoknak, de különösen Az Európai Parlament és a Tanács (EU) 2016/679 rendelete (2016. április 27.) a természetes személyeknek a személyes adatok kezelése tekintetében történő védelméről és az ilyen adatok szabad áramlásáról, valamint a 95/46/EK rendelet hatályon kívül helyezéséről (általános adatvédelmi rendelet, továbbiakban: GDPR) rendelet rendelkezéseinek megfelelően kezelik.

A Felek a megállapodás teljesítése során tudomásukra jutott adatokat jogszabály eltérő rendelkezésének hiányában harmadik félnek nem adhatják ki, azokat csak a jelen szerződés teljesítéséhez szükséges terjedelemben kezelhetik. Felek ennek megtartásáról a feladatok ellátásában közreműködő munkatársai tekintetében is kötelesek gondoskodni.

12. Egyebek

12.1. Felhasználó tudomásul veszi, hogy országos tüzelőanyag-hiány miatt, valamint környezet- és levegőtisztaság-védelmi okokból, továbbá a hőtermelőnél fellépő tartós hőtermelés-kiesés miatt szolgáltató jogosult – a Vhr. 16. §-ában foglaltak figyelembe vételével, és az Ör. 28. §-ában foglaltak alapján – a távhőellátást korlátozni.
Korlátozási besorolás: 4. Korlátozási csoport
A korlátozás mértéke: 40%

12.2. A felhasználó által felhasznált melegvíz elszámolása a szolgáltató és az épület tulajdonosai között a melegvíz felhasználás mérés szerinti elszámolására létrejött megállapodás(ok), ennek hiányában az Ör.-ben meghatározott módon történik.

12.3. Ezen szerződés a csatolt 1. melléklettel együtt hatályos.

Felek jelen szerződést, mint akaratukkal mindenben megegyezőt, elolvasás és értelmezés után, jóváhagyólag írták alá.

Pécs, ……

.....	.....
Szolgáltató	**Felhasználó**

1. Melléklet

Lekötött hőteljesítmény: ……. **kW.**
A hőhordozó közeg térfogatárama: maximum ……. **l/p**

Az elszámolás alapjául szolgáló hőmennyiségmérő kör adatai:

Beépítés helye: ……
Számláló típusa: ……
Gyári száma: ……
Hitelesítés éve: ……
Vízmérő típusa: ……
Vízmérő mérete: ……
Gyári száma: ……
Hitelesítés éve: ……
Mérőállás: ……..

A szerződéskötés időpontjában alkalmazandó díjak:

alapdíj: …… Ft/kW/év + ÁFA
hődíj: …… Ft/GJ + ÁFA

A hőmennyiségmérő kör meghibásodása esetén a meghibásodás időszakára a hőfogyasztás számítása – figyelemmel a TKSz. 23.1. pontjára – a következők szerint történik:

$$Q_{korr} = \frac{Q_1 * (20 - t_{k2})}{n_1 * (20 - t_{k1})} * n_2 \quad \text{[GJ], ahol}$$

Q_{korr} = a méretlen időszak hőfogyasztása (GJ),
Q_1 = viszonyítási időszak hőfogyasztása (GJ),
n_1 = viszonyítási időszak napjainak száma,
n_2 = a méretlen időszak napjainak száma,
t_{k1} = viszonyítási időszak külső hőmérséklete (°C),
t_{k2} = a méretlen időszak átlagos külső hőmérséklete (°C).

Pécs, ……

....
Szolgáltató **Felhasználó**

8.2. melléklet - Használati melegvíz célú távhő épületrészenkénti méréssel történő igénybevételére vonatkozó megállapodás

MEGÁLLAPODÁS

amely létrejött a PÉTÁV Pécsi Távfűtő Korlátolt Felelősségű Társaság 7623 Pécs, Tüzér u. 18-20. (továbbiakban: szolgáltató) és

.....

.....

.....(név, személyi adatok, elérhetőség, cím,hrsz.)
(továbbiakban: felhasználó/díjfizető) között a használati melegvíz mellékvízmérőkön történő mérés szerinti elszámolására.

1. Felek megállapodnak abban, hogy a
   - melegvíz szolgáltatás díját (víz-felmelegítési díjat és a szolgáltató által rendelkezésre bocsátott közműves ivóvíz díját, amely tartalmazza a víz- és csatorna használati díjat, valamint a környezetterhelési díjat),
   - vízfelmelegítési díjat, amely esetben a felhasználó bocsátja rendelkezésre a közműves ivóvizet

   a felhasználási helyen szakszerűen szerelt, hitelesített és a szolgáltató által plombával ellátott, melegvíz-mérő(k) alapján számolják el. A mérő üzemképes állapotban tartása felhasználó feladata.
   Felhasználó/díjfizető biztosítja, hogy szolgáltató érvényes munkáltatói igazolvánnyal rendelkező dolgozója, a mérő(k) időnkénti leolvasása, ellenőrzése és időszakos hitelesítés miatti cseréje céljából, a lakásba bejuthasson. (TKSZ 16.1. pont)

2. Az elszámolás alapjául szolgáló adatok:

   Felhasználási hely címe …… és helyrajzi száma: .....

   Teljesítés helye (TKSZ 2.1.4.2. pont, Tszt. 46. §,): ……

   A felhasználási helyet ellátó hőközpont/hőfogadó állomás azonosító adatai, tulajdonosa, üzemeltetője:

   ……

   A mérő(k) típusa: ……..……...…

   A mérő(k) gyári száma: ……..……...

   A mérő(k) hitelesítésének időpontja: ……

   A megállapodás hatálybalépésének időpontja: ……..

   Abban az esetben, ha a fogyasztásmérő kicserélésre kerül, úgy akkor ennek a ténye a jelen megállapodás hatályát nem érinti. A cseréről felvett jegyzőkönyv – amely a mérőállás(ok)at is tartalmazza – a megállapodás mellékletét képezi.

3. Szolgáltató - az eset összes körülményeinek mérlegelését követően, de a mindenkor hatályos központi és helyi jogszabályok figyelembe vételével és következetes alkalmazásával - jogosult, azonnali hatállyal, (szolgáltató tudomásszerzésétől) a méretlen időszak melegvíz felhasználásának jogkövetkezményeit alkalmazni, továbbá a mérés szerinti elszámolás feltételeinek helyreállításáig ennek megfelelően számlázni, ha a szolgáltató előzetes tájékoztatása és jóváhagyása nélkül:
   - a mérő(kö)n vagy a mérő(k) bekötési pontjain elhelyezett fémzárakat eltávolítják, illetve azok megsérülnek,
   - a mérő(kö)n vagy a mérési helyen javítást vagy olyan változást végeznek, amely annak metrológiai jellemzőit befolyásolhatja,
   - a helyhez kötött mérőeszközt áthelyezik.

4. Szolgáltató vállalja, hogy évi egy alkalommal a mérő(ke)t leolvassa, és a tényleges fogyasztás alapján elszámol felhasználóval/díjfizetővel. Felhasználó/díjfizető vállalja, hogy szolgáltató előzetes értesítése alapján, a mérő(k) leolvasását lehetővé teszi.

5. Két elszámolási időpont között felhasználó/díjfizető az átlagos felhasználás (m^3/hó) alapján fizeti a melegvíz díját.
   Az átlag mértéke:
   - a megállapodás hatálybalépésétől az első elszámolásig ..... m^3/hó
   - ezt követően az előző elszámolási időszak mért fogyasztás napi átlagából számított mennyiség (m^3/hó).

6. Szolgáltató az elszámolási időszak alatt ténylegesen felhasznált és kiszámlázott melegvíz mennyisége közötti különbséget, a leolvasást követő két hónapon belül elszámolja. Az elszámolási díjkülönbözettel kapcsolatban Feleknek kamatkövetelésük nincs, ha a díjkülönbözet a fizetési határidőig kiegyenlítésre, illetve jóváírásra kerül.

7. Felhasználó/díjfizető tudomásul veszi, amennyiben a mérő(k) leolvasását vagy ellenőrzésének lehetőségét és cseréjét, továbbá a mérés szerinti elszámolás feltételeit nem biztosítja, szolgáltató jogosult ezen elszámolatlan időszakokra az átlagfogyasztás vagy a mindenkor hatályos távhőszolgáltatásról szóló önkormányzati rendeletben a vonatkozó szabvány szerint (jelenleg: MSZ-04-132-1991) meghatározott mennyiség díját pótdíjjal együtt elszámolni.

8. Felhasználó/díjfizető a mérő(k) meghibásodását, a mérőhely állapotában történt változást annak észlelését követően köteles azonnal bejelenteni, ennek érdekében, felhasználó/díjfizető vállalja, hogy a mérő(k) működését havonta legalább egy alkalommal ellenőrzi. A

meghibásodott mérő cseréjéről szolgáltató a bejelentést követő, 5 munkanapon belül gondoskodik. A méretlen időszakra szolgáltató az előző mért időszak napi átlagának figyelembevételével számláz felhasználó/díjfizető felé.
Ha a mérő(k) meghibásodását , illetve a mérőhelyen tapasztalt rendellenességet a felhasználó/díjfizető a szolgáltatónak nem jelenti be, akkor az elszámolás a mindenkor hatályos jogszabályok alapján történik. Ha a felhasználást több mérő méri, akkor a meghibásodott mérőre jutó részarány a következő:

- konyhai felhasználás esetén az átlagfogyasztás 1/3-ad része,
- fürdőszobai felhasználás esetén az átlagfogyasztás 2/3-ad része.

Ha a meghibásodás**,** vagy a mérőhely állapotában történt változás felhasználónak/díjfizetőnek felróható okból következik be (így különösen: külső mechanikai behatás általi rongálódás), akkor a csere költségei felhasználót/díjfizetőt terhelik.

9. A mérő(k) időszakos hitelesítéséről Szolgáltató saját költségén gondoskodik, ha felhasználó/díjfizető, a szolgáltatóval egyeztetett időpontban, biztosítja a hitelesítéssel összefüggő munkák (pl. csere) elvégzését (Tksz.17.2-17.3.).

10. Szolgáltató jogosult az Üzletszabályzatban meghatározott módon számláit benyújtani. Felhasználó/díjfizető köteles a teljesített és igénybe vett szolgáltatás díját a fizetési határidőig kiegyenlíteni.

    Ha felhasználónak/díjfizetőnek 60 napnál régebbi tartozása van, akkor szolgáltató a távhőszolgáltatásról szóló törvény alapján jogosult a szolgáltatás felfüggesztésére (Tszt. 51. § (3) bek.).

11. Országos tüzelőanyag-hiány miatt, valamint környezet- és levegőtisztaság-védelmi okokból, továbbá a hőtermelőnél fellépő tartós hőtermelés-kiesés miatt Szolgáltató jogosult – a távhőszolgáltatásról szóló törvény végrehajtásáról szóló 157/2005. (VIII. 15.) Korm. rendelet 16. §-ában foglaltak figyelembe vételével, és Pécs Megyei Jogú Város Közgyűlésének 49/2005. (12. 20.) önkormányzati rendelete 28. §-ában foglaltak alapján – a távhőellátást korlátozni.

    A használati melegvíz ellátás a hivatkozott önkormányzati rendelet szerint az első korlátozási csoportba tartozik.

12. Felhasználó/díjfizető kijelenti, hogy szolgáltató Üzletszabályzatát, valamint Általános Szerződési Feltételeit megismerte, szolgáltatóval igénye szerint megtárgyalta, közösen értelmezték, a szerződés tartalmát megértette, ezen megállapodás aláírásával pedig magára nézve kötelező érvényűnek elfogadja.

13. A Szolgáltató kijelenti, hogy felhasználó/díjfizető szerződésben megadott adatatait a Szolgáltató Adatvédelmi és adatbiztonsági szabályzata alapján kezeli.

14. Ezen szerződés aláírásával Felek kötelezik magukat arra, hogy a szerződés teljesítése során tudomásukra jutott adatokat, információkat, illetve az információs önrendelkezési jogról és az információszabadságról szóló 2011. évi CXII. törvény rendelkezései értelmében személyre vonatkozó védett adatokat (továbbiakban: adatok) bizalmasan, a mindenkor hatályos jogszabályoknak, de különösen Az Európai Parlament és a Tanács (EU) 2016/679 rendelete (2016. április 27.) a természetes személyeknek a személyes adatok kezelése tekintetében történő védelméről és az ilyen adatok szabad áramlásáról, valamint a 95/46/EK rendelet hatályon kívül helyezéséről (általános adatvédelmi rendelet, továbbiakban: GDPR) rendelet rendelkezéseinek megfelelően kezelik.

    A Felek a megállapodás teljesítése során tudomásukra jutott adatokat jogszabály eltérő rendelkezésének hiányában harmadik félnek nem adhatják ki, azokat csak a jelen szerződés teljesítéséhez szükséges terjedelemben kezelhetik. Felek ennek megtartásáról a feladatok ellátásában közreműködő munkatársai tekintetében is kötelesek gondoskodni.

15. Jelen megállapodás a 2. pontban meghatározott időponttól hatályos és határozatlan időre szól, azt Felek egyoldalúan 30 napos felmondási idővel mondhatják fel.

16. Jelen megállapodásban nem részletezett kérdésekben a Polgári Törvénykönyv, a távhőszolgáltatásról szóló 2005. évi XVIII. törvény (Tszt.), valamint annak végrehajtásáról szóló 157/2005. (VIII. 15.) Korm. rendelet (TKSZ), a távhőszolgáltatónak értékesített távhő árának, valamint a lakossági felhasználónak és a külön kezelt intézménynek nyújtott távhőszolgáltatás díjának megállapításáról szóló 50/2011. (IX.30.) NFM rendelet, továbbá Pécs Megyei Jogú Város Közgyűlésének 49/2005. (12. 20.) önkormányzati rendelete és Szolgáltató Üzletszabályzatának előírásai az irányadóak.

Pécs, ...

.....
Szolgáltató

Pécs, ...

.....
Felhasználó/Díjfizető neve olvashatóan

.....
Felhasználó/Díjfizető aláírása

9. melléklet - Egyedi Közszolgáltatási Szerződések

9.1. melléklet - Hőenergia Szolgáltatási Szerződés (egyéb felhasználó esetén)

Hőenergia Szolgáltatási Szerződés

melyet egyrészről **PÉTÁV Pécsi Távfűtő Korlátolt Felelősségű Társaság** (7623 Pécs, Tüzér u. 18-20., bejegyezve a Pécsi Törvényszék Cégbíróságánál Cg. 02-09-063561 cégjegyzékszámon), mint szolgáltató, másrészről a…….. (……), mint felhasználó kötöttek a Pécs, …….. alatti felhasználási helyének (hrsz:……) távhőenergiával való ellátására és elszámolására a következők szerint:

1. Szolgáltatást végző szervezeti egység: PÉTÁV Kft. Szolgáltatási Osztály Belvárosi/Kertvárosi terület.

2. Felek mérés szerinti távhőszolgáltatásban állapodnak meg.

3. Hőhordozó közeg: maximum …….. °C előremenő hőmérsékletű, ……. bar névleges nyomású, - a külső hőmérséklet függvényében szabályozott – forróvíz/melegvíz.

4. A szolgáltatás - figyelemmel a Pécs M. J. Város Önkormányzata 49/2005. (12.20.) önkormányzati rendeletének (a továbbiakban Ör.) 27. §-ában foglaltakra - akkor számít teljesítettnek, ha:
   a) Hőátalakítás nélküli távhőszolgáltatás esetén szolgáltató a fűtési időszakban a -11°C méretezési külső léghőmérséklethez tartozó szerződött hőteljesítménnyel, ennél magasabb léghőmérsékletnél a szerződött teljesítménynek a tényleges külső hőmérséklethez tartozó arányos részével a felhasználó rendelkezésére áll.
   Fűtési időszakon kívül pedig a szerződött hőteljesítmény legalább akkora hányadával, hogy a felhasználó csapolóinál legalább 40°C-os hőmérsékletű használati melegvíz biztosítható legyen.
   b) Hőátalakítással megvalósuló távhőszolgáltatás esetén a szolgáltató a fűtési időszakban a -11°C méretezési külső léghőmérséklethez tartozó szerződött hőteljesítménnyel, ennél magasabb léghőmérsékletnél a szerződött teljesítménynek a tényleges külső hőmérséklethez tartozó arányos részével felhasználó rendelkezésére áll.
   c) Használati melegvíz szolgáltatási célú távhőszolgáltatás esetén a használati melegvíz hőmérséklete - a csapolóknál mérve - elérje a 40°C-ot.

5. A szolgáltatás átadás-átvételi helye (teljesítési hely) az elszámolás alapjául szolgáló, a hőfogadó állomáson elhelyezett hőmennyiségmérő.

5.1. Ha a hőközpont a felhasználó tulajdonát képezi, abban az esetben a hőközpontban lévő hőfogadó állomás berendezései szolgáltató, a többi berendezés (bekötővezeték is a telekhatárig) felhasználó tulajdonában van.

5.2. Amennyiben a hőközpont a szolgáltató tulajdonát képezi, akkor a hőközpontban lévő valamennyi berendezés (a helyiség belső falsíkjáig) szolgáltató, a többi berendezés (a bekötővezeték is a telekhatárig) felhasználó tulajdonában van.

6. Felek megállapodnak abban, hogy a hőközpont/hőfogadó állomást magába foglaló helyiségrészt szolgáltató térítésmentesen használja, és azt karbantartja.

   Felhasználó lehetővé teszi, hogy szolgáltató munkavállalói a hőközpontba/hőfogadó állomásra bármikor bejuthassanak, és a szolgáltatott hőenergia felhasználást ellenőrizzék, valamint szolgáltató tulajdonában lévő hőközpontban/hőfogadó állomáson üzemeltetési, karbantartási és felújítási munkát végezzenek.

7. A szolgáltató vállalja, hogy fűtési időszakban (szeptember 15. - május 15.) folyamatosan szolgáltat. Május 15. és szeptember 15. közötti időszakban - a nyári üzemmód, illetve a karbantartási munkálatok miatt - szolgáltató csak előzetes egyeztetés után tud biztosítani a fűtésszolgáltatáshoz hőenergiát.

8. Szolgáltató a fűtési időszakban hőszolgáltatás szüneteltetésével járó karbantartást nem ütemez. A távfűtő berendezések tervszerű karbantartásáról a munka megkezdése előtt legalább 8 nappal korábban felhasználót tájékoztatja.

   Az értesítési kötelezettség teljesítése esetén a hőszolgáltatás szüneteltetéséből eredő kár megtérítését felhasználó nem követelheti.

   Felhasználó köteles folyamatosan gondoskodni arról, hogy a tulajdonában lévő berendezések alkalmasak legyenek a hőenergia fogadására. Azok alkalmatlanságából, vagy üzemeltetési hiányosságokból, valamint elégtelen hőteljesítmény lekötésből eredő károkat felhasználó viseli.
   Szolgáltató kártérítési felelőssége csak a tulajdonában lévő berendezések meghibásodásából eredő a neki felróható magatartásával előidézett károkozásért áll fenn.

   Ha a felhasználó tulajdonában (rendelkezése alatt) álló berendezések műszaki állapota és színvonala a biztonságos és gazdaságos üzemeltetést veszélyezteti a többi felhasználó érdekében szolgáltató a hiányosságok megszüntetésére szólítja fel felhasználót. Amennyiben a felszólítást követően felhasználó határidőre a szükséges intézkedések megtételét elmulasztja, a fogyasztásból - a hiányosságok megszüntetéséig - kizárható.

9. Felhasználó tudomásul veszi, hogy országos tüzelőanyag-hiány miatt, valamint környezet- és levegőtisztaság-védelmi okokból, továbbá a hőtermelőnél fellépő tartós hőtermelés-kiesés miatt szolgáltató jogosult – a távhőszolgáltatásról szóló 2005. évi XVIII. törvény (a továbbiakban: Tszt.) végrehajtásáról szóló 157/2005. (VIII. 15.) Korm. rendelet (a továbbiakban: Vhr.) 16. §-ában foglaltak figyelembe vételével, és az Ör. 28. §-ában foglaltak alapján – a távhőellátást korlátozni.
   Korlátozási besorolása: …….
   A korlátozás mértéke: ……...

   Felek rögzítik, hogy a vételezést korlátozó eszközök vonatkozásában a Vhr. 17. §-a az irányadó.

10. Felek rögzítik, hogy a szolgáltatói, illetve felhasználói berendezések fenntartása és az üzemképes állapot biztosítása a mindenkori tulajdonos feladata.

    Felhasználó tudomásul veszi, hogy a tulajdonában lévő berendezéseken átalakítási munkát csak szolgáltató által rendszertechnikai és biztonságtechnikai szempontból felülvizsgált tervek alapján végezhet (Tszt. 54. § (6) bek. b.) pont).

    A munkák megkezdését felhasználó köteles szolgáltatónak 8 nappal előbb előzetesen írásban bejelenteni /a Vhr. 3. mellékletét képező Távhőszolgáltatási Közszolgáltatási Szabályzat (TKSz.) 16.1. pont/.

11. A szolgáltatott, illetve vételezett hő mennyiségét szolgáltató hiteles hőmennyiségmérővel méri.

Szolgáltató a hőfogyasztás mérésére felszerelt elszámolási mérőeszközöket a jogszabályban előírt időszakonként hitelesítteti.

Amennyiben a hőmennyiségmérő meghibásodik, szolgáltató vállalja, hogy az észleléstől számított három munkanapon belül a mérőt hitelesített mérőre cseréli. A mérőcsere tényét, adatait a hibás mérés időtartamát Felek jegyzőkönyvben rögzítik, melyet jelen szerződés 1. mellékletéhez csatolnak. A méretlen időszakra a vételezett hőmennyiség - a TKSz. 23.1. pontja szerint - az 1.mellékletben rögzített korrekciós képlet alapján kerül meghatározásra. Felhasználó a mérők ellenőrzését írásban kérheti. Ha az ellenőrzött mérőkör hibás, a felmerülő költség szolgáltatót, ellenkező esetben felhasználót terheli (TKSz. 22.1. pont).

12. Hőszolgáltatási díj és annak kiegyenlítése

Felhasználót a távhő energia ellátásért díjfizetési kötelezettség terheli.

Felhasználó
- a szerződés 1.mellékletében rögzített hőteljesítmény után
  - alapdíjat [Ft/MW/év]

- a hőfogadó állomáson beépített hiteles hőmennyiségmérővel mért mennyiség után
  - hődíjat [Ft/GJ]

köteles fizetni, melynek módját a két fél között megkötött fizetési megállapodás (2. melléklet) rögzíti.

Szolgáltató jogosult a lekötött hőteljesítmény túllépése után, illetve a lekötött hőteljesítmény túllépésével vételezett hőmennyiség után a hatályos Önkormányzati rendeletben meghatározott pótdíjat felszámítani, és számlájában érvényesíteni (Ör. XIII. fejezet). Amennyiben felhasználó a távhőszolgáltatás díját – felszólítás ellenére – 60 napon belül nem fizeti meg, szolgáltató jogosult a hőszolgáltatást csökkenteni, illetve felfüggeszteni.

Az alapdíj éves díj, amelyet a lekötött hőteljesítmény 1/12 része után, havonta előre kell megfizetni függetlenül attól, hogy vételez-e távhőt vagy sem.

13. A szerződés hatályba lépésének időpontjában alkalmazandó díjak, árszabályozás:

alapdíj:	……	**Ft/MW/év + ÁFA (5%)**
hődíj:	……	**Ft/GJ + ÁFA (5%)**

<u>Árszabályozás egyéb nem külön kezelt felhasználói kategóriában:</u>

Felek megállapodnak abban, hogy szolgáltató jogosult minden év június 1. napjától a tárgyévet megelőző évi - KSH által közölt - ipari termelői árindex mértékének 35%-ával, továbbá a szolgáltató hőenergia-beszerzési árának növekedésével egyidejűleg az árnövekedés mértékének 65%-ával a szolgáltatás díját emelni.

14. Szerződésszegés, kártérítés

Felek rögzítik, hogy szerződésszegés esetén az Ör. 40-41. §-ai irányadóak.

Szerződésszegéssel okozott kárért felek a Polgári Törvénykönyvről szóló 2013. évi V. tv. (a továbbiakban Ptk.) szabályai szerint felelnek.

Felhasználó tulajdonában lévő területen egymás berendezéseiben a másik félnek felróható okból bekövetkezett kárért - a rendeltetésszerű használatból eredő meghibásodást kivéve - a Ptk. szabályai szerint kölcsönösen helytállnak.

15. Azonosításra szolgáló adatok

15.1. Szolgáltató:

- statisztikai azonosítója:	11362018-3530-113-02
- cégjegyzék száma:	02-09-063561
- adószáma:	11362018-2-02
- számlavezető pénzintézet neve:	K&H Bank Zrt.
- számlaszáma:	10402427-00029776-00000001

15.2. Felhasználó:

- statisztikai azonosítója:	……
- cégjegyzék száma:	……
- adószáma:	……
- számlavezető pénzintézet neve:	……
- számlaszáma:	……
- képviselőjének neve:	……

15.3. A szolgáltató kijelenti, hogy felhasználó/díjfizető szerződésben megadott adatatait a szolgáltató Adatvédelmi és adatbiztonsági szabályzata alapján kezeli.

15.4. Ezen szerződés aláírásával Felek kötelezik magukat arra, hogy a szerződés teljesítése során tudomásukra jutott adatokat, információkat, illetve az információs önrendelkezési jogról és az információszabadságról szóló 2011. évi CXII. törvény rendelkezései értelmében személyre vonatkozó védett adatokat (továbbiakban: adatok) bizalmasan, a mindenkor hatályos jogszabályoknak, de különösen Az Európai Parlament és a Tanács (EU) 2016/679 rendelete (2016. április 27.) a természetes személyeknek a személyes adatok kezelése tekintetében történő védelméről és az ilyen adatok szabad áramlásáról, valamint a 95/46/EK rendelet hatályon kívül helyezéséről (általános adatvédelmi rendelet, továbbiakban: GDPR) rendelet rendelkezéseinek megfelelően kezelik.

A Felek a megállapodás teljesítése során tudomásukra jutott adatokat jogszabály eltérő rendelkezésének hiányában harmadik félnek nem adhatják ki, azokat csak a jelen szerződés teljesítéséhez szükséges terjedelemben kezelhetik. Felek ennek megtartásáról a feladatok ellátásában közreműködő munkatársai tekintetében is kötelesek gondoskodni.

16. Vegyes rendelkezések

16.1 Üzemzavar, vagy azt megelőző munkavégzés esetén intézkedésre jogosult:

a/ Szolgáltató részéről:	Területileg illetékes ügyeleti szolgálat, hibafelvétel 503-402
b/ Felhasználó részéről:	……..
	……..

16.2. Ezen szerződés …….. napjától …….. napjáig hatályos.

Ezen szerződés csak rendkívüli felmondással vagy a felek közös megegyezése esetén - az Ör. 23., 25. §-aiban foglalt feltételek szerint – szüntethető meg. A szerződés módosítása vonatkozásában az Ör. 24-25. §-a, valamint a Ptk. 6:191. § (1) bekezdései az irányadóak.

Felhasználó tudomásul veszi, hogy viseli azokat a költségeket (szerelési-, bontási-, helyreállítási stb.) melyek a szerződés megszűnése és a hőfogadó állomás/hőközpont, bekötővezeték, stb. megszüntetésének következtében felmerülnek.

16.3. Jelen megállapodásban nem részletezett kérdésekben a Ptk., a Tszt., a Vhr., a TKSz., az Ör. rendelkezései, továbbá szolgáltató Üzletszabályzatának előírásai az irányadóak.

16.4. Ezen szerződés 4 példányban készült, melyből 1 példány felhasználót, 3 példány szolgáltatót illet meg.

16.5. Ezen szerződés a csatolt 1. és 2. melléklettel együtt érvényes, melyet felek aláírásukkal láttak el.

Pécs, 20…….

.....	.....
Szolgáltató	Felhasználó

1. Melléklet

a **PÉTÁV Pécsi Távfűtő Korlátolt Felelősségű Társaság** (7623 Pécs, Tüzér u. 18-20.) és a …….a között a Pécs, …… alatti felhasználási helyre megkötött szerződéshez.

Lekötött teljesítmény: …… MW
A hőhordozó közeg térfogatárama: max.: …… l/p

Az elszámolás alapjául szolgáló hőmennyiségmérő kör adatai:

Beépítés helye: …… jelű hőközpont hőfogadó állomása.
Számláló típusa: ……
Gyári száma: ……
Hitelesítés éve: ……
Vízmérő típusa: ……
Vízmérő mérete: ……
Gyári száma: ……
Hitelesítés éve: ……

A hőmennyiségmérő kör meghibásodása esetén a meghibásodás időszakára a hőfogyasztás számítása a TKSz. 23.1. pontja szerint a következő képlet alapján történik:

$$Q_{korr} = \frac{Q_1 * (20 - t_{k2})}{n_1 * (20 - t_{k1})} * n_2 [GJ], \text{ahol}$$

Q_{korr} = a méretlen időszak hőfogyasztása (GJ),
Q_1 = a viszonyítási időszak hőfogyasztása (GJ),
n_1 = a viszonyítási időszak napjainak száma,
n_2 = a méretlen időszak napjainak száma,
tk_1 = a viszonyítási időszak átlagos külső hőmérséklete (C°),
tk_2 = a méretlen időszak átlagos külső hőmérséklete (C°).

Pécs, 20…….

....
Szolgáltató Felhasználó

2. Melléklet

Fizetési Megállapodás

mely létrejött egyrészről a **PÉTÁV Pécsi Távfűtő Korlátolt Felelősségű Társaság** (7623 Pécs, Tüzér u. 18-20.), mint szolgáltató és a …….. (……..), mint felhasználó között a Pécs, …….. alatti felhasználási helyre megkötött Hőenergia Szolgáltatási Szerződéshez az alábbi feltételekkel:

1. Felek megállapodnak abban, hogy jelen szerződésben meghatározott szolgáltatásokért a felhasználó:

   Alapdíjat fizet havonta az 1. mellékletben lekötött hőteljesítmény 1/12-ed része után, melynek esedékessége a tárgyhó első munkanapja.

   Hődíjat fizet az 1. mellékletben szereplő mérőhelyen elhelyezett hőmennyiségmérőn mért hőmennyiség után dekádonként (10 nap)/havonta a mérőleolvasást követően számla ellenében az azon feltüntetett fizetési határidőig.

2. Számlák kiegyenlítése

2.1. A kiegyenlítés módja
A jelen szerződés alapján esedékessé váló fizetési kötelezettségeiket a Felek banki átutalással vagy készpénzátutalási megbízással teljesítik.

2.2. A kiegyenlítés időpontja
A Felek fizetési kötelezettségét azon a napon kell teljesítettnek tekinteni, amikor a jogosult bankszámláján jóváírják.

3. Késedelmi kamat

3.1. Kamatfizetési kötelezettség
A jelen szerződés rendelkezései szerint teljesítendő fizetési kötelezettségek késedelmes teljesítése esetén a késedelmesen teljesítő fél a késedelembe esés napjától a kifizetés napjáig terjedő időszakra a Ptk. szerinti késedelmi kamatot köteles fizetni a másik Fél részére.

3.2. A késedelem meghatározása
A felhasználó fizetési késedelme a szolgáltató által kiállított számlákban foglalt fizetési határidőt követő napon kezdődik és a teljesítés napján ér véget. A kötelezett a jogosult által kiállított számla teljes összege vonatkozásában mindaddig nem esik késedelembe, míg a jogosult számlája akár a teljes összeg, akár annak egy része vonatkozásában a jelen szerződésben foglalt valamennyi formai és tartalmi követelménynek meg nem felel.

4. Ezen megállapodást a felek, mint akaratukkal megegyezőt elolvasás és egyező értelmezés után cégszerűen aláírják.

Pécs, 20…….

....……

Szolgáltató Felhasználó

9.2. melléklet – Hőenergia Szolgáltatási Szerződés (egyéb felhasználó, díjfizető esetén)

Hőenergia Szolgáltatási Szerződés

melyet egyrészről **PÉTÁV Pécsi Távfűtő Korlátolt Felelősségű Társaság** (7623 Pécs, Tüzér u. 18-20., bejegyezve a Pécsi Törvényszék Cégbíróságánál Cg. 02-09-063561 cégjegyzékszámon), mint szolgáltató, másrészről a …… (……), mint felhasználó kötöttek a **Pécs,** …… alatti felhasználási helyének (hrsz:……) távhőenergiával való ellátására és elszámolására a következők szerint:

1. Szolgáltatást végző szervezeti egység: PÉTÁV Kft. Szolgáltatási Osztály Belvárosi/ Kertvárosi terület.

2. Felek mérés szerinti távhőszolgáltatásban állapodnak meg.

3. Hőhordozó közeg: maximum …….. °C előremenő hőmérsékletű, ……. bar névleges nyomású, - a külső hőmérséklet függvényében szabályozott - forróvíz/melegvíz.

4. A szolgáltatás - figyelemmel a Pécs M. J. Város Önkormányzata Közgyűlésének 49/2005. (12.20.) önkormányzati rendeletének (a továbbiakban: Ör.) 27. §-ában foglaltakra - akkor számít teljesítettnek, ha:
   a) Hőátalakítás nélküli távhőszolgáltatás esetén szolgáltató a fűtési időszakban a -11°C méretezési külső léghőmérséklethez tartozó szerződött hőteljesítménnyel, ennél magasabb léghőmérsékletnél a szerződött teljesítménynek a tényleges külső hőmérséklethez tartozó arányos részével a felhasználó rendelkezésére áll.
   Fűtési időszakon kívül pedig a szerződött hőteljesítmény legalább akkora hányadával, hogy a felhasználó csapolóinál legalább 40°C-os hőmérsékletű használati melegvíz biztosítható legyen.
   b) Hőátalakítással megvalósuló távhőszolgáltatás esetén a szolgáltató a fűtési időszakban a -11°C méretezési külső léghőmérséklethez tartozó szerződött hőteljesítménnyel, ennél magasabb léghőmérsékletnél a szerződött teljesítménynek a tényleges külső hőmérséklethez tartozó arányos részével felhasználó rendelkezésére áll.
   c) Használati melegvíz szolgáltatási célú távhőszolgáltatás esetén a használati melegvíz hőmérséklete - a csapolóknál mérve - elérje a 40°C-ot.

5. A szolgáltatás átadás-átvételi helye (teljesítési hely) az elszámolás alapjául szolgáló, a hőfogadó állomáson elhelyezett hőmennyiségmérő.

5.1. Ha a hőközpont a felhasználó tulajdonát képezi, abban az esetben a hőközpontban lévő hőfogadó állomás berendezései szolgáltató, a többi berendezés (bekötővezeték is a telekhatárig) felhasználó tulajdonában van.

5.2. Amennyiben a hőközpont a szolgáltató tulajdonát képezi, akkor a hőközpontban lévő valamennyi berendezés (a helyiség belső falsíkjáig) szolgáltató, a többi berendezés (a bekötővezeték is a telekhatárig) felhasználó tulajdonában van.

6. Felek megállapodnak abban, hogy a hőközpontot/hőfogadó állomást magába foglaló helyiségrészt szolgáltató térítésmentesen használja, és azt karbantartja.

   Felhasználó lehetővé teszi, hogy szolgáltató munkavállalói a hőközpontba/hőfogadó állomásra bármikor bejuthassanak, és a szolgáltatott hőenergia felhasználást ellenőrizzék, valamint szolgáltató tulajdonában lévő hőközpontban/hőfogadó állomáson üzemeltetési, karbantartási és felújítási munkát végezzenek.

7. A szolgáltató vállalja, hogy fűtési időszakban (szeptember 15. - május 15.) folyamatosan szolgáltat. Május 15. és szeptember 15. közötti időszakban - a nyári üzemmód, illetve a karbantartási munkálatok miatt - szolgáltató csak előzetes egyeztetés után tud biztosítani a fűtésszolgáltatáshoz hőenergiát.

8. Szolgáltató a fűtési időszakban hőszolgáltatás szüneteltetésével járó karbantartást nem ütemez. A távfűtő berendezések tervszerű karbantartásáról a munka megkezdése előtt legalább 8 nappal korábban felhasználót tájékoztatja.

   Az értesítési kötelezettség teljesítése esetén a hőszolgáltatás szüneteltetéséből eredő kár megtérítését felhasználó nem követelheti.

   Felhasználó köteles folyamatosan gondoskodni arról, hogy a tulajdonában lévő berendezések alkalmasak legyenek a hőenergia fogadására. Azok alkalmatlanságából, vagy üzemeltetési hiányosságokból, valamint elégtelen hőteljesítmény lekötésből eredő károkat felhasználó viseli.
   Szolgáltató kártérítési felelőssége csak a tulajdonában lévő berendezések meghibásodásából eredő a neki felróható magatartásával előidézett károkozásért áll fenn.

   Ha a felhasználó tulajdonában (rendelkezése alatt) álló berendezések műszaki állapota és színvonala a biztonságos és gazdaságos üzemeltetést veszélyezteti a többi felhasználó érdekében szolgáltató a hiányosságok megszüntetésére szólítja fel felhasználót. Amennyiben a felszólítást követően felhasználó határidőre a szükséges intézkedések megtételét elmulasztja, a fogyasztásból - a hiányosságok megszüntetéséig - kizárható.

9. Felhasználó tudomásul veszi, hogy országos tüzelőanyag-hiány miatt, valamint környezet- és levegőtisztaság-védelmi okokból, továbbá a hőtermelőnél fellépő tartós hőtermelés-kiesés miatt szolgáltató jogosult – a távhőszolgáltatásról szóló 2005. évi XVIII. törvény (a továbbiakban: Tszt.) végrehajtásáról szóló 157/2005. (VIII. 15.) Korm. rendelet (a továbbiakban: Vhr.) 16. §-ában foglaltak figyelembe vételével, és az Ör. 28. §-ában foglaltak alapján – a távhőellátást korlátozni.
   Korlátozási besorolása: …….
   A korlátozás mértéke: ……...

   Felek rögzítik, hogy a vételezést korlátozó eszközök vonatkozásában a Vhr. 17. §-a az irányadó.

10. Felek rögzítik, hogy a szolgáltatói, illetve felhasználói berendezések fenntartása és az üzemképes állapot biztosítása a mindenkori tulajdonos feladata.

    Felhasználó tudomásul veszi, hogy a tulajdonában lévő berendezéseken átalakítási munkát csak szolgáltató által rendszertechnikai és biztonságtechnikai szempontból felülvizsgált tervek alapján végezhet (Tszt. 54. § (6) bek. b.) pont).

    A munkák megkezdését felhasználó köteles szolgáltatónak 8 nappal előbb előzetesen írásban bejelenteni /a Vhr. 3. mellékletét képező Távhőszolgáltatási Közszolgáltatási Szabályzat (a továbbiakban:TKSz.) 16.1. pont/.

11. A szolgáltatott, illetve vételezett hő mennyiségét szolgáltató hiteles hőmennyiségmérővel méri.

Szolgáltató a hőfogyasztás mérésére felszerelt elszámolási mérőeszközöket a jogszabályban előírt időszakonként hitelesítteti.

Amennyiben a hőmennyiségmérő meghibásodik, szolgáltató vállalja, hogy az észleléstől számított három munkanapon belül a mérőt hitelesített mérőre cseréli. A mérőcsere tényét, adatait a hibás mérés időtartamát Felek jegyzőkönyvben rögzítik, melyet jelen szerződés 1. mellékletéhez csatolnak. A méretlen időszakra a vételezett hőmennyiség - a TKSz. 23.1. pontja szerint - az 1. mellékletben rögzített korrekciós képlet alapján kerül meghatározásra.
Felhasználó a mérők ellenőrzését írásban kérheti. Ha az ellenőrzött mérőkör hibás, a felmerülő költség szolgáltatót, ellenkező esetben felhasználót terheli (TKSz. 22.1. pont).

12. Hőszolgáltatási díj és annak kiegyenlítése

Felhasználót (díjfizető) a távhő energia ellátásért díjfizetési kötelezettség terheli.

13. Felhasználó (díjfizető)
- a szerződés 1. mellékletében rögzített hőteljesítmény után
  - alapdíjat [Ft/MW/év]

- a hőfogadó állomáson beépített hiteles hőmennyiségmérővel mért mennyiség után
  - hődíjat [Ft/GJ]

köteles fizetni, melynek módját a két fél között megkötött fizetési megállapodás (2. melléklet) rögzíti.

Szolgáltató jogosult a lekötött hőteljesítmény túllépése után, illetve a lekötött hőteljesítmény túllépésével vételezett hőmennyiség után a hatályos Önkormányzati rendeletben meghatározott pótdíjat felszámítani, és számlájában érvényesíteni (Ör. XIII. fejezet).
Amennyiben felhasználó (díjfizető) a távhőszolgáltatás díját – felszólítás ellenére – 60 napon belül nem fizeti meg, szolgáltató jogosult a hőszolgáltatást csökkenteni, illetve felfüggeszteni.

Az alapdíj éves díj, amelyet a lekötött hőteljesítmény 1/12 része után, havonta előre kell megfizetni függetlenül attól, hogy vételez-e távhőt vagy sem.

14. A szerződés hatályba lépésének időpontjában érvényes díjakat, valamint az árszabályozást a 2. melléklet (Fizetési Megállapodás) tartalmazza.

15. Szerződésszegés, kártérítés

Felek rögzítik, hogy szerződésszegés esetén az Ör. 40-41. §-ai irányadóak.

Szerződésszegéssel okozott kárért felek a Polgári Törvénykönyvről szóló 2013. évi V. tv. (a továbbiakban Ptk.) szabályai szerint felelnek.
Felhasználó tulajdonában lévő területen egymás berendezéseiben a másik félnek felróható okból bekövetkezett kárért - a rendeltetésszerű használatból eredő meghibásodást kivéve - a Ptk. szabályai szerint kölcsönösen helytállnak.

16. Azonosításra szolgáló adatok

16.1. Szolgáltató:
- statisztikai azonosítója: 11362018-3530-113-02
- cégjegyzék száma: 02-09-063561

- adószáma: 11362018-2-02
- számlavezető pénzintézet neve: K&H Bank Zrt.
- számlaszáma: 10402427-00029776-00000001

16.2. Felhasználó:
- statisztikai azonosítója: ……
- cégjegyzék száma: ……
- adószáma: ……
- számlavezető pénzintézet neve: ……
- számlaszáma: ……
- képviselőjének neve: ……

16.3. A szolgáltató kijelenti, hogy felhasználó / díjfizető szerződésben megadott adatatait a szolgáltató Adatvédelmi és adatbiztonsági szabályzata alapján kezeli.

16.4. Ezen szerződés aláírásával Felek kötelezik magukat arra, hogy a szerződés teljesítése során tudomásukra jutott adatokat, információkat, illetve az információs önrendelkezési jogról és az információszabadságról szóló 2011. évi CXII. törvény rendelkezései értelmében személyre vonatkozó védett adatokat (továbbiakban: adatok) bizalmasan, a mindenkor hatályos jogszabályoknak, de különösen Az Európai Parlament és a Tanács (EU) 2016/679 rendelete (2016. április 27.) a természetes személyeknek a személyes adatok kezelése tekintetében történő védelméről és az ilyen adatok szabad áramlásáról, valamint a 95/46/EK rendelet hatályon kívül helyezéséről (általános adatvédelmi rendelet, továbbiakban: GDPR) rendelet rendelkezéseinek megfelelően kezelik.

A Felek a megállapodás teljesítése során tudomásukra jutott adatokat jogszabály eltérő rendelkezésének hiányában harmadik félnek nem adhatják ki, azokat csak a jelen szerződés teljesítéséhez szükséges terjedelemben kezelhetik. Felek ennek megtartásáról a feladatok ellátásában közreműködő munkatársai tekintetében is kötelesek gondoskodni.

17. Vegyes rendelkezések

17.1 Üzemzavar, vagy azt megelőző munkavégzés esetén intézkedésre jogosult:

a/ Szolgáltató részéről: Területileg illetékes ügyeleti szolgálat, hibafelvétel 503-402

b/ Felhasználó részéről: …….

17.2. Ezen szerződés …….. napjától …….. napjáig hatályos.

Ezen szerződés csak rendkívüli felmondással vagy a felek közös megegyezése esetén - az Ör. 23., 25. §-aiban foglalt feltételek szerint – szüntethető meg. A szerződés módosítása vonatkozásában az Ör. 24-25. §-a, valamint a Ptk. 6:191. § (1) bekezdései az irányadóak.

Felhasználó tudomásul veszi, hogy viseli azokat a költségeket (szerelési-, bontási-, helyreállítási stb.) melyek a szerződés megszűnése és a hőfogadó állomás/hőközpont, bekötővezeték, stb. megszüntetésének következtében felmerülnek.

17.3. Jelen megállapodásban nem részletezett kérdésekben a Ptk., a Tszt., a Vhr., a TKSz., az Ör. rendelkezései, továbbá szolgáltató Üzletszabályzatának előírásai az irányadóak.

17.4. Ezen szerződés 5 példányban készült, melyből 1 példány felhasználót, 1 példány díjfizetőt, 3 példány szolgáltatót illet meg.

17.5. Ezen szerződés a csatolt 1. és 2. melléklettel együtt érvényes, melyet felek aláírásukkal láttak el.

Pécs, 20……..

....

Szolgáltató Felhasználó

1. Melléklet

a **PÉTÁV Pécsi Távfűtő Korlátolt Felelősségű Társaság** (7623 Pécs, Tüzér u. 18-20., bejegyezve a Pécsi Törvényszék Cégbíróságánál Cg. 02-09-063561 cégjegyzékszámon) és a …….a között a **Pécs,** …… alatti felhasználási helyre megkötött szerződéshez.

Lekötött teljesítmény: …… MW
A hőhordozó közeg térfogatárama: max.: …… l/p

Az elszámolás alapjául szolgáló hőmennyiségmérő kör adatai:

Beépítés helye: …… jelű hőközpont hőfogadó állomása.
Számláló típusa: ……
Gyári száma: ……
Hitelesítés éve: ……
Vízmérő típusa: ……
Vízmérő mérete: ……
Gyári száma: ……
Hitelesítés éve: ……

A hőmennyiségmérő kör meghibásodása esetén a meghibásodás időszakára a hőfogyasztás számítása a TKSz. 23.1. pontja szerint a következő képlet alapján történik:

$$Q_{korr} = \frac{Q_1 * (20 - t_{k2})}{n_1 * (20 - t_{k1})} * n_2 [GJ], \text{ahol}$$

Q_{korr} = a méretlen időszak hőfogyasztása (GJ),
Q_1 = a viszonyítási időszak hőfogyasztása (GJ),
n_1 = a viszonyítási időszak napjainak száma,
n_2 = a méretlen időszak napjainak száma,
tk_1 = a viszonyítási időszak átlagos külső hőmérséklete (C°),
tk_2 = a méretlen időszak átlagos külső hőmérséklete (C°).

Pécs, 20……..

....……
Szolgáltató Felhasználó

2. Melléklet

Fizetési Megállapodás

mely létrejött egyrészről a **PÉTÁV Pécsi Távfűtő Korlátolt Felelősségű Társaság** (7623 Pécs, Tüzér u. 18-20.), mint szolgáltató másrészről …….. (…….), mint felhasználó, harmadrészről a ……. (……..), mint díjfizető között a **Pécs,** …….. alatti felhasználási helyre megkötött Hőenergia Szolgáltatási Szerződéshez az alábbi feltételekkel:

1. Felek megállapodnak abban, hogy jelen szerződésben meghatározott szolgáltatásokért a díjfizető havonta:

   Alapdíjat fizet havonta az 1. mellékletben lekötött hőteljesítmény 1/12-ed része után, melynek esedékessége a tárgyhó első munkanapja.
   Hődíjat fizet az 1. mellékletben szereplő mérőhelyen elhelyezett hőmennyiségmérőn mért hőmennyiség után dekádonként (10 nap)/havonta a mérőleolvasást követően számla ellenében az azon feltüntetett fizetési határidőig.

   <u>A szerződés hatályba lépésének időpontjában érvényes díjtételek, árszabályozás:</u>

   alapdíj: …… **Ft/MW/év + ÁFA (5%)**
   hődíj: …… **Ft/GJ + ÁFA (5%)**

   <u>Árszabályozás egyéb nem külön kezelt felhasználói kategóriában:</u>

   Felek megállapodnak abban, hogy szolgáltató jogosult minden év június 1. napjától a tárgyévet megelőző évi - KSH által közölt - ipari termelői árindex mértékének 35%-ával, továbbá a szolgáltató hőenergia-beszerzési árának növekedésével egyidejűleg az árnövekedés mértékének 65%-ával a szolgáltatás díját emelni.

2. Számlák kiegyenlítése

2.1. A kiegyenlítés módja

   A jelen szerződés alapján esedékessé váló fizetési kötelezettségeiket a Felek banki átutalással teljesítik a jogosult számláján feltüntetett bankszámlára történő átutalással.

2.2. A kiegyenlítés időpontja

   A Felek fizetési kötelezettségét azon a napon kell teljesítettnek tekinteni, amikor a jogosult bankszámláján jóváírják.

3. Késedelmi kamat

3.1. Kamatfizetési kötelezettség

   A jelen szerződés rendelkezései szerint teljesítendő fizetési kötelezettségek késedelmes teljesítése esetén a késedelmesen teljesítő fél a késedelembe esés napjától a kifizetés napjáig terjedő időszakra a Ptk. szerinti késedelmi kamatot köteles fizetni a másik Fél részére.

3.2. A késedelem meghatározása

   A díjfizető fizetési késedelme a szolgáltató által kiállított számlákban foglalt fizetési

határidőt követő napon kezdődik és a teljesítés napján ér véget. A kötelezett a jogosult által kiállított számla teljes összege vonatkozásában mindaddig nem esik késedelembe, míg a jogosult számlája akár a teljes összeg, akár annak egy része vonatkozásában a jelen szerződésben foglalt valamennyi formai és tartalmi követelménynek meg nem felel.

4. Díjfizető azonosítására szolgáló adatok:

- statisztikai azonosítója: ……
- cégjegyzék száma: ……
- adószáma: ……
- számlavezető pénzintézet neve: ……
- számlaszáma: ……
- képviselőjének neve: ……

Díjfizető részéről üzemzavar, vagy azt megelőző munkavégzés esetén intézkedésre jogosult: ……..

5. Helytállási kötelezettség:

A Tszt. 44. § (3) pontjának értelmében a távhőszolgáltatási díj a bérlő vagy a használó (díjfizető) által történő megfizetéséért a tulajdonos egyszerű (sortartó) kezesként felel.

6. A szolgáltató kijelenti, hogy felhasználó / díjfizető szerződésben megadott adatatait a szolgáltató Adatvédelmi és adatbiztonsági szabályzata alapján kezeli.

7. Ezen szerződés aláírásával Felek kötelezik magukat arra, hogy a szerződés teljesítése során tudomásukra jutott adatokat, információkat, illetve az információs önrendelkezési jogról és az információszabadságról szóló 2011. évi CXII. törvény rendelkezései értelmében személyre vonatkozó védett adatokat (továbbiakban: adatok) bizalmasan, a mindenkor hatályos jogszabályoknak, de különösen Az Európai Parlament és a Tanács (EU) 2016/679 rendelete (2016. április 27.) a természetes személyeknek a személyes adatok kezelése tekintetében történő védelméről és az ilyen adatok szabad áramlásáról, valamint a 95/46/EK rendelet hatályon kívül helyezéséről (általános adatvédelmi rendelet, továbbiakban: GDPR) rendelet rendelkezéseinek megfelelően kezelik.

A Felek a megállapodás teljesítése során tudomásukra jutott adatokat jogszabály eltérő rendelkezésének hiányában harmadik félnek nem adhatják ki, azokat csak a jelen szerződés teljesítéséhez szükséges terjedelemben kezelhetik. Felek ennek megtartásáról a feladatok ellátásában közreműködő munkatársai tekintetében is kötelesek gondoskodni.

Ezen megállapodást a felek, mint akaratukkal megegyezőt elolvasás és egyező értelmezés után cégszerűen aláírják.

Pécs, 20……..

....……

Szolgáltató Felhasználó

.....……

Díjfizető

9.3. melléklet- Hőenergia Szolgáltatási Szerződés (külön kezelt felhasználó esetén)

Hőenergia Szolgáltatási Szerződés

melyet egyrészről **PÉTÁV Pécsi Távfűtő Korlátolt Felelősségű Társaság** (7623 Pécs, Tüzér u. 18-20., bejegyezve a Pécsi Törvényszék Cégbíróságánál Cg. 02-09-063561 cégjegyzékszámon), mint szolgáltató, másrészről a…….. (……), mint felhasználó kötöttek a Pécs, …….. alatti felhasználási helyének (hrsz:……) távhőenergiával való ellátására és elszámolására a következők szerint:

1. Szolgáltatást végző szervezeti egység: PÉTÁV Kft. Szolgáltatási Osztály Belvárosi/Kertvárosi terület.

2. Felek mérés szerinti távhőszolgáltatásban állapodnak meg.

3. Hőhordozó közeg: maximum …….. °C előremenő hőmérsékletű, ……. bar névleges nyomású, - a külső hőmérséklet függvényében szabályozott – forróvíz/melegvíz.

4. A szolgáltatás - figyelemmel a Pécs M. J. Város Önkormányzata 49/2005. (12.20.) önkormányzati rendeletének (a továbbiakban Ör.) 27. §-ában foglaltakra - akkor számít teljesítettnek, ha:
   a) Hőátalakítás nélküli távhőszolgáltatás esetén szolgáltató a fűtési időszakban a -11°C méretezési külső léghőmérséklethez tartozó szerződött hőteljesítménnyel, ennél magasabb léghőmérsékletnél a szerződött teljesítménynek a tényleges külső hőmérséklethez tartozó arányos részével a felhasználó rendelkezésére áll.
   Fűtési időszakon kívül pedig a szerződött hőteljesítmény legalább akkora hányadával, hogy a felhasználó csapolóinál legalább 40°C-os hőmérsékletű használati melegvíz biztosítható legyen.
   b) Hőátalakítással megvalósuló távhőszolgáltatás esetén a szolgáltató a fűtési időszakban a -11°C méretezési külső léghőmérséklethez tartozó szerződött hőteljesítménnyel, ennél magasabb léghőmérsékletnél a szerződött teljesítménynek a tényleges külső hőmérséklethez tartozó arányos részével felhasználó rendelkezésére áll.
   c) Használati melegvíz szolgáltatási célú távhőszolgáltatás esetén a használati melegvíz hőmérséklete - a csapolóknál mérve - elérje a 40°C-ot.

5. A szolgáltatás átadás-átvételi helye (teljesítési hely) az elszámolás alapjául szolgáló, a hőfogadó állomáson elhelyezett hőmennyiségmérő.

5.1. Ha a hőközpont a felhasználó tulajdonát képezi, abban az esetben a hőközpontban lévő hőfogadó állomás berendezései szolgáltató, a többi berendezés (bekötővezeték is a telekhatárig) felhasználó tulajdonában van.

5.2. Amennyiben a hőközpont a szolgáltató tulajdonát képezi, akkor a hőközpontban lévő valamennyi berendezés (a helyiség belső falsíkjáig) szolgáltató, a többi berendezés (a bekötővezeték is a telekhatárig) felhasználó tulajdonában van.

6. Felek megállapodnak abban, hogy a hőközpont/hőfogadó állomást magába foglaló helyiségrészt szolgáltató térítésmentesen használja, és azt karbantartja.

   Felhasználó lehetővé teszi, hogy szolgáltató munkavállalói a hőközpontba/hőfogadó állomásra bármikor bejuthassanak, és a szolgáltatott hőenergia felhasználást ellenőrizzék, valamint szolgáltató tulajdonában lévő hőközpontban/hőfogadó állomáson üzemeltetési, karbantartási és felújítási munkát végezzenek.

7. A szolgáltató vállalja, hogy fűtési időszakban (szeptember 15. - május 15.) folyamatosan szolgáltat. Május 15. és szeptember 15. közötti időszakban - a nyári üzemmód, illetve a karbantartási munkálatok miatt - szolgáltató csak előzetes egyeztetés után tud biztosítani a fűtésszolgáltatáshoz hőenergiát.

8. Szolgáltató a fűtési időszakban hőszolgáltatás szüneteltetésével járó karbantartást nem ütemez. A távfűtő berendezések tervszerű karbantartásáról a munka megkezdése előtt legalább 8 nappal korábban felhasználót tájékoztatja.

   Az értesítési kötelezettség teljesítése esetén a hőszolgáltatás szüneteltetéséből eredő kár megtérítését felhasználó nem követelheti.

   Felhasználó köteles folyamatosan gondoskodni arról, hogy a tulajdonában lévő berendezések alkalmasak legyenek a hőenergia fogadására. Azok alkalmatlanságából, vagy üzemeltetési hiányosságokból, valamint elégtelen hőteljesítmény lekötésből eredő károkat felhasználó viseli.
   Szolgáltató kártérítési felelőssége csak a tulajdonában lévő berendezések meghibásodásából eredő a neki felróható magatartásával előidézett károkozásért áll fenn.

   Ha a felhasználó tulajdonában (rendelkezése alatt) álló berendezések műszaki állapota és színvonala a biztonságos és gazdaságos üzemeltetést veszélyezteti a többi felhasználó érdekében szolgáltató a hiányosságok megszüntetésére szólítja fel felhasználót. Amennyiben a felszólítást követően felhasználó határidőre a szükséges intézkedések megtételét elmulasztja, a fogyasztásból - a hiányosságok megszüntetéséig - kizárható.

9. Felhasználó tudomásul veszi, hogy országos tüzelőanyag-hiány miatt, valamint környezet- és levegőtisztaság-védelmi okokból, továbbá a hőtermelőnél fellépő tartós hőtermelés-kiesés miatt szolgáltató jogosult – a távhőszolgáltatásról szóló 2005. évi XVIII. törvény (a továbbiakban Tszt.) végrehajtásáról szóló 157/2005. (VIII. 15.) Korm. rendelet (a továbbiakban Vhr.) 16. §-ában foglaltak figyelembe vételével, és az Ör. 28. §-ában foglaltak alapján – a távhőellátást korlátozni.
   Korlátozási besorolása: …….
   A korlátozás mértéke: ……...

   Felek rögzítik, hogy a vételezést korlátozó eszközök vonatkozásában a Vhr. 17. §-a az irányadó.

10. Felek rögzítik, hogy a szolgáltatói, illetve felhasználói berendezések fenntartása és az üzemképes állapot biztosítása a mindenkori tulajdonos feladata.

    Felhasználó tudomásul veszi, hogy a tulajdonában lévő berendezéseken átalakítási munkát csak szolgáltató által rendszertechnikai és biztonságtechnikai szempontból felülvizsgált tervek alapján végezhet (Tszt. 54. § (6) bek. b.) pont).

    A munkák megkezdését felhasználó köteles szolgáltatónak 8 nappal előbb előzetesen írásban bejelenteni /a Vhr. 3. mellékletét képező Távhő Közszolgáltatási Szabályzat (TKSz.) 16.1. pont/.

11. A szolgáltatott, illetve vételezett hő mennyiségét szolgáltató hiteles hőmennyiségmérővel méri.

Szolgáltató a hőfogyasztás mérésére felszerelt elszámolási mérőeszközöket a jogszabályban előírt időszakonként hitelesítteti.

Amennyiben a hőmennyiségmérő meghibásodik, szolgáltató vállalja, hogy az észleléstől számított három munkanapon belül a mérőt hitelesített mérőre cseréli. A mérőcsere tényét, adatait a hibás mérés időtartamát Felek jegyzőkönyvben rögzítik, melyet jelen szerződés 1. mellékletéhez csatolnak. A méretlen időszakra a vételezett hőmennyiség - a TKSz. 23.1. pontja szerint - az 1. mellékletben rögzített korrekciós képlet alapján kerül meghatározásra.
Felhasználó a mérők ellenőrzését írásban kérheti. Ha az ellenőrzött mérőkör hibás, a felmerülő költség szolgáltatót, ellenkező esetben felhasználót terheli (TKSz. 22.1. pont).

12. Hőszolgáltatási díj és annak kiegyenlítése

Felhasználót a távhő energia ellátásért díjfizetési kötelezettség terheli.

Felhasználó
- a szerződés 1.mellékletében rögzített hőteljesítmény után
  - alapdíjat [Ft/MW/év]

- a hőfogadó állomáson beépített hiteles hőmennyiségmérővel mért mennyiség után
  - hődíjat [Ft/GJ]

köteles fizetni, melynek módját a két fél között megkötött fizetési megállapodás (2. melléklet) rögzíti.

Szolgáltató jogosult a lekötött hőteljesítmény túllépése után, illetve a lekötött hőteljesítmény túllépésével vételezett hőmennyiség után a hatályos Önkormányzati rendeletben meghatározott pótdíjat felszámítani, és számlájában érvényesíteni (Ör. XIII. fejezet).
Amennyiben felhasználó a távhőszolgáltatás díját – felszólítás ellenére – 60 napon belül nem fizeti meg, szolgáltató jogosult a hőszolgáltatást csökkenteni, illetve felfüggeszteni.

Az alapdíj éves díj, amelyet a lekötött hőteljesítmény 1/12 része után, havonta előre kell megfizetni függetlenül attól, hogy vételez-e távhőt vagy sem.

13. Felhasználó kijelenti, hogy a Tszt. 3. § w) pontja alapján külön kezelt intézménynek minősül.

A szerződés hatályba lépésének időpontjában alkalmazandó díjak, árszabályozás:

alapdíj:	……	**Ft/MW/év + ÁFA (5%)**
hődíj:	……	**Ft/GJ + ÁFA (5%)**

<u>Árszabályozás külön kezelt felhasználói kategóriában:</u>

Felhasználó a nemzeti fejlesztési miniszter rendeletében, az 50/2011. (IX.30.) NFM rendeletben (a továbbiakban Árrendelet) megállapított távhőszolgáltatási díj (hatósági ár) fizetésére köteles, a szolgáltató jogosult külön értesítés nélkül a számlájában érvényesíteni a mindenkor hatályos Árrendeletben meghatározott díjat.
A hatósági ár megszűnése esetén felek megállapodnak, hogy az általános szerződéses feltételek egyéb felhasználóira vonatkozó rendelkezéseit és árait alkalmazzák.

14. Szerződésszegés, kártérítés

Felek rögzítik, hogy szerződésszegés esetén az Ör. 40-41. §-ai irányadóak.

Szerződésszegéssel okozott kárért felek a Polgári Törvénykönyvről szóló 2013. évi V. tv. (a továbbiakban Ptk.) szabályai szerint felelnek.
Felhasználó tulajdonában lévő területen egymás berendezéseiben a másik félnek felróható okból bekövetkezett kárért - a rendeltetésszerű használatból eredő meghibásodást kivéve - a Ptk. szabályai szerint kölcsönösen helytállnak.

15. Azonosításra szolgáló adatok

15.1. Szolgáltató:

- statisztikai azonosítója:	11362018-3530-113-02
- cégjegyzék száma:	02-09-063561
- adószáma:	11362018-2-02
- számlavezető pénzintézet neve:	K&H Bank Zrt.
- számlaszáma:	10402427-00029776-00000001

15.2. Felhasználó:

- statisztikai azonosítója:	……
- cégjegyzék száma:	……
- adószáma:	……
- számlavezető pénzintézet neve:	……
- számlaszáma:	……
- képviselőjének neve:	……

15.3. A Szolgáltató kijelenti, hogy felhasználó szerződésben megadott adatatait a Szolgáltató Adatvédelmi és adatbiztonsági szabályzata alapján kezeli.

15.4. Ezen szerződés aláírásával Felek kötelezik magukat arra, hogy a szerződés teljesítése során tudomásukra jutott adatokat, információkat, illetve az információs önrendelkezési jogról és az információszabadságról szóló 2011. évi CXII. törvény rendelkezései értelmében személyre vonatkozó védett adatokat (továbbiakban: adatok) bizalmasan, a mindenkor hatályos jogszabályoknak, de különösen Az Európai Parlament és a Tanács (EU) 2016/679 rendelete (2016. április 27.) a természetes személyeknek a személyes adatok kezelése tekintetében történő védelméről és az ilyen adatok szabad áramlásáról, valamint a 95/46/EK rendelet hatályon kívül helyezéséről (általános adatvédelmi rendelet, továbbiakban: GDPR) rendelet rendelkezéseinek megfelelően kezelik.

A Felek a megállapodás teljesítése során tudomásukra jutott adatokat jogszabály eltérő rendelkezésének hiányában harmadik félnek nem adhatják ki, azokat csak a jelen szerződés teljesítéséhez szükséges terjedelemben kezelhetik. Felek ennek megtartásáról a feladatok ellátásában közreműködő munkatársai tekintetében is kötelesek gondoskodni.

15.5. Szolgáltató kijelenti, hogy a nemzeti vagyonról szóló 2011. évi CXCVI. törvény 3. § (1) bekezdés 1. alpont *b)* alpontja alapján átlátható szervezetnek minősül. A szolgáltató tudomással bír arról, hogy a felhasználó az államháztartásról szóló 2011. évi CXCV. törvény (a továbbiakban: Áht.) 41. § (6) bekezdése alapján az átláthatóság ellenőrzése céljából, a szerződésből eredő követelések elévüléséig, az Áht. 55. §-a szerint jogosult kezelni a szolgáltató átláthatóságával összefüggő adatait.

16. Vegyes rendelkezések

16.1 Üzemzavar, vagy azt megelőző munkavégzés esetén intézkedésre jogosult:

a/ Szolgáltató részéről: Területileg illetékes ügyeleti szolgálat, hibafelvétel 503-402

b/ Felhasználó részéről: ……..

……..

16.2. Ezen szerződés …….. napjától …….. napjáig hatályos.

Ezen szerződés csak rendkívüli felmondással vagy a felek közös megegyezése esetén - az Ör. 23., 25. §-aiban foglalt feltételek szerint – szüntethető meg. A szerződés módosítása vonatkozásában az Ör. 24-25. §-a, valamint a Ptk. 6:191. § (1) bekezdései az irányadóak.

Felhasználó tudomásul veszi, hogy viseli azokat a költségeket (szerelési-, bontási-, helyreállítási stb.) melyek a szerződés megszűnése és a hőfogadó állomás/hőközpont, bekötővezeték, stb. megszüntetésének következtében felmerülnek.

16.3. Jelen megállapodásban nem részletezett kérdésekben a Ptk., a Tszt., a Vhr., a TKSz., az Árrendelet és az Ör. rendelkezései, továbbá szolgáltató Üzletszabályzatának előírásai az irányadóak.

16.4. Ezen szerződés 4 példányban készült, melyből 1 példány felhasználót, 3 példány szolgáltatót illet meg.

16.5. Ezen szerződés a csatolt 1. és 2. melléklettel együtt érvényes, melyet felek aláírásukkal láttak el.

Pécs, 20…….

....

Szolgáltató Felhasználó

1. Melléklet

a **PÉTÁV Pécsi Távfűtő Korlátolt Felelősségű Társaság** (7623 Pécs, Tüzér u. 18-20.) és a …….a között a Pécs, …… alatti felhasználási helyre megkötött szerződéshez.

Lekötött teljesítmény: …… MW
A hőhordozó közeg térfogatárama: max.: …… l/p

Az elszámolás alapjául szolgáló hőmennyiségmérő kör adatai:

Beépítés helye: …… jelű hőközpont hőfogadó állomása.
Számláló típusa: ……
Gyári száma: ……
Hitelesítés éve: ……
Vízmérő típusa: ……
Vízmérő mérete: ……
Gyári száma: ……
Hitelesítés éve: ……

A hőmennyiségmérő kör meghibásodása esetén a meghibásodás időszakára a hőfogyasztás számítása a TKSz. 23.1. pontja szerint a következő képlet alapján történik:

$$Q_{korr} = \frac{Q_1 * (20 - t_{k2})}{n_1 * (20 - t_{k1})} * n_2 [GJ], \text{ahol}$$

Q_{korr} = a méretlen időszak hőfogyasztása (GJ),
Q_1 = a viszonyítási időszak hőfogyasztása (GJ),
n_1 = a viszonyítási időszak napjainak száma,
n_2 = a méretlen időszak napjainak száma,
tk_1 = a viszonyítási időszak átlagos külső hőmérséklete (C°),
tk_2 = a méretlen időszak átlagos külső hőmérséklete (C°).

Pécs, 20…….

....
Szolgáltató Felhasználó

2. Melléklet

Fizetési Megállapodás

mely létrejött egyrészről a **PÉTÁV Pécsi Távfűtő Korlátolt Felelősségű Társaság** (7623 Pécs, Tüzér u. 18-20.), mint szolgáltató és a …….. (……..), mint felhasználó között a Pécs, …….. alatti felhasználási helyre megkötött Hőenergia Szolgáltatási Szerződéshez az alábbi feltételekkel:

1. Felek megállapodnak abban, hogy jelen szerződésben meghatározott szolgáltatásokért a felhasználó:

   Alapdíjat fizet havonta az 1. mellékletben lekötött hőteljesítmény 1/12-ed része után, melynek esedékessége a tárgyhó első munkanapja.

   Hődíjat fizet az 1. mellékletben szereplő mérőhelyen elhelyezett hőmennyiségmérőn mért hőmennyiség után dekádonként (10 nap)/havonta a mérőleolvasást követően számla ellenében az azon feltüntetett fizetési határidőig.

2. Számlák kiegyenlítése

2.1. A kiegyenlítés módja
A jelen szerződés alapján esedékessé váló fizetési kötelezettségeiket a Felek banki átutalással vagy készpénzátutalási megbízással teljesítik.

2.2. A kiegyenlítés időpontja
A Felek fizetési kötelezettségét azon a napon kell teljesítettnek tekinteni, amikor a jogosult bankszámláján jóváírják.

3. Késedelmi kamat

3.1. Kamatfizetési kötelezettség
A jelen szerződés rendelkezései szerint teljesítendő fizetési kötelezettségek késedelmes teljesítése esetén a késedelmesen teljesítő fél a késedelembe esés napjától a kifizetés napjáig terjedő időszakra a Ptk. szerinti késedelmi kamatot köteles fizetni a másik Fél részére.

3.2. A késedelem meghatározása
A felhasználó fizetési késedelme a szolgáltató által kiállított számlákban foglalt fizetési határidőt követő napon kezdődik és a teljesítés napján ér véget. A kötelezett a jogosult által kiállított számla teljes összege vonatkozásában mindaddig nem esik késedelembe, míg a jogosult számlája akár a teljes összeg, akár annak egy része vonatkozásában a jelen szerződésben foglalt valamennyi formai és tartalmi követelménynek meg nem felel.

4. Ezen megállapodást a felek, mint akaratukkal megegyezőt elolvasás és egyező értelmezés után cégszerűen aláírják.

Pécs, 20…….

....……

Szolgáltató Felhasználó

9.4. melléklet - Hőenergia Szolgáltatási Szerződés (külön kezelt felhasználó, díjfizető esetén)

Hőenergia Szolgáltatási Szerződés

melyet egyrészről **PÉTÁV Pécsi Távfűtő Korlátolt Felelősségű Társaság** (7623 Pécs, Tüzér u. 18-20., bejegyezve a Pécsi Törvényszék Cégbíróságánál Cg. 02-09-063561 cégjegyzékszámon), mint szolgáltató, másrészről a ……. (……), mint felhasználó kötöttek a **Pécs,** …… alatti felhasználási helyének (hrsz:……) távhőenergiával való ellátására és elszámolására a következők szerint:

1. Szolgáltatást végző szervezeti egység: PÉTÁV Kft. Szolgáltatási Osztály Belvárosi/Kertvárosi terület.

2. Felek mérés szerinti távhőszolgáltatásban állapodnak meg.

3. Hőhordozó közeg: maximum …….. °C előremenő hőmérsékletű, ……. bar névleges nyomású, - a külső hőmérséklet függvényében szabályozott - forróvíz/melegvíz.

4. A szolgáltatás - figyelemmel a Pécs M. J. Város Önkormányzata Közgyűlésének 49/2005. (12.20.) önkormányzati rendeletének (a továbbiakban Ör.) 27. §-ában foglaltakra - akkor számít teljesítettnek, ha:
   a) Hőátalakítás nélküli távhőszolgáltatás esetén szolgáltató a fűtési időszakban a -11°C méretezési külső léghőmérséklethez tartozó szerződött hőteljesítménnyel, ennél magasabb léghőmérsékletnél a szerződött teljesítménynek a tényleges külső hőmérséklethez tartozó arányos részével a felhasználó rendelkezésére áll.
   Fűtési időszakon kívül pedig a szerződött hőteljesítmény legalább akkora hányadával, hogy a felhasználó csapolóinál legalább 40°C-os hőmérsékletű használati melegvíz biztosítható legyen.
   b) Hőátalakítással megvalósuló távhőszolgáltatás esetén a szolgáltató a fűtési időszakban a -11°C méretezési külső léghőmérséklethez tartozó szerződött hőteljesítménnyel, ennél magasabb léghőmérsékletnél a szerződött teljesítménynek a tényleges külső hőmérséklethez tartozó arányos részével felhasználó rendelkezésére áll.
   c) Használati melegvíz szolgáltatási célú távhőszolgáltatás esetén a használati melegvíz hőmérséklete - a csapolóknál mérve - elérje a 40°C-ot.

5. A szolgáltatás átadás-átvételi helye (teljesítési hely) az elszámolás alapjául szolgáló, a hőfogadó állomáson elhelyezett hőmennyiségmérő.

5.1. Ha a hőközpont a felhasználó tulajdonát képezi, abban az esetben a hőközpontban lévő hőfogadó állomás berendezései szolgáltató, a többi berendezés (bekötővezeték is a telekhatárig) felhasználó tulajdonában van.

5.2. Amennyiben a hőközpont a szolgáltató tulajdonát képezi, akkor a hőközpontban lévő valamennyi berendezés (a helyiség belső falsíkjáig) szolgáltató, a többi berendezés (a bekötővezeték is a telekhatárig) felhasználó tulajdonában van.

6. Felek megállapodnak abban, hogy a hőközpontot/hőfogadó állomást magába foglaló helyiségrészt szolgáltató térítésmentesen használja, és azt karbantartja.

   Felhasználó lehetővé teszi, hogy szolgáltató munkavállalói a hőközpontba/hőfogadó állomásra bármikor bejuthassanak, és a szolgáltatott hőenergia felhasználást ellenőrizzék, valamint szolgáltató tulajdonában lévő hőközpontban/hőfogadó állomáson üzemeltetési, karbantartási és felújítási munkát végezzenek.

7. A szolgáltató vállalja, hogy fűtési időszakban (szeptember 15. - május 15.) folyamatosan szolgáltat. Május 15. és szeptember 15. közötti időszakban - a nyári üzemmód, illetve a karbantartási munkálatok miatt - szolgáltató csak előzetes egyeztetés után tud biztosítani a fűtésszolgáltatáshoz hőenergiát.

8. Szolgáltató a fűtési időszakban hőszolgáltatás szüneteltetésével járó karbantartást nem ütemez. A távfűtő berendezések tervszerű karbantartásáról a munka megkezdése előtt legalább 8 nappal korábban felhasználót tájékoztatja.

   Az értesítési kötelezettség teljesítése esetén a hőszolgáltatás szüneteltetéséből eredő kár megtérítését felhasználó nem követelheti.

   Felhasználó köteles folyamatosan gondoskodni arról, hogy a tulajdonában lévő berendezések alkalmasak legyenek a hőenergia fogadására. Azok alkalmatlanságából, vagy üzemeltetési hiányosságokból, valamint elégtelen hőteljesítmény lekötésből eredő károkat felhasználó viseli.
   Szolgáltató kártérítési felelőssége csak a tulajdonában lévő berendezések meghibásodásából eredő a neki felróható magatartásával előidézett károkozásért áll fenn.

   Ha a felhasználó tulajdonában (rendelkezése alatt) álló berendezések műszaki állapota és színvonala a biztonságos és gazdaságos üzemeltetést veszélyezteti a többi felhasználó érdekében szolgáltató a hiányosságok megszüntetésére szólítja fel felhasználót. Amennyiben a felszólítást követően felhasználó határidőre a szükséges intézkedések megtételét elmulasztja, a fogyasztásból - a hiányosságok megszüntetéséig - kizárható.

9. Felhasználó tudomásul veszi, hogy országos tüzelőanyag-hiány miatt, valamint környezet- és levegőtisztaság-védelmi okokból, továbbá a hőtermelőnél fellépő tartós hőtermelés-kiesés miatt szolgáltató jogosult – a távhőszolgáltatásról szóló 2005. évi XVIII. törvény (a továbbiakban Tszt.) végrehajtásáról szóló 157/2005. (VIII. 15.) Korm. rendelet (a továbbiakban Vhr.) 16. §-ában foglaltak figyelembe vételével, és az Ör. 28. §-ában foglaltak alapján – a távhőellátást korlátozni.
   Korlátozási besorolása: …….
   A korlátozás mértéke: ……...

   Felek rögzítik, hogy a vételezést korlátozó eszközök vonatkozásában a Vhr. 17. §-a az irányadó.

10. Felek rögzítik, hogy a szolgáltatói, illetve felhasználói berendezések fenntartása és az üzemképes állapot biztosítása a mindenkori tulajdonos feladata.

    Felhasználó tudomásul veszi, hogy a tulajdonában lévő berendezéseken átalakítási munkát csak szolgáltató által rendszertechnikai és biztonságtechnikai szempontból felülvizsgált tervek alapján végezhet (Tszt. 54. § (6) bek. b.) pont).

    A munkák megkezdését felhasználó köteles szolgáltatónak 8 nappal előbb előzetesen írásban bejelenteni /a Vhr. 3. mellékletét képező Távhő Közszolgáltatási Szabályzat (TKSz.) 16.1. pont/.

11. A szolgáltatott, illetve vételezett hő mennyiségét szolgáltató hiteles hőmennyiségmérővel méri.

Szolgáltató a hőfogyasztás mérésére felszerelt elszámolási mérőeszközöket a jogszabályban előírt időszakonként hitelesítteti.

Amennyiben a hőmennyiségmérő meghibásodik, szolgáltató vállalja, hogy az észleléstől számított három munkanapon belül a mérőt hitelesített mérőre cseréli. A mérőcsere tényét, adatait a hibás mérés időtartamát Felek jegyzőkönyvben rögzítik, melyet jelen szerződés 1. mellékletéhez csatolnak. A méretlen időszakra a vételezett hőmennyiség - a TKSz. 23.1. pontja szerint - az 1. mellékletben rögzített korrekciós képlet alapján kerül meghatározásra.
Felhasználó a mérők ellenőrzését írásban kérheti. Ha az ellenőrzött mérőkör hibás, a felmerülő költség szolgáltatót, ellenkező esetben felhasználót terheli (TKSz. 22.1. pont).

12. Hőszolgáltatási díj és annak kiegyenlítése

Felhasználót (díjfizető) a távhő energia ellátásért díjfizetési kötelezettség terheli.

Felhasználó (díjfizető)
- a szerződés 1. mellékletében rögzített hőteljesítmény után
  - alapdíjat [Ft/MW/év]

- a hőfogadó állomáson beépített hiteles hőmennyiségmérővel mért mennyiség után
  - hődíjat [Ft/GJ]

köteles fizetni, melynek módját a két fél között megkötött fizetési megállapodás (2. melléklet) rögzíti.

Szolgáltató jogosult a lekötött hőteljesítmény túllépése után, illetve a lekötött hőteljesítmény túllépésével vételezett hőmennyiség után a hatályos Önkormányzati rendeletben meghatározott pótdíjat felszámítani, és számlájában érvényesíteni (Ör. XIII. fejezet).
Amennyiben felhasználó (díjfizető) a távhőszolgáltatás díját – felszólítás ellenére – 60 napon belül nem fizeti meg, szolgáltató jogosult a hőszolgáltatást csökkenteni, illetve felfüggeszteni.

Az alapdíj éves díj, amelyet a lekötött hőteljesítmény 1/12 része után, havonta előre kell megfizetni függetlenül attól, hogy vételez-e távhőt vagy sem.

13. A szerződés hatályba lépésének időpontjában érvényes díjakat, valamint az árszabályozást a 2. melléklet (Fizetési Megállapodás) tartalmazza.

14. Szerződésszegés, kártérítés

Felek rögzítik, hogy szerződésszegés esetén az Ör. 40-41. §-ai irányadóak.

Szerződésszegéssel okozott kárért felek a Polgári Törvénykönyvről szóló 2013. évi V. tv. (a továbbiakban Ptk.) szabályai szerint felelnek.
Felhasználó tulajdonában lévő területen egymás berendezéseiben a másik félnek felróható okból bekövetkezett kárért - a rendeltetésszerű használatból eredő meghibásodást kivéve - a Ptk. szabályai szerint kölcsönösen helytállnak.

15. Azonosításra szolgáló adatok

15.1. Szolgáltató:
- statisztikai azonosítója: 11362018-3530-113-02
- cégjegyzék száma: 02-09-063561

- adószáma: 11362018-2-02
- számlavezető pénzintézet neve: K&H Bank Zrt.
- számlaszáma: 10402427-00029776-00000001

15.2. Felhasználó:
- statisztikai azonosítója: ……
- cégjegyzék száma: ……
- adószáma: ……
- számlavezető pénzintézet neve: ……
- számlaszáma: ……
- képviselőjének neve: ……

15.3. A szolgáltató kijelenti, hogy felhasználó/díjfizető szerződésben megadott adatatait a szolgáltató Adatvédelmi és adatbiztonsági szabályzata alapján kezeli.

15.4. Ezen szerződés aláírásával Felek kötelezik magukat arra, hogy a szerződés teljesítése során tudomásukra jutott adatokat, információkat, illetve az információs önrendelkezési jogról és az információszabadságról szóló 2011. évi CXII. törvény rendelkezései értelmében személyre vonatkozó védett adatokat (továbbiakban: adatok) bizalmasan, a mindenkor hatályos jogszabályoknak, de különösen Az Európai Parlament és a Tanács (EU) 2016/679 rendelete (2016. április 27.) a természetes személyeknek a személyes adatok kezelése tekintetében történő védelméről és az ilyen adatok szabad áramlásáról, valamint a 95/46/EK rendelet hatályon kívül helyezéséről (általános adatvédelmi rendelet, továbbiakban: GDPR) rendelet rendelkezéseinek megfelelően kezelik.

A Felek a megállapodás teljesítése során tudomásukra jutott adatokat jogszabály eltérő rendelkezésének hiányában harmadik félnek nem adhatják ki, azokat csak a jelen szerződés teljesítéséhez szükséges terjedelemben kezelhetik. Felek ennek megtartásáról a feladatok ellátásában közreműködő munkatársai tekintetében is kötelesek gondoskodni.

16. Vegyes rendelkezések

16.1 Üzemzavar, vagy azt megelőző munkavégzés esetén intézkedésre jogosult:

a/ Szolgáltató részéről: Területileg illetékes ügyeleti szolgálat, hibafelvétel 503-402

b/ Felhasználó részéről: …….

16.2. Ezen szerződés …….. napjától …….. napjáig hatályos.

Ezen szerződés csak rendkívüli felmondással vagy a felek közös megegyezése esetén - az Ör. 23., 25. §-aiban foglalt feltételek szerint – szüntethető meg. A szerződés módosítása vonatkozásában az Ör. 24-25. §-a, valamint a Ptk. 6:191. § (1) bekezdései az irányadóak.

Felhasználó tudomásul veszi, hogy viseli azokat a költségeket (szerelési-, bontási-, helyreállítási stb.) melyek a szerződés megszűnése és a hőfogadó állomás/hőközpont, bekötővezeték, stb. megszüntetésének következtében felmerülnek.

16.3. Jelen megállapodásban nem részletezett kérdésekben a Ptk., a Tszt., a Vhr., a TKSz., az Árrendelet, és az Ör. rendelkezései, továbbá szolgáltató Üzletszabályzatának előírásai az irányadóak.

16.4. Ezen szerződés 5 példányban készült, melyből 1 példány felhasználót, 1 példány díjfizetőt, 3 példány szolgáltatót illet meg.

16.5. Ezen szerződés a csatolt 1. és 2. melléklettel együtt érvényes, melyet felek aláírásukkal láttak el.

Pécs, 20……..

....

Szolgáltató Felhasználó

1. Melléklet

a **PÉTÁV Pécsi Távfűtő Korlátolt Felelősségű Társaság** (7623 Pécs, Tüzér u. 18-20.) és a …….a között a **Pécs,** …… alatti felhasználási helyre megkötött szerződéshez.

Lekötött teljesítmény: …… MW
A hőhordozó közeg térfogatárama: max.: …… l/p

Az elszámolás alapjául szolgáló hőmennyiségmérő kör adatai:

Beépítés helye: …… jelű hőközpont hőfogadó állomása.
Számláló típusa: ……
Gyári száma: ……
Hitelesítés éve: ……
Vízmérő típusa: ……
Vízmérő mérete: ……
Gyári száma: ……
Hitelesítés éve: ……

A hőmennyiségmérő kör meghibásodása esetén a meghibásodás időszakára a hőfogyasztás számítása a TKSz. 23.1. pontja szerint a következő képlet alapján történik:

$$Q_{korr} = \frac{Q_1 * (20 - t_{k2})}{n_1 * (20 - t_{k1})} * n_2 [GJ], \text{ahol}$$

Q_{korr} = a méretlen időszak hőfogyasztása (GJ),
Q_1 = a viszonyítási időszak hőfogyasztása (GJ),
n_1 = a viszonyítási időszak napjainak száma,
n_2 = a méretlen időszak napjainak száma,
tk_1 = a viszonyítási időszak átlagos külső hőmérséklete (C°),
tk_2 = a méretlen időszak átlagos külső hőmérséklete (C°).

Pécs, 20……..

....……
Szolgáltató Felhasználó

2. Melléklet

Fizetési Megállapodás

mely létrejött egyrészről a **PÉTÁV Pécsi Távfűtő Korlátolt Felelősségű Társaság** (7623 Pécs, Tüzér u. 18-20.), mint szolgáltató másrészről …….. (…….), mint felhasználó, harmadrészről a ……. (……..), mint díjfizető között a **Pécs,** …….. alatti felhasználási helyre megkötött Hőenergia Szolgáltatási Szerződéshez az alábbi feltételekkel:

1. Felek megállapodnak abban, hogy jelen szerződésben meghatározott szolgáltatásokért a díjfizető havonta:

   Alapdíjat fizet havonta az 1. mellékletben lekötött hőteljesítmény 1/12-ed része után, melynek esedékessége a tárgyhó első munkanapja.

   Hődíjat fizet az 1. mellékletben szereplő mérőhelyen elhelyezett hőmennyiségmérőn mért hőmennyiség után dekádonként (10 nap)/havonta a mérőleolvasást követően számla ellenében az azon feltüntetett fizetési határidőig.

   Díjfizető kijelenti, hogy a Tszt. 3. § w) pontja alapján külön kezelt intézménynek minősül.

   <u>A szerződés hatályba lépésének időpontjában érvényes díjtételek, árszabályozás:</u>

   alapdíj: …… **Ft/MW/év + ÁFA (5%)**
   hődíj: …… **Ft/GJ + ÁFA (5%)**

   <u>Árszabályozás külön kezelt felhasználói kategóriában:</u>

   Díjfizető a nemzeti fejlesztési miniszter rendeletében, az 50/2011. (IX.30.) NFM rendeletben (a továbbiakban Árrendelet) megállapított távhőszolgáltatási díj (hatósági ár) fizetésére köteles, a szolgáltató jogosult külön értesítés nélkül a számlájában érvényesíteni a mindenkor hatályos Árrendeletben meghatározott díjat.
   A hatósági ár megszűnése esetén felek megállapodnak, hogy az általános szerződéses feltételek egyéb felhasználóira vonatkozó rendelkezéseit és árait alkalmazzák.

2. Számlák kiegyenlítése

2.1. A kiegyenlítés módja

   A jelen szerződés alapján esedékessé váló fizetési kötelezettségeiket a Felek banki átutalással teljesítik a jogosult számláján feltüntetett bankszámlára történő átutalással.

2.2. A kiegyenlítés időpontja

   A Felek fizetési kötelezettségét azon a napon kell teljesítettnek tekinteni, amikor a jogosult bankszámláján jóváírják.

3. Késedelmi kamat

3.1. Kamatfizetési kötelezettség

A jelen szerződés rendelkezései szerint teljesítendő fizetési kötelezettségek késedelmes teljesítése esetén a késedelmesen teljesítő fél a késedelembe esés napjától a kifizetés napjáig terjedő időszakra a Ptk. szerinti késedelmi kamatot köteles fizetni a másik Fél részére.

3.2. A késedelem meghatározása

A díjfizető fizetési késedelme a szolgáltató által kiállított számlákban foglalt fizetési határidőt követő napon kezdődik és a teljesítés napján ér véget. A kötelezett a jogosult által kiállított számla teljes összege vonatkozásában mindaddig nem esik késedelembe, míg a jogosult számlája akár a teljes összeg, akár annak egy része vonatkozásában a jelen szerződésben foglalt valamennyi formai és tartalmi követelménynek meg nem felel.

4. Díjfizető azonosítására szolgáló adatok:

- statisztikai azonosítója: ……
- cégjegyzék száma: ……
- adószáma: ……
- számlavezető pénzintézet neve: ……
- számlaszáma: ……
- képviselőjének neve: ……

Díjfizető részéről üzemzavar, vagy azt megelőző munkavégzés esetén intézkedésre jogosult: ……..

5. Helytállási kötelezettség:

A Tszt. 44. § (3) pontjának értelmében a távhőszolgáltatási díj a bérlő vagy a használó (díjfizető) által történő megfizetéséért a tulajdonos egyszerű (sortartó) kezesként felel.

6. Szolgáltató kijelenti, hogy a nemzeti vagyonról szóló 2011. évi CXCVI. törvény 3. § (1) bekezdés 1. alpont *b)* alpontja alapján átlátható szervezetnek minősül. A szolgáltató tudomással bír arról, hogy a díjfizető az államháztartásról szóló 2011. évi CXCV. törvény (a továbbiakban: Áht.) 41. § (6) bekezdése alapján az átláthatóság ellenőrzése céljából, a szerződésből eredő követelések elévüléséig, az Áht. 55. §-a szerint jogosult kezelni a szolgáltató átláthatóságával összefüggő adatait.

7. A szolgáltató kijelenti, hogy díjfizető szerződésben megadott adatatait a szolgáltató Adatvédelmi és adatbiztonsági szabályzata alapján kezeli.

8. Ezen szerződés aláírásával Felek kötelezik magukat arra, hogy a szerződés teljesítése során tudomásukra jutott adatokat, információkat, illetve az információs önrendelkezési jogról és az információszabadságról szóló 2011. évi CXII. törvény rendelkezései értelmében személyre vonatkozó védett adatokat (továbbiakban: adatok) bizalmasan, a mindenkor hatályos jogszabályoknak, de különösen Az Európai Parlament és a Tanács (EU) 2016/679 rendelete (2016. április 27.) a természetes személyeknek a személyes adatok kezelése tekintetében történő védelméről és az ilyen adatok szabad áramlásáról, valamint a 95/46/EK rendelet hatályon kívül helyezéséről (általános adatvédelmi rendelet, továbbiakban: GDPR) rendelet rendelkezéseinek megfelelően kezelik.

A Felek a megállapodás teljesítése során tudomásukra jutott adatokat jogszabály eltérő rendelkezésének hiányában harmadik félnek nem adhatják ki, azokat csak a jelen szerződés teljesítéséhez szükséges terjedelemben kezelhetik. Felek ennek megtartásáról a feladatok ellátásában közreműködő munkatársai tekintetében is kötelesek gondoskodni.

7. Ezen megállapodást a felek, mint akaratukkal megegyezőt elolvasás és egyező értelmezés után cégszerűen aláírják.

Pécs, 20……..

....……

Szolgáltató Felhasználó

.....……

Díjfizető

10. melléklet - Használati melegvíz célú távhő igénybevételére vonatkozó megállapodás (nem lakossági)

MEGÁLLAPODÁS

amely létrejött a PÉTÁV Pécsi Távfűtő Korlátolt Felelősségű Társaság 7623 Pécs, Tüzér u. 18-20. (továbbiakban: szolgáltató) és

.....

.....

..... (név, személyi adatok, elérhetőség, cím,hrsz.)
(továbbiakban: felhasználó/díjfizető) között a használati melegvíz mellékvízmérőkön történő mérés szerinti elszámolására.

1. Felek megállapodnak abban, hogy a
   - melegvíz szolgáltatás díját (víz-felmelegítési díjat és a szolgáltató által rendelkezésre bocsátott közműves ivóvíz díját, amely tartalmazza a víz- és csatorna használati díjat, valamint a környezetterhelési díjat),
   - vízfelmelegítési díjat, amely esetben a felhasználó bocsátja rendelkezésre a közműves ivóvizet

   a felhasználási helyen szakszerűen szerelt, hitelesített és a szolgáltató által plombával ellátott, melegvíz-mérő(k) alapján számolják el. A mérési hely megóvása, ismeretlen személy beavatkozása elleni védelme, valamint a mérő üzemképes állapotban tartása felhasználó feladata.
   Felhasználó/díjfizető biztosítja, hogy szolgáltató érvényes munkáltatói igazolvánnyal rendelkező dolgozója, a mérő(k) időnkénti leolvasása, ellenőrzése és időszakos hitelesítés miatti cseréje céljából, a lakásba bejuthasson. (TKSZ 16.1. pont)

2. Az elszámolás alapjául szolgáló adatok:

   Felhasználási hely címe …… és helyrajzi száma: .....

   Teljesítés helye (TKSZ 2.1.4.2. pont, Tszt. 46. §, Tszt. 58. §): ……

   A felhasználási helyet ellátó hőközpont/hőfogadó állomás azonosító adatai, tulajdonosa, üzemeltetője:

   ……

   A mérő(k) típusa: ……..……....…

   A mérő(k) gyári száma: ……..……...

   A mérő(k) hitelesítésének időpontja: ……

   A megállapodás hatálybalépésének időpontja: ……..

   Elszámolási időszak: ……

   Abban az esetben, ha a fogyasztásmérő kicserélésre kerül, úgy akkor ennek a ténye a jelen megállapodás hatályát nem érinti. A cseréről felvett jegyzőkönyv – amely a mérőállás(ok)at is tartalmazza – a megállapodás mellékletét képezi.

3. Szolgáltató - az eset összes körülményeinek mérlegelését követően, de a mindenkor hatályos központi és helyi jogszabályok figyelembe vételével és következetes alkalmazásával - jogosult, azonnali hatállyal, (szolgáltató tudomásszerzésétől) a méretlen időszak melegvíz felhasználásának jogkövetkezményeit alkalmazni, továbbá a mérés szerinti elszámolás feltételeinek helyreállításáig ennek megfelelően számlázni, ha a szolgáltató előzetes tájékoztatása és jóváhagyása nélkül:
   - a mérő(kö)n vagy a mérő(k) bekötési pontjain elhelyezett fémzárakat eltávolítják, illetve azok megsérülnek,
   - a mérő(kö)n vagy a mérési helyen javítást vagy olyan változást végeznek, amely annak metrológiai jellemzőit befolyásolhatja,
   - a helyhez kötött mérőeszközt áthelyezik.

4. Szolgáltató vállalja, hogy a mérő(ke)t rendszeresen (elszámolási időszaktól függően havonta vagy évente, egyszer vagy több alkalommal) leolvassa, és a tényleges fogyasztás alapján elszámol felhasználóval/díjfizetővel. Felhasználó/díjfizető vállalja, hogy szolgáltató előzetes értesítése alapján, a mérő(k) leolvasását lehetővé teszi.

5. Felhasználó/díjfizető tudomásul veszi, amennyiben a mérő(k) leolvasását vagy ellenőrzésének lehetőségét és cseréjét, továbbá a mérés szerinti elszámolás feltételeit nem biztosítja, szolgáltató jogosult ezen elszámolatlan időszakokra az átlagfogyasztás vagy a mindenkor hatályos távhőszolgáltatásról szóló önkormányzati rendeletben a vonatkozó szabvány szerint (jelenleg: MSZ-04-132-1991) meghatározott mennyiség díját pótdíjjal együtt elszámolni.

6. Felhasználó/díjfizető a mérő(k) meghibásodását, a mérőhely állapotában történt változást annak észlelését követően köteles azonnal bejelenteni, ennek érdekében, felhasználó/díjfizető vállalja, hogy a mérő(k) működését havonta legalább egy alkalommal ellenőrzi. A meghibásodott mérő cseréjéről szolgáltató a bejelentést követő, 5 munkanapon belül gondoskodik. A méretlen időszakra szolgáltató az előző mért időszak napi átlagának figyelembevételével számláz felhasználó/díjfizető felé.

   Ha a mérő(k) meghibásodását , illetve a mérőhelyen tapasztalt rendellenességet a felhasználó/díjfizető a szolgáltatónak nem jelenti be, akkor az elszámolás a mindenkor hatályos jogszabályok alapján történik.

   Ha a meghibásodás**,** vagy a mérőhely állapotában történt változás felhasználónak/díjfizetőnek felróható okból következik be (így különösen: külső mechanikai behatás általi rongálódás), akkor a csere költségei felhasználót/díjfizetőt terhelik.

7. A mérő(k) időszakos hitelesítéséről Szolgáltató saját költségén gondoskodik, ha felhasználó/díjfizető, a szolgáltatóval egyeztetett időpontban, biztosítja a hitelesítéssel összefüggő munkák (pl. csere) elvégzését (Tszt. 51. § (8) bek.).

8. Szolgáltató jogosult az Üzletszabályzatban meghatározott módon számláit benyújtani. Felhasználó/díjfizető köteles a teljesített és igénybe vett szolgáltatás díját a fizetési határidőig kiegyenlíteni. Ha felhasználó/díjfizető a távhőszolgáltatás díját az önkormányzatnak az áralkalmazás és a díjfizetés feltételeit megállapító rendeletében meghatározott határidőn túl nem vagy késedelmesen fizeti meg, akkor szolgáltató jogosult a távhőszolgáltatás felfüggesztésére (Tszt. 51. § (3) bek.).

9. Országos tüzelőanyag-hiány miatt, valamint környezet- és levegőtisztaság-védelmi okokból, továbbá a hőtermelőnél fellépő tartós hőtermelés-kiesés miatt Szolgáltató jogosult – a távhőszolgáltatásról szóló törvény végrehajtásáról szóló 157/2005. (VIII. 15.) Korm. rendelet 16. §-ában foglaltak figyelembe vételével, és Pécs Megyei Jogú Város önkormányzata Közgyűlésének 49/2005. (12. 20.) önkormányzati rendelete 28. §-ában foglaltak alapján – a távhőellátást korlátozni. A használati melegvíz ellátás a hivatkozott önkormányzati rendelet szerint az első korlátozási csoportba tartozik.

10. Felhasználó/díjfizető kijelenti, hogy szolgáltató Üzletszabályzatát, valamint Általános Szerződési Feltételeit megismerte, szolgáltatóval igénye szerint megtárgyalta, közösen értelmezték, a szerződés tartalmát megértette, ezen megállapodás aláírásával pedig magára nézve kötelező érvényűnek elfogadja.

11. Jelen megállapodás a 2. pontban meghatározott időponttól hatályos és határozatlan időre szól, azt Felek egyoldalúan 30 napos felmondási idővel mondhatják fel.

12. A szolgáltató kijelenti, hogy felhasználó/díjfizető szerződésben megadott adatatait a szolgáltató Adatvédelmi és adatbiztonsági szabályzata alapján kezeli.

13. Ezen szerződés aláírásával Felek kötelezik magukat arra, hogy a szerződés teljesítése során tudomásukra jutott adatokat, információkat, illetve az információs önrendelkezési jogról és az információszabadságról szóló 2011. évi CXII. törvény rendelkezései értelmében személyre vonatkozó védett adatokat (továbbiakban: adatok) bizalmasan, a mindenkor hatályos jogszabályoknak, de különösen Az Európai Parlament és a Tanács (EU) 2016/679 rendelete (2016. április 27.) a természetes személyeknek a személyes adatok kezelése tekintetében történő védelméről és az ilyen adatok szabad áramlásáról, valamint a 95/46/EK rendelet hatályon kívül helyezéséről (általános adatvédelmi rendelet, továbbiakban: GDPR) rendelet rendelkezéseinek megfelelően kezelik.

    A Felek a megállapodás teljesítése során tudomásukra jutott adatokat jogszabály eltérő rendelkezésének hiányában harmadik félnek nem adhatják ki, azokat csak a jelen szerződés teljesítéséhez szükséges terjedelemben kezelhetik. Felek ennek megtartásáról a feladatok ellátásában közreműködő munkatársai tekintetében is kötelesek gondoskodni.

14. Jelen megállapodásban nem részletezett kérdésekben a Polgári Törvénykönyv, a távhőszolgáltatásról szóló 2005. évi XVIII. törvény (Tszt.), valamint annak végrehajtásáról szóló 157/2005. (VIII. 15.) Korm. rendelet (TKSZ), továbbá Pécs Megyei Jogú Város Önkormányzata Közgyűlésének 49/2005. (12. 20.) önkormányzati rendelete és Szolgáltató Üzletszabályzatának előírásai az irányadóak.

Pécs, ...	Pécs, ...
.....	.....
Szolgáltató	Felhasználó/Díjfizető neve olvashatóan
	.....
	Felhasználó/Díjfizető aláírása

11. melléklet - Felhasználó/díjfizető változás bejelentő

11.1. melléklet - Lakossági felhasználó/díjfizető változás bejelentő

LAKOSSÁGI FELHASZNÁLÓ / DÍJFIZETŐ VÁLTOZÁS BEJELENTÉS (F 7-909)

PÉTÁV Pécsi Távfűtő Kft.

VÁLTOZAS IDOPONTJA: …… ***F. HELY AZONOSITO:*** …….....

FELHASZNÁLÁSI HELY CÍME: …….....

ELŐZŐ FELHASZNÁLÓ / DÍJFIZETŐ ADATAI:

Név: ……..……..

Születési neve: ……... Anyja neve: ……

Születési hely, idő: …… Adószám (nem természetes személy esetén):…….

Levelezési cím: ..……..……. E-mail cím, telefonszám: …….

Egyenleg: ……...……. Ft + mellékkövetelés + HMV/Fűtés elszámolás

A fűtés elszámoló számla elkészítésére - havi elszámolású épületek kivételével - a fűtési időszak befejezését követően kerül sor!

Bérlemény esetén a tulajdonos neve, címe: ……..……..…….

Születési neve: …….. Anyja neve: ……

Születési hely, idő: …… Adószám (nem természetes személy esetén): ……..

E-mail cím, telefonszám: …….

ÚJ FELHASZNÁLÓ / DÍJFIZETŐ ADATAI:

Volt, vagy jelenleg ügyfele a PÉTÁV Kft.-nek: IGEN / NEM Ha IGEN, akkor vevő azonosítója: ……

A használat jogcíme: TULAJDONOS – BÉRLŐ – EGYÉB: ……

Név: ……

Születési neve: ……

Születési hely, idő: ……

Anyja neve: ……

Adószám (nem természetes személy esetén):……..

Levelezési cím: ..……..…….…….

E-mail cím, telefonszám:……..…….

ELSZÁMOLÓ MÉRŐ(K) ADATAI:

Előleg: …… m3/hó - Szünetel - Nem mért

Mérőállás(ok) felhasználó/díjfizető változáskor: ……..…..-án …… m3 …… m3 …… m3 …… GJ

A mérőhely(ek)en rendellenesség: VAN - NINCS , MKEH és PÉTÁV plombák: ÉPEK - SÉRÜLTEK / HIÁNYOZNAK

A mérőhely(ek) PÉTÁV általi ellenőrzését megrendelem: IGEN - NEM

A VÁLTOZÁST IGAZOLÓ SZERZŐDÉS ADATAI:

Ellenjegyző ügyvédi iroda/ügyvéd neve, címe: ……..……..…….……..

Szerződés kelte: ……..…… Szerződés jellege: ……..……..…….

A megadott személyes adatok kezeléséhez és feldolgozásához a díjfizetői jogviszony fennállásának elévüléséig hozzájárulok.

……	……	……..……..
előző díjfizető	új díjfizető	bérbeadó tulajdonos

Csatolt dokumentumok: 1. Tulajdoni lap 2. Árverési jegyzőkönyv 3. Birtokbaadási jegyzőkönyv 4.……...

Az adatlap ÁTVÉTELÉT – levél esetén FELDOLGOZÁSÁT igazolom. Dátum: ……..…… Ügyintéző aláírása: ……..……..

TÁJÉKOZTATÁS A TULAJDONOS KÖTELEZETTSÉGÉRŐL

A távhőszolgáltatásról szóló 2005. évi XVIII. törvény (a továbbiakban: Tszt.) 37.§ (6) pontja szerint, új díjfizető a díjfizető/felhasználó személyében bekövetkező változás időpontjának bejelentésétől jogosult az általános közüzemi szerződésben foglaltak szerint a szolgáltatás igénybevételére és „ugyanezen időponttól köteles a távhőszolgáltatás díjainak megfizetésére."

A Tszt. 44.§ (3) pontja értelmében: „Az épület, építmény, épületrész tulajdonosa és a bérlő vagy használó együttes kérelmére a távhőszolgáltató a díjat közvetlenül a bérlő vagy a használó részére számlázza", azonban a „**távhőszolgáltatási díj** a bérlő vagy a használó által történő **megfizetéséért a tulajdonos egyszerű (sortartó) kezesként felel.**

Pécs Megyei Jogú Város Önkormányzata Közgyűlésének a távhőszolgáltatásról szóló 49/2005. (12.20.) önkormányzati rendelet (a továbbiakban: Ör.) 26.§ (1) alapján: Szolgáltató, felhasználó és díjfizető a távhőszolgáltatás minden területén - a tőle elvárható mértékig - köteles együttműködni és egymást kölcsönösen tájékoztatni a szolgáltatással, illetve annak igénybevételével, a szolgáltatás ellenértékének elszámolásával kapcsolatos kérdésekben.

a) A szolgáltató jogosult a tulajdonossal vagy a felhasználási hely általa ismert tulajdonosával szemben érvényesíteni a távhőszolgáltatás díját, ha a felhasználó vagy a díjfizető változás bejelentése nem történt meg, az ingatlant jogcím nélkül használják, a változás bejelentésből nem állapítható meg egyértelműen az új felhasználó vagy díjfizető személye, vagy hiányoznak a változás időpontjáig igénybevett szolgáltatás elszámolásához szükséges adatok, továbbá ha a hiánypótlásra – a szolgáltató felszólítását követően, az abban foglalt határidőig – nem kerül sor.
b) A változásban érintett **felek egyetemlegesen felelősek** a változás időpontjában a felhasználási helyen lévő **elszámoló mérő állapotáért**.
c) Felhasználó, és díjfizető köteles az adataiban bekövetkezett változást – a változást követő 15 napon belül – bejelenteni szolgáltatónak. E rendelet előírásai szerint bejelentett díjfizető esetén az adatokban történt változást a **tulajdonos és a díjfizető együttesen** köteles a szolgáltatóval közölni.

Az Ör. 43.§ (2) alapján a díjfizetőnek minősülő bérlő, addig az időpontig köteles a távhőszolgáltatás díját megfizetni, amíg a tulajdonos a jogviszony változásról nem értesíti szolgáltatót. A tulajdonos és a bérlő közötti **vita esetén szolgáltató jogosult számláit az általa ismert tulajdonosnak benyújtani**.

Alulírott kijelentem, hogy az adatkezelésre és adatfeldolgozásra, valamint a helytállási és bejelentési kötelezettségre vonatkozó tájékoztatást elolvasás és értelmezés után tudomásul vettem, egyúttal aláírásommal beleegyezem adataim fent részletezett okokból történő nyilvántartásába és felhasználásába.

Kelt: Pécs, 202…….

……..…….
aláírás

ADATVÉDELMI TÁJÉKOZTATÓ

Tájékoztatjuk, hogy a személyes adatai az alábbiak szerint kerülnek kezelésre:

Az adatkezelés célja: adatkezelő szolgáltatási területén a felhasználói/díjfizetői (fogyasztói) adatok kezelése

Az adatkezelés jogalapja: a GDPR 6. cikk (1) e) az adatkezelés közérdekű vagy az adatkezelőre ruházott közhatalmi jogosítvány gyakorlásának keretében végzett feladat végrehajtásához szükséges, amely mintegy magába olvasztja, elnyeli a további adatkezelési jogalapokat, ebben az esetben a GDPR 6. cikk (1) b) az adatkezelés olyan szerződés teljesítéséhez szükséges, amelyben az érintett az egyik fél, vagy az a szerződés megkötését megelőzően az érintett kérésére történő lépések megtételéhez szükséges (NAIH B/4542. számú beszámolójában foglalt elnöki álláspont alapján)

A kezelt adatok köre: név, leánykori név, születési hely, dátum, anyja neve, lakcíme, levelezési cím, telefonszám, e-mail cím.

Az adatkezelés időtartama: szerződés megszűnésétől számított 8 év.

Tájékoztatást kérhet személyes adatai kezeléséről, valamint kérheti személyes adatainak helyesbítését, illetve - a jogszabályban elrendelt adatkezelések kivételével - törlését az adatfelvételénél jelzett módon, illetve az adatkezelő feltüntetett elérhetőségein.

Az érintett jogorvoslati lehetőséggel, panasszal a Nemzeti Adatvédelmi és Információszabadság Hatóságnál (székhely:1024 Budapest, Szilágyi Erzsébet fasor 22/C., Honlap: http://www.naih.hu), vagy lakóhelye, tartózkodási helye szerint illetékes törvényszéknél élhet.

A fenti tájékoztatást tudomásul veszem, és az adatkezeléshez hozzájárulok:
Kelt: Pécs, 202……

……..…….
aláírás

11.2. melléklet - Nem lakossági felhasználó/díjfizető változás bejelentő

ADATLAP KÖZÜLETI FELHASZNÁLÓK VÁLTOZÁSÁHOZ (F 7-914)

FELHASZNÁLÁSI HELY CÍME: …… ***PARTNER KÓD:***

ELŐZŐ FELHASZNÁLÓ / DÍJFIZETŐ NEVE, ÚJ CÍME ÉS ELÉRHETŐSÉGE: …….....

.....

ÚJ FELHASZNÁLÓ / DÍJFIZETŐ: .....

Ügyintéző neve, telefonszáma, e-mail címe: .....

Felhasználó neve, címe, telefonszáma: .. ..

…….....

Statisztikai azonosító: .....

Cégjegyzék száma: .....

Bankszámla száma: .....

Adószáma: .....

Levélcím (ahova a számlát kéri): .....

VÁLTOZÁS IDŐPONTJA: .....

BÉRLEMÉNY ESETÉN A TULAJDONOS ADATAI:

neve: .....

címe: .....

telefonszáma: .....

MÉRT FOGYASZTÁS ESETÉN:

HMV mérő állása: ..... Új felhasználó előlege: ..... m^3/hó

Hőmennyiségmérő állása: ..... Hátralék: .....

A mérőhelyen rendellenességet:	NEM TAPASZTALTAM	ÉSZLELTEM, *
Az MKEH és PÉTÁV plombák	SÉRTETLENEK	SÉRÜLTEK/HIÁNYOZNAK*
A mérőhely PÉTÁV felülvizsgálatát megrendelem:	NEM	IGEN*

Alulírott új felhasználó kijelentem, hogy a vételezési helyre vonatkozó - a régi felhasználóval kötött - közüzemi szerződést, valamint fizetési megállapodást megismertem és azokat az új szerződés megkötéséig magamra nézve kötelezőnek ismerem el.

Bejelentés időpontja: .....

.....	.....	.....
előző felhasználó/díjfizető aláírása	új felhasználó/díjfizető aláírása	tulajdonos aláírása

**a megfelelő választ kérjük aláhúzni*

Nyilatkozat

különkezelt intézményi besorolásról

Alulírott …….. anyagi és büntetőjogi felelősségem tudatában ezúton nyilatkozom, hogy az általam képviselt …….. (szervezet neve) ……..……. (székhelye) képviselt szervezet a távhőszolgáltatásról szóló 2005. évi XVIII. tv. 3. § w) pontja értelmében külön kezelt intézménynek minősül.

Ezen nyilatkozat aláírásával kötelezettséget vállalok arra is, hogy szükség esetén a besorolás igazolására szolgáló dokumentumokat rendelkezésre bocsátom.

Kötelezettséget vállalok továbbá arra is, hogy a külön kezelt intézményi besorolás megszűnéséről haladéktalanul, de legkésőbb 3 napon belül írásban értesítem szolgáltatót.

Pécs 20…….

aláírás

12. melléklet - Jegyzőkönyv bejelentésről

PÉTÁV Pécsi Távfűtő Kft.	**JEGYZŐKÖNYV BEJELENTÉSRŐL**	**F 7-1002** **Változat:5**

A BEJELENTÉS SORSZÁMA: **MÜ/BÜ …/20….**

A BEJELENTÉS HELYE: .....

A BEJELENTÉS IDEJE: .....

A BEJELENTÉS MÓDJA:

- o SZÓBAN
- o ÍRÁSBAN
- o TELEFONON, A HANGFELVÉTEL AZONOSÍTÓ SZÁMA: …….

A JEGYZŐKÖNYVET FELVEVŐ SZEMÉLY:

- o ÜGYINTÉZŐ
- o BEJELENTŐ

FELEK ADATAI:

BEJELENTŐ	**SZOLGÁLTATÓ**
NÉV:	**NÉV**: PÉTÁV PÉCSI TÁVFŰTŐ KFT.
FELHASZNÁLÁSI HELY CÍM:	**CÍM:** 7623 PÉCS, TÜZÉR U. 18–20.
ÉRTESÍTÉSI CÍM:	**LEVÉLCÍM**: 7601 PÉCS, PF. 59.
FELHASZNÁLÁSI HELY AZONOSÍTÓ:	
TELEFON:	**TELEFON**: 72/503-402
FAX:	**FAX:** 72/503-403
E-MAIL:	**E-MAIL**: petavkft@petav.hu ugyfelszolgalat@petav.hu
KÉPVISELŐ NEVE ÉS ELÉRHETŐSÉGE:*	**EGYÉB**:

*ABBAN AZ ESETBEN KELL KITÖLTENI, HA A PANASZOS KÉPVISELŐ ÚTJÁN NYÚJTJA BE A PANASZT, A MEGHATALMAZÁS CSATOLÁSA MELLETT.

A BEJELENTÉS TÁRGYA, CÉLJA, KÖRÜLMÉNYEK ISMERTETÉSE, IGÉNY MEGJELÖLÉSE:

PÉTÁV PÉCSI TÁVFŰTŐ KFT. NYILATKOZATA, ÁLLÁSFOGLALÁSA:

KAPCSOLÓDÓ DOKUMENTUMOK JEGYZÉKE (SZÁMLA, SZERZŐDÉS, KÉPVISELŐ MEGHATALMAZÁSA, EGYÉB):

JEGYZŐKÖNYV FELVÉTELÉNEK HELYE, IDEJE: .....

SZOLGÁLTATÓ:	**BEJELENTŐ:**
.....	.....
NÉV, OLVASHATÓAN	**NÉV, OLVASHATÓAN**
.....	.....
ALÁÍRÁS	**ALÁÍRÁS**

13. melléklet - Tájékoztató részletfizetési megállapodásról

PÉTÁV
Pécsi Távfűtő Kft.

Tájékoztató

fizetési megállapodás megkötésének feltételeiről

1. **A fizetési szándék igazolása**, az adósság jelentős részének (a teljes tartozás 50 %-ának) egyösszegű befizetése.

2. A díjhátralék, a járulékos költségek, és a kiegyenlítés napjáig esedékes késedelmi kamat együttes összegének **3 - 18 hónap alatti törlesztése**. A **törlesztés** havonkénti összege **nem lehet kevesebb 5.000 Ft**-nál.

3. **A tárgyhavi számlák** határidőre történő **befizetése** a 2. pont teljesítésével egyidejűleg, azaz **a törlesztési idő alatt.**

4. **A melegvíz-szolgáltatás szüneteltetése** a tartozás rendezéséig, vagy a megállapodásban rögzített megegyezés szerint.

5. **A** felhasználó vételezésének és a mérőhely állapotának ellenőrzése (TKSZ 15.1. pont).

6. **Jövedelem** (munkabér, nyugdíj, stb.) **igazolás** 200.000 Ft feletti tartozás esetén.

Egyéb tudnivalók:

- **A behajtási (végrehajtási) eljárást felfüggesztő fizetési megállapodás szóbeli megállapodással** (a fizetési szándék kinyilvánításával, néhány törlesztő részlet befizetésével) **nem jön létre.**

- A lakásfenntartási támogatás, vagy egyéb szociális támogatás (pl. adósságkezelési szolgáltatásra való jogosultság) a tartozást csökkenti, de annak rendszeres folyósítása sem mentesíti kötelezettet (felhasználót) a megállapodásban foglaltak teljesítése alól.

- Kötelezett (felhasználó) az ingatlan értékesítéséről, a megállapodásban foglaltak szerint, haladéktalanul értesíti szolgáltatót.

- A **végrehajtó értesítése** a fizetési megállapodás megkötéséről, valamint **a végrehajtó díjának rendezése a megállapodás részét képezi**, arra, az abban foglaltak szerint kerül sor.

Pécs, 200……..